Aufbauvariante 1

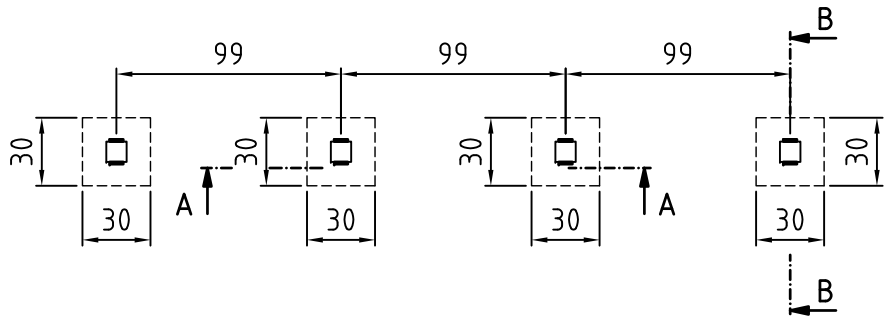

Aufbauvariante 2

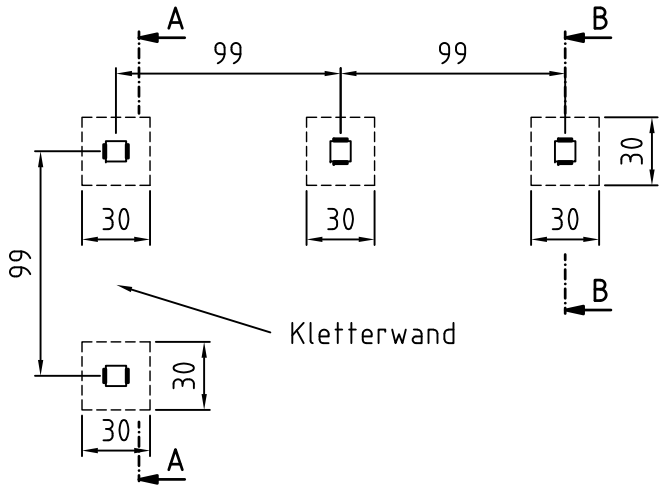

Schnitt A-A

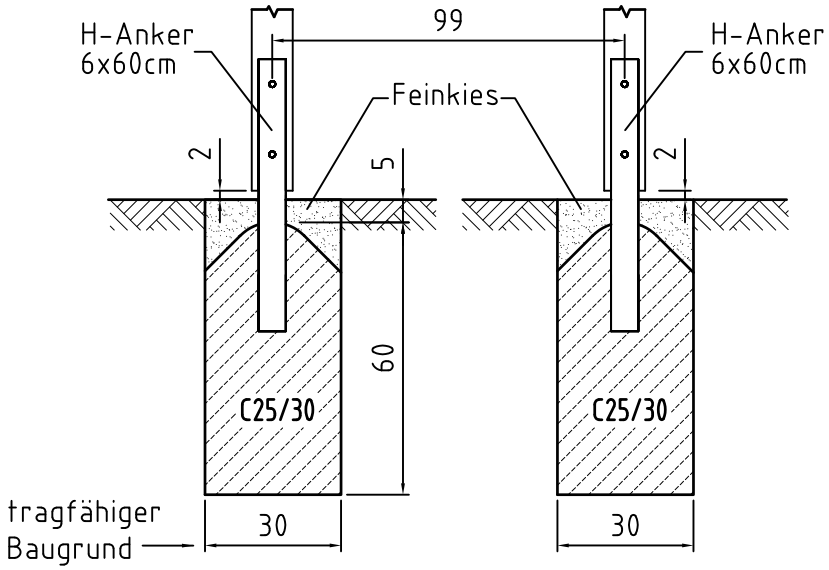

Schnitt B-B

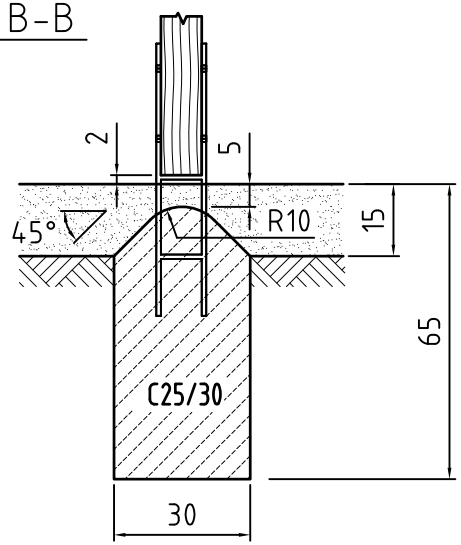

Alle Maßangaben in cm!

Bodenanker sind nicht im Lieferumfang enthalten, aber als WEKA - Zubehörset erhältlich.

Weitere Informationen finden Sie im aktuellen WEKA - Katalog.

Alle Angaben in mm! Technische Änderungen vorbehalten! © Copyright HRB 3662 Nur zur Lizensfertigung für die Firma weka! Bei Zuwiderhandlung drohen hohe Geldstrafen!

Erstellt:	05.01.2017	B. Schott	Zeichnungs-Nr.: FP816-3006-00	Maßstab: angepasst	Stand: 05.01.2017	weka
Geändert:						
Geändert:						
Geändert:			Darstellung: Fundamentplan Reck- und Kletterstation			Blatt-Nr.: 1/1
Geändert:						
Geändert:						