Mehr Produkte finden Sie in unserem Katalog!

Art. 860 810 (Anthrazit) / 860 820 (Hellgrau)

Relax Lounge B

in den Farben Hellgrau oder Anthrazit farblich behandelt, 3-fache Farbbehandlung (außen)!

28 mm / 590x241 cm / 14,2 m²

Relax Lounge C mit Seitendach und Rückwand 300 cm, Anthrazit und Fenster Weiß feststehend (Zubehör)

DIMENSIONEN

Bohlenstärke	28 mm
Innenmaß	289 x 235 cm
Sockelmaß	590x241 cm
Gesamtmaß	645x314 cm
Grundfläche	14,2 m²
Rauminhalt	30,7 m³
Seitenwandhöhe vorne/hinten	219/213 cm
Dachüberstand vorne/seitlich/hinten	52/30,5/21 cm

DACH

Dachneigung	1°
Dachfläche	20,1 m²
Dachbretter	18,5 mm

TÜR / FENSTER

Leimholz-Doppeltür weiß (Echtglas)	136x183 cm

FUSSBODEN

Fußbodenbretter	18,5 mm

VERPACKUNG

Paketabmessung	
Paket 1	360x120x64 cm
Paket 2	450x118x45 cm
Paketgewicht	1.163 kg

ZUBEHÖR (zzgl.)

6 Rollen Dichtungsbahnen
Dachrinne
Kunststoff 404Ax anthrazit
Alu bis 800 cm mit 1 Fallrohr
Fenster
Weiß, zum öffnen 65x35 cm
Weiß, feststehend 92x30 cm

Grundriss

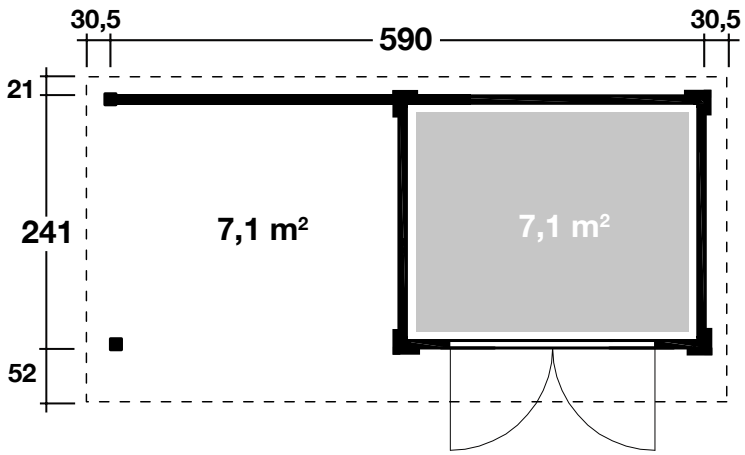

Weitere Informationen finden Sie unter: **www.finnhaus.de** oder im aktuellen Katalog.
Technische Änderungen, Druckfehler und Irrtümer vorbehalten.

© 02.2020 WOLFF FINNHAUS