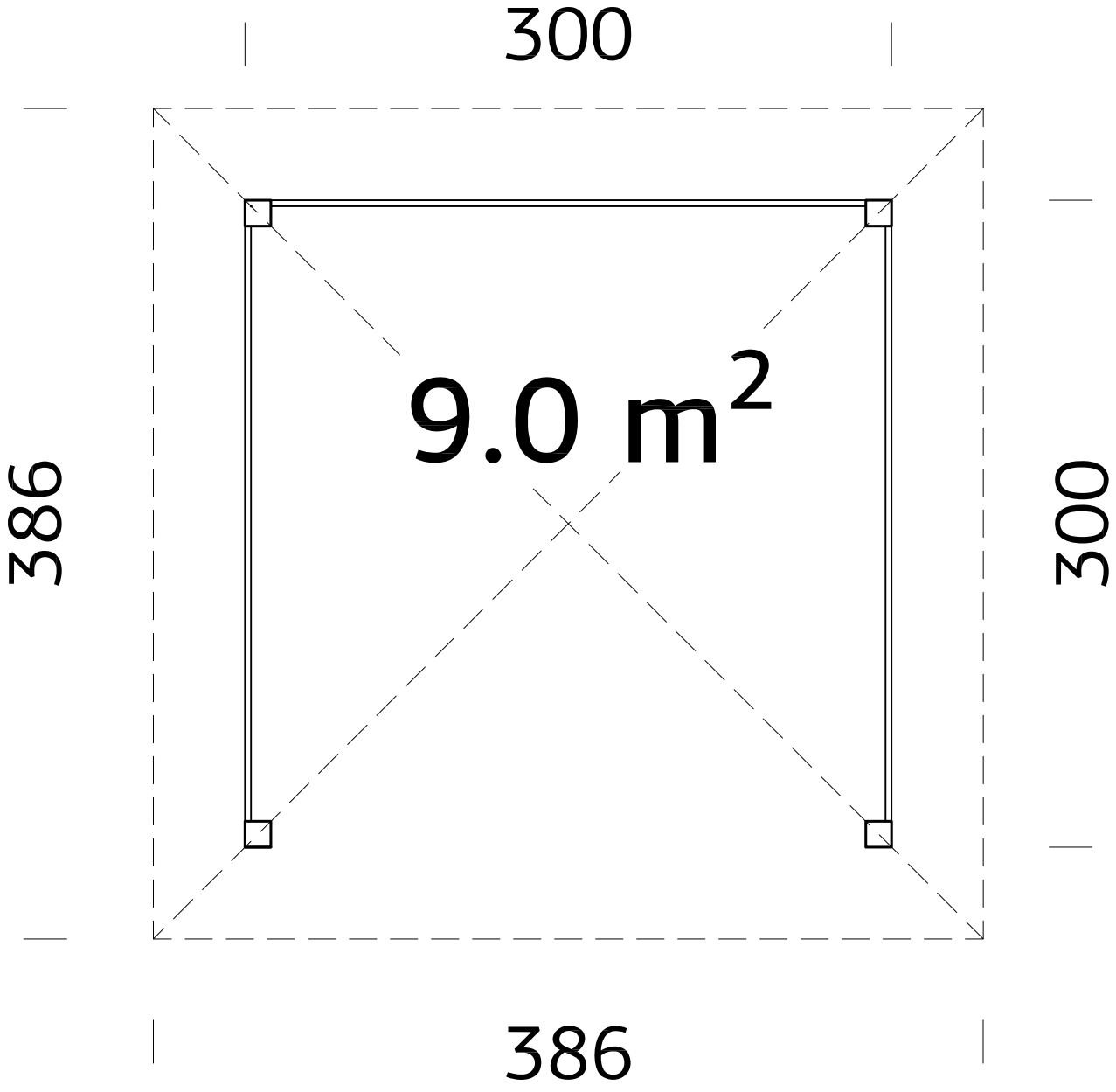
300
9.0 m²
386
300
386