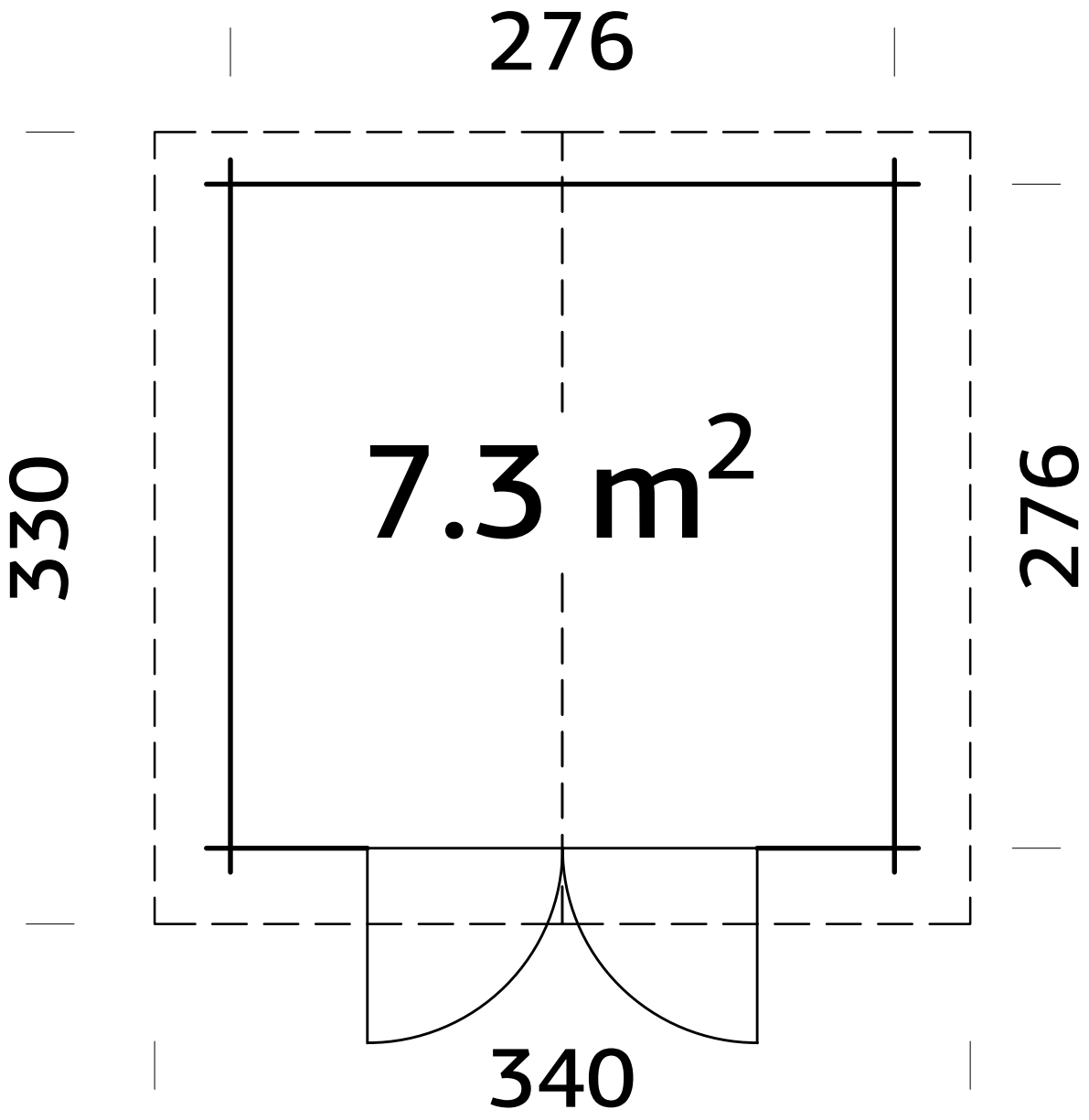
276
330
7.3 m2
276
340