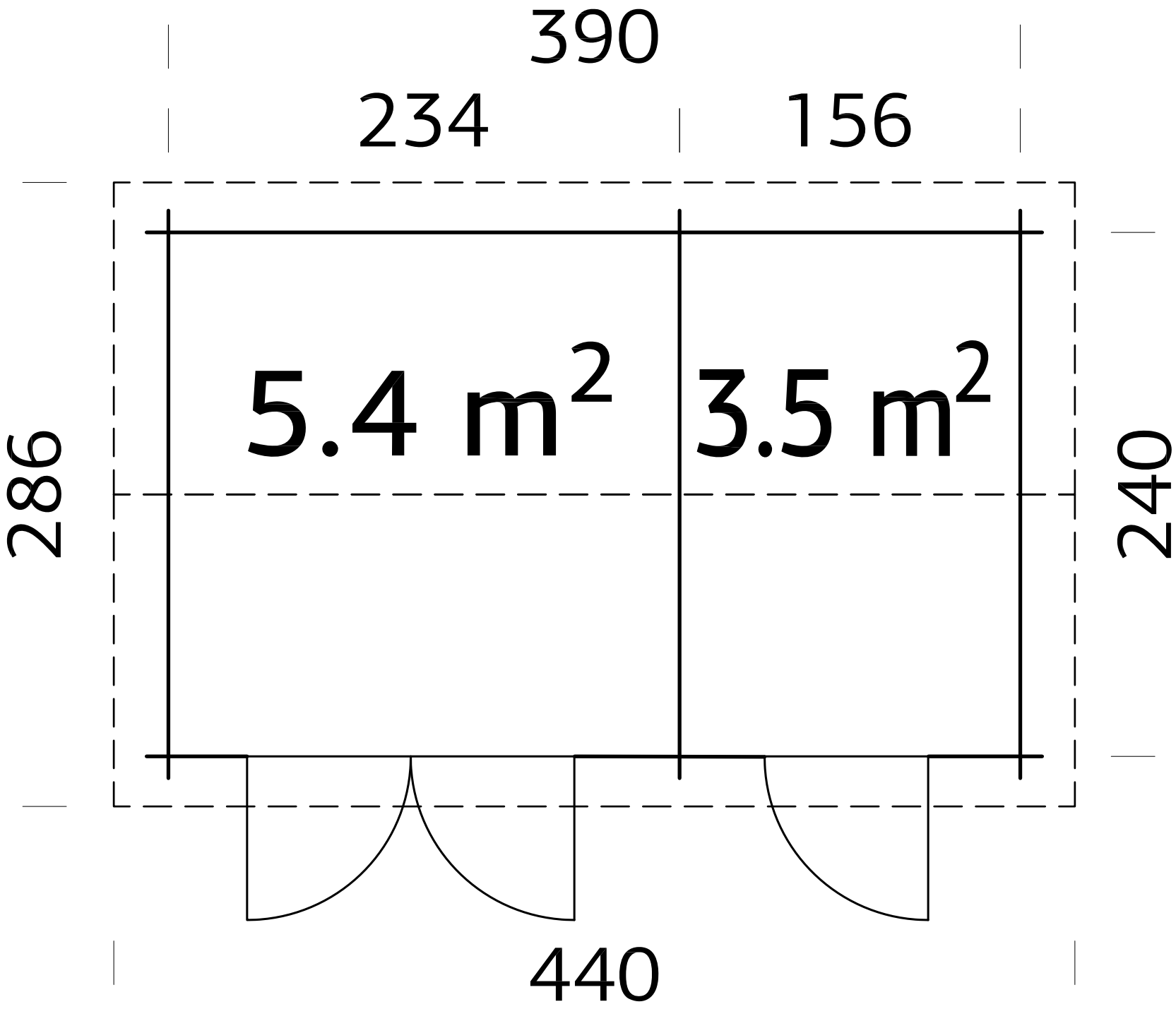
390
234
156
5.4 m2
3.5 m2
286
240
440