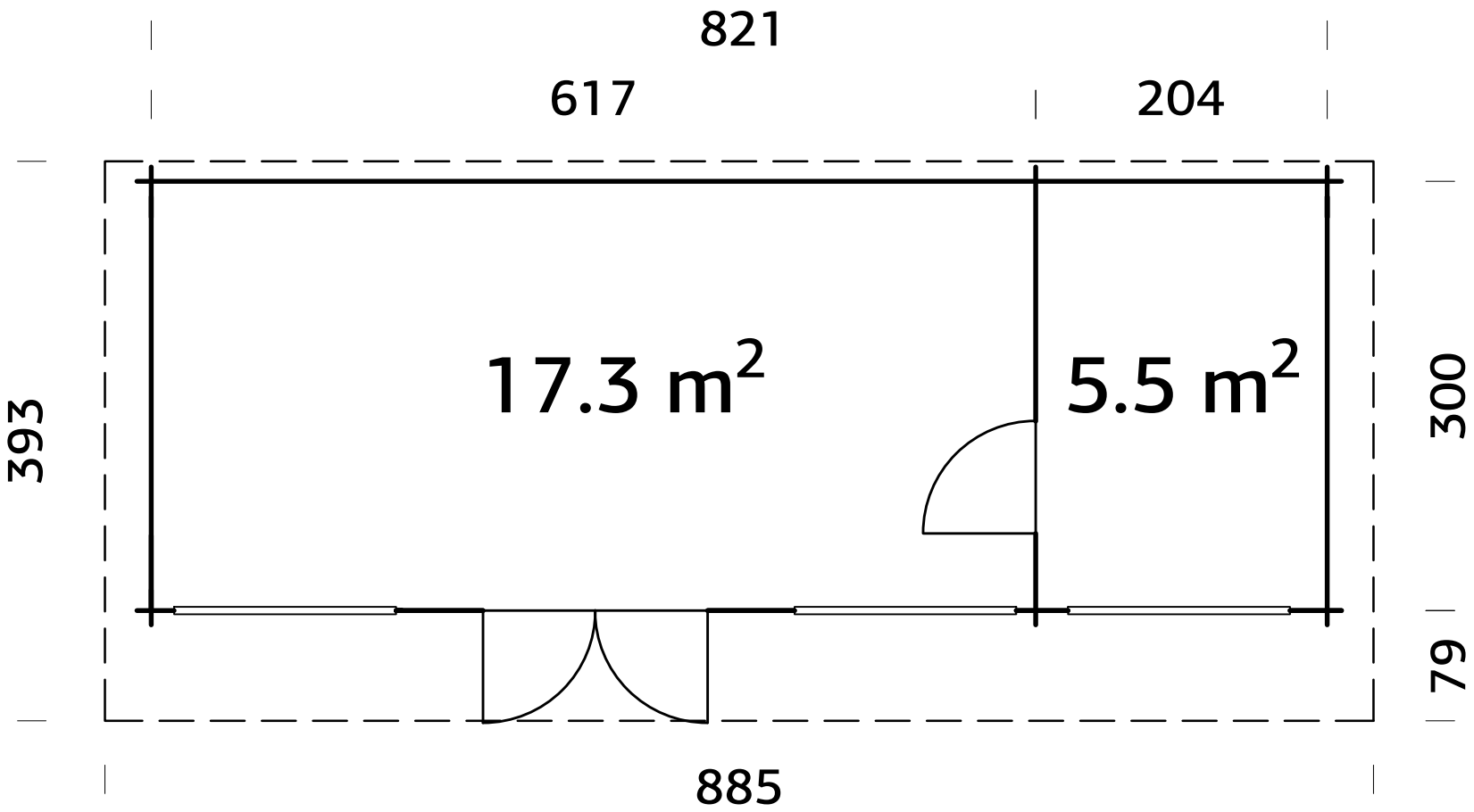
821
617
204
17.3 m2
5.5 m2
393
300
79
885