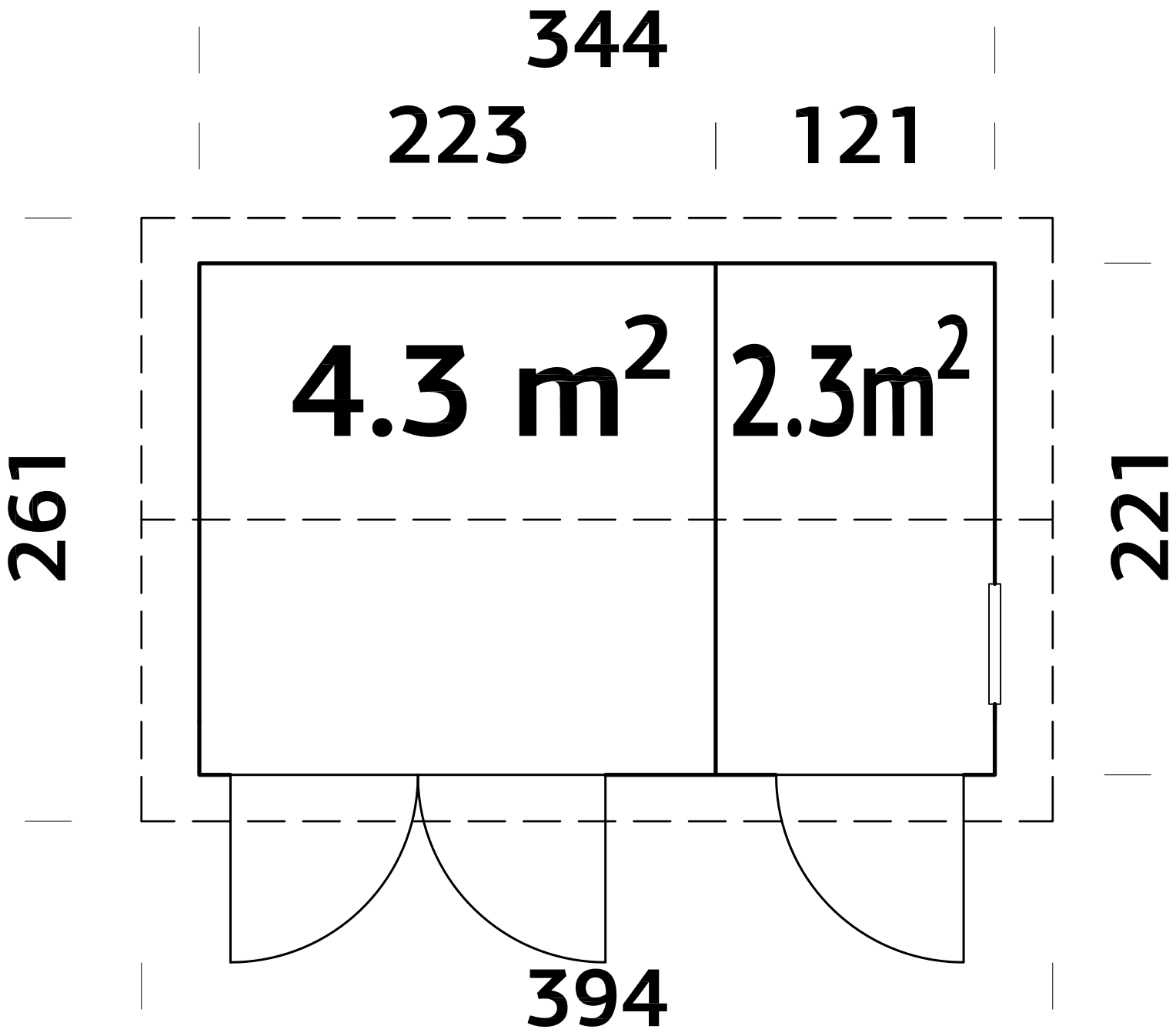
344
223
121
4.3 m2
2.3m2
261
221
394