Zusammenbau des Wagens zum Transport der „Tiroler Steigtanne“

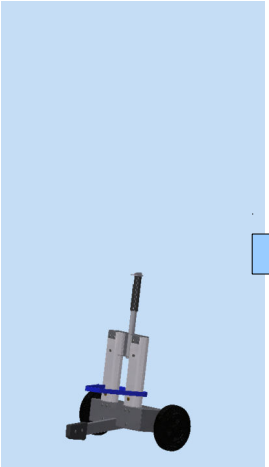

Lieferzustand Wagen

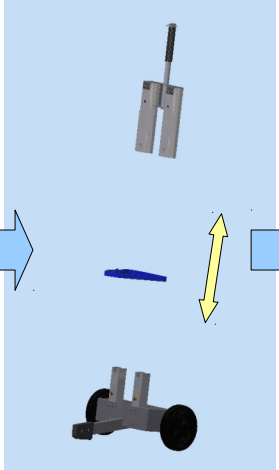

Teile auseinander ziehen

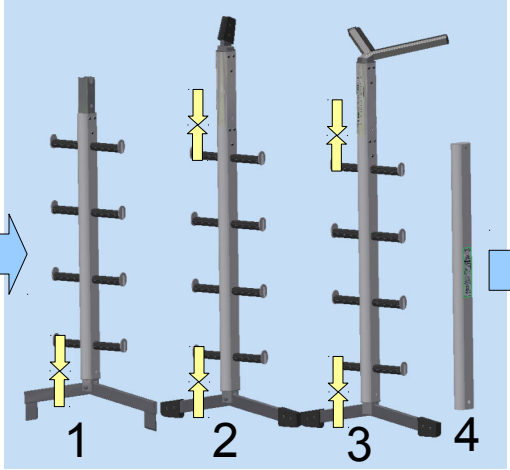

Elemente der Leiter (nicht im Lieferumfang enthalten) zusammen stecken

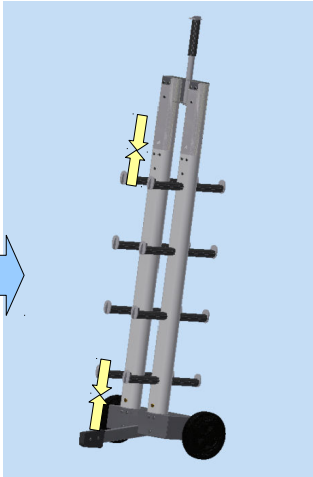

2x Sprossenelement einsetzten

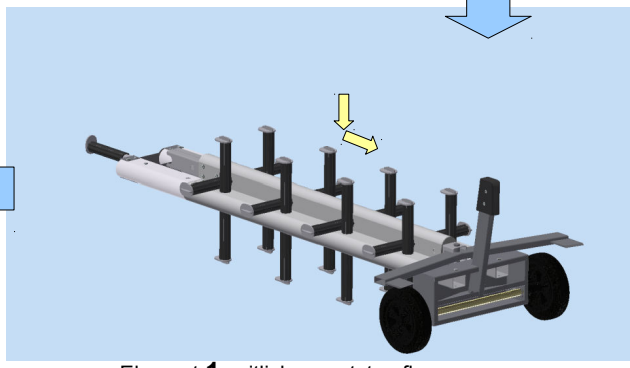

Element **1** seitlich versetzt auflegen

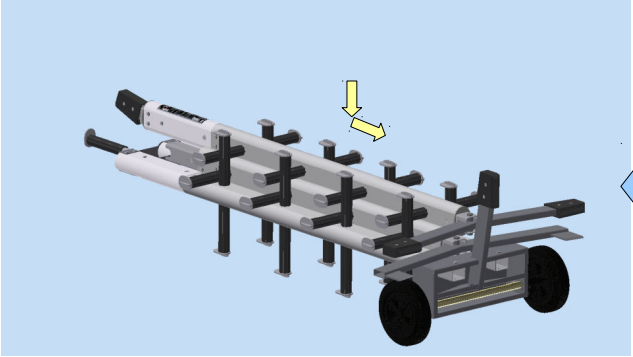

Element **2** auflegen

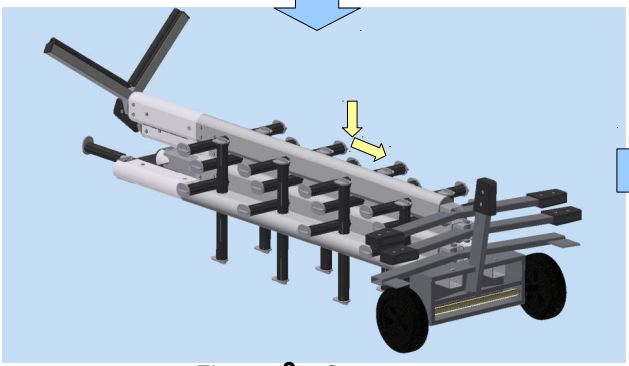

Element **3** auflegen

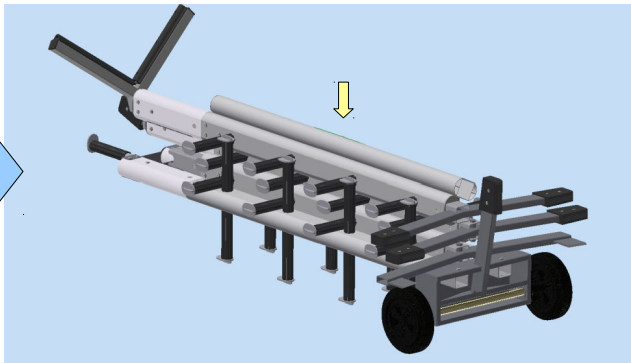

Element **4** auflegen

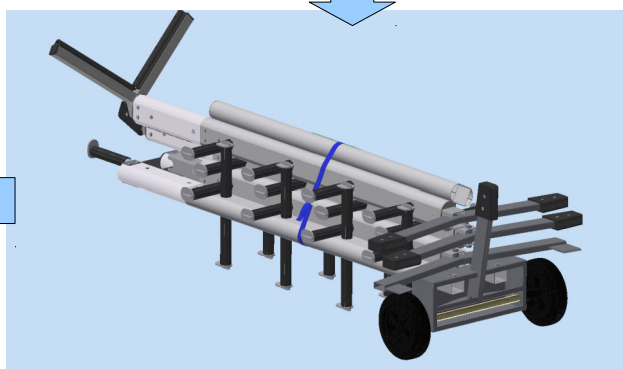

Gurt umlegen und Teile spannen

Die Elemente der Leiter sind nicht im Lieferumfang des Transportwagens enthalten.

ERO Edelstahl-Rohrtechnik GmbH
Industriestraße 1
D-29410 Salzwedel / OT Dambeck

Fon +49 (0) 39035 950-0
Fax +49 (0) 39035 950-142

www.edelstahltechnik.com