Version: 11/2012

infra world
SAUNAKABINEN

Montageanleitung Aussensauna „Terra"

Assembly instructions outdoor saunas „Terra"

Montage-instructies voor „Terra"-buitensauna's

Terra 4

Art. Nr.:391027

Ⓓ

Wichtig vor der Montage

- Die Montageanleitung ist allgemein gültig und kann je nach Modell etwas abweichen.
- Prüfen Sie vor der Montage die Packliste, ob das Produkt auch vollständig und unbeschadet ist. Eventuelle Reklamationen können damit leicht behoben werden.
- Technische Änderungen im Sinne einer Produktweiterentwicklung behalten wir uns vor.
- Wir empfehlen Betonfundamente als Basis für die Außensauna. Diese müssen absolut waagrecht sein und die Tragfähigkeit des Saunahauses gewährleisten (siehe dazu unsere Broschüre:"Folgende Punkte sollen vor Bestellung und Lieferung der Außensauna Terra berücksichtigt werden").
- Die elektrischen Leitungen früh genug zur Außensauna hinleiten. Später kann es schwierig sein.
- Alle Verschraubungen vorbohren.
- Bei möglichen Windgeschwindigkeiten von über 70 km/h empfehlen wir eine Sturmsicherung

Werkstoff Holz und dessen Eigenschaften

Holz ist ein natürlich gewachsener Werkstoff. Gesunde Äste, kleine Risse durch Trockenprozesse und leichte Verfärbungen sind natürliche und charakteristische Merkmale und stellen keinen optischen und konstruktiven Mangel dar. Durch die Erwärmung der Sauna kann es zu verstärktem Harzaustritt an der Oberfläche kommen. Entfernen Sie die Harzrückstände nach dem Abkühlen der Sauna mit einer Abziehklinge und feinem Schleifpapier.

Elektroinstallationen

Die Elektroinstallation darf nur von einem zugelassenen Elektrofachmann unter Beachtung der EVU- und VDE-Richtlinien erfolgen.

Die Montageanleitungen und Hinweise für Ofen, Steuerung und Saunaleuchten sind in den jeweiligen Verpackungen enthalten.

Nachziehen der Gewindestangen:

Die Blockbohlen werden in den ersten Monaten nachtrocknen. Daher ist es notwendig, dass Sie die Muttern der Gewindestangen (Ausfräsung im Boden der Blockbohlensauna) laufend nachziehen.

Hinweis: Wird dies übersehen, können sich Blockbohlen verziehen.

Dacheindeckung:

Wir empfehlen die mitgelieferte Dachpappe nur als Unterdachfolie zu verwenden oder als Zwischenlösung bis der Dachdecker eine dauerhafte Dacheindeckung durchgeführt hat.

Gewährleistungs- oder Garantiebestimmungen

Die Garantie für Holzkonstruktion, Verarbeitungsqualität und elektrische Bauteile beträgt 2 Jahre und kann nur nach Vorlage der Originalrechnung in Anspruch genommen werden. Innerhalb der Garantiezeit werden fehlerhafte Teile kostenlos ersetzt. Die durch den Austausch entstehenden Kosten für Arbeit und Anfahrt sind nicht inkludiert.

Folgende Mängel sind von der Garantie ausgeschlossen:

- Holzverfärbungen und Schädigungen aufgrund unzureichender Belüftung
- Falscher oder ungeeigneter Holzanstrich
- Zu hohe Schneelasten, Windgeschwindigkeiten über 70 km/h, Naturkatastrophen oder andere gewaltsame Einwirkungen
- Unzureichende Pflege des Holzes
- Bauseitige Veränderungen am Saunahaus
- Schäden aufgrund einer unsachgemäßen Behandlung während oder nach den Montagearbeiten
- Keine geeigneten Fundamente

Reinigungs- und Pflegehinweise:

- Das Holz darf vor oder während der Montage nicht in der prallen Sonne oder anhaltender Feuchtigkeit ausgesetzt werden.
- Spannstangen müssen nach einigen Monaten nachgezogen werden.
- Ca. alle 2 Jahre soll der Schutzanstrich erneuert werden.
- Erkundigen Sie sich nach geeigneten Lasuren bei Ihrem Fachhändler.
- Die Sauna sollte regelmäßig gereinigt werden. Verwenden Sie dazu nur ein feuchtes Tuch oder ein spezielles Saunareinigungsmittel. Die Holzteile der Sauna dürfen innen nicht gestrichen, lackiert oder auf eine andere Art oberflächenbehandelt werden.

Technische Änderungen vorbehalten. © by TPI GmbH, Frankenburg, Austria

SAUNAHAUS TERRA 4 – EINREICHPLAN

Vorderansicht

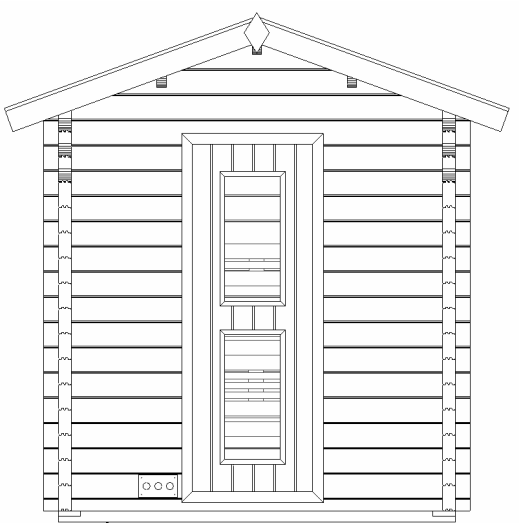

Seitenansicht rechts

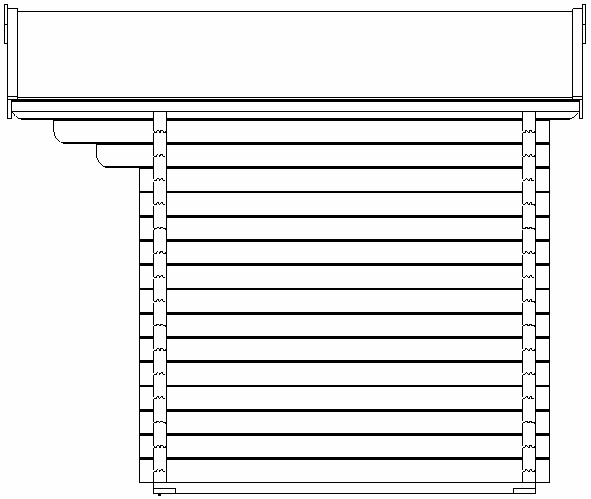

Rückenansicht

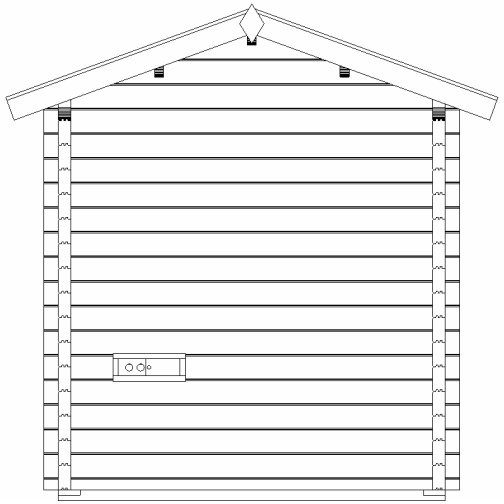

Seitenansicht links

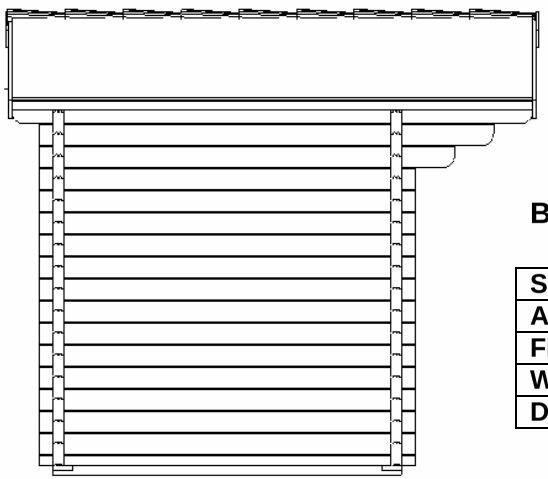

Grundriss

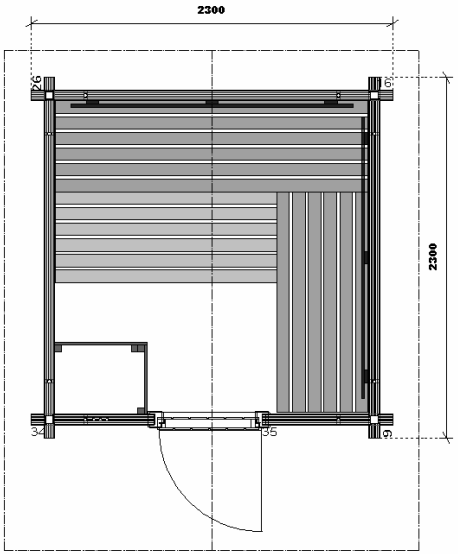

Bezeichnung:

Sockelmass (BxT):	**214x214 cm**
Aussenmass (BxT):	**230x230 cm**
Firsthöhe:	**268cm**
Wandstärke:	**70 mm**
Dachfläche:	**9m^2**

GRUNDRISS

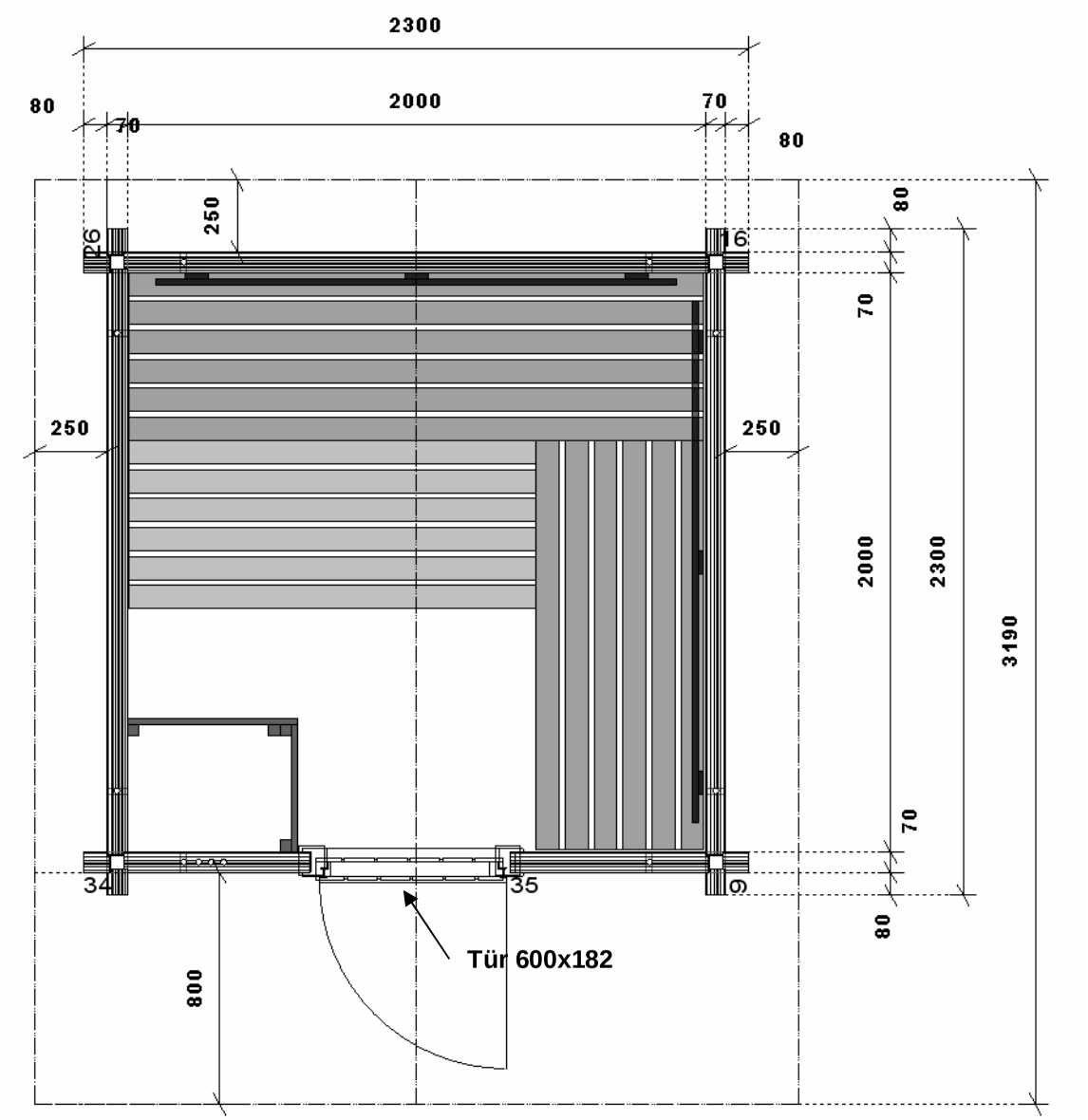
2300
80
2000
70
70
80
250
26
16
80
70
250
250
2000
2300
3190
70
34
35
9
80
800
Tür 600x182

SAUNAHAUS TPI TYP 4– 3D ANSICHT

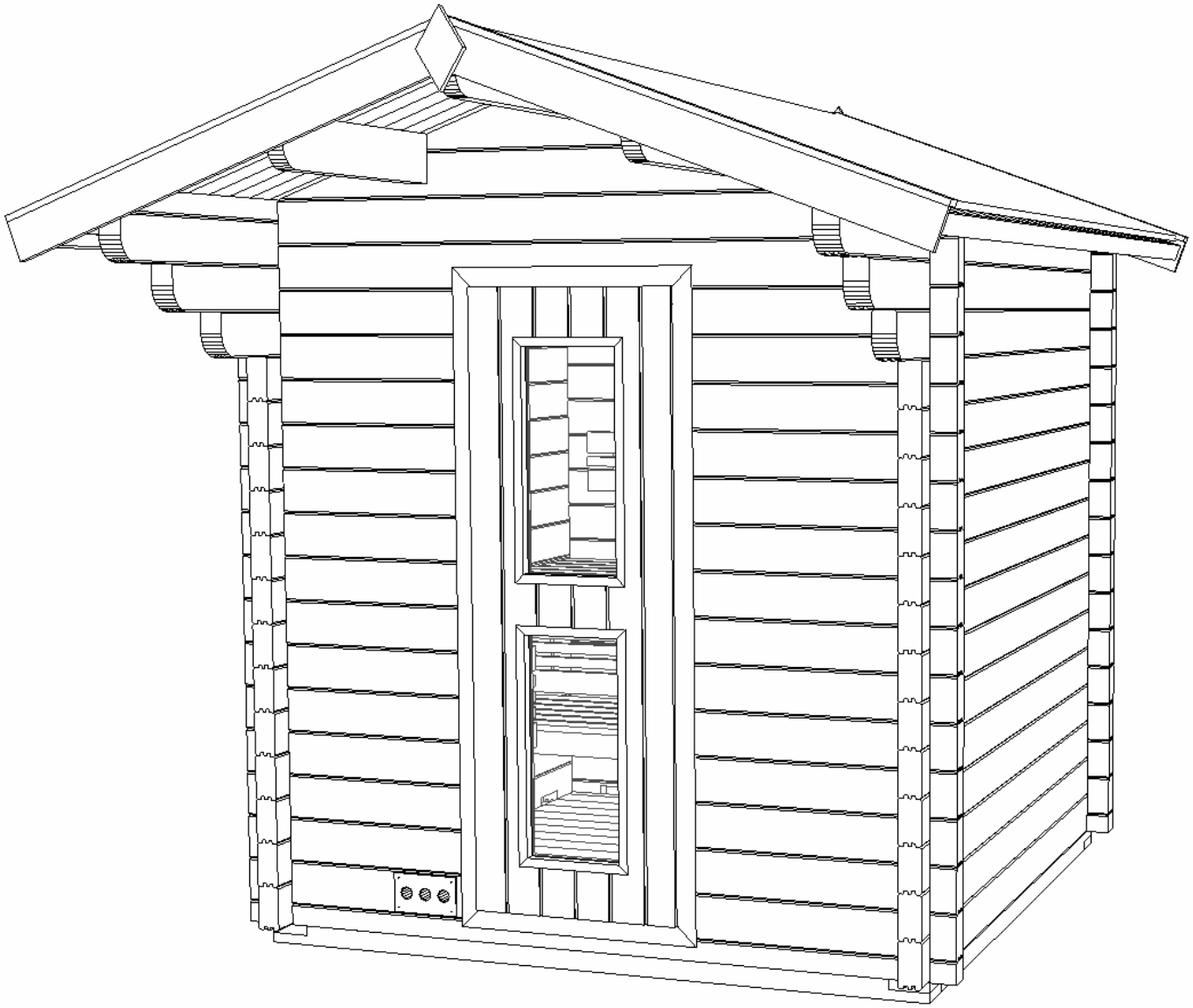

Saunahaus Terra 4					
Pos.	Teil	Stück	Länge in mm	Abmessung in mm	
8	PD 70x136-146	1	2300	70	146
9	PD 70x136-146	12	2300	70	146
10	PD 70x136-146	1	2540	70	146
11	PD 70x136-146	1	2780	70	146
12	PD 70x136-146	1	3190	70	146
13	PD 70x136-146	1	3190	70	65
14	PD 70x136-146	1	2300	70	75
15	PD 70x136-146	1	2300	70	146
16	PD 70x136-146	13	2300	70	146
17	PD 70x136-146	1	2300	70	146
18	PD 70x136-146	1	2300	70	146
19	PD 70x136-146	1	2001	70	146
20	PD 70x136-146	1	93	70	146
21	PD 70x136-146	1	984	70	146
22	PD 70x136-146	1	93	70	146
23	PD 70x136-146	1	232	70	146
24	PD 70x136-146	1	232	70	146
25	PD 70x136-146	1	2300	70	146
26	PD 70x136-146	12	2300	70	146
27	PD 70x136-146	1	2540	70	146
28	PD 70x136-146	1	2780	70	146
29	PD 70x136-146	1	3190	70	146
30	PD 70x136-146	1	3190	70	65
31	PD 70x136-146	1	2300	70	75
32	PD 70x136-146	1	783	70	146
33	PD 70x136-146	1	828	70	146
34	PD 70x136-146	13	783	70	146
35	PD 70x136-146	13	828	70	146
36	PD 70x136-146	1	2300	70	146
37	PD 70x136-146	1	2300	70	146
38	PD 70x136-146	1	2001	70	146
39	PD 70x136-146	1	93	70	146
40	PD 70x136-146	1	93	70	146
41	PD 70x136-146	1	984	70	146
42	PD 70x136-146	1	232	70	146
43	PD 70x136-146	1	232	70	146
60	Boden	1	1990	18	1990
4	Bodenbalken	1	2140	120	60
5	Bodenbalken	1	2140	120	60
6	Bodenbalken	2	2140	60	120
7	Bodenbalken	3	1966	57	60
61	Bodenleiste	4	2100	18	33
70	Dachbretter	2	1400	18	3190
1	Dachbalken	1	3190	50	146
2	Dachbalken	1	3190	50	146
3	Dachbalken	1	3190	50	146
71	Dach-Stirnleiste A	4	1440	18	116
72	Dach-Stirnleiste B	4	1440	18	28
73	Seintendachleiste	2	3190	18	56
74	Balken unter die Seitenleiste	2	3190	28	28
75	Zeichen	2	218	18	136
Sauna 81	Dachleiste	2	1998	30	30
82	Dachleiste	2	1938	30	30

83	Stützbohlen	4	560	33	50
84	Stützbohlen	4	200	33	50
85	Stützbohlen	2	1170	33	50
86	Dach	1	1990	56	995
87	Dach	1	1990	56	995
88	Obere Liege	1	1990	100	580
89	Untere Liege	1	1990	100	580
90	Obere Liege	1	1410	100	580
91	Rückenlehne	2	1900	44	217
92	Zwischenrückenlehne	1	1988	70	311
93	Zwischenrückenlehne	1	1410	70	311
94	Bodenrost	1	800	42	600
95	Ofendeckung	1			
96	Lichabdeckung	1			
97	Kopfstütze	3			
98	Luftabdeckung	1			
	Saunalampe	1			
100	Schutzgitter	1			
	Tür	1	741x1964 (681x1899)		
	Gewindestange	8	2000		M10
	Gewindestange	290	4		M10
	Gewindestange	160	4		M10
	Dachpappe š.1000mm	13,5m			
	Montagepaket	1			
	Montageanleitung	1			

BODENROST – 3D

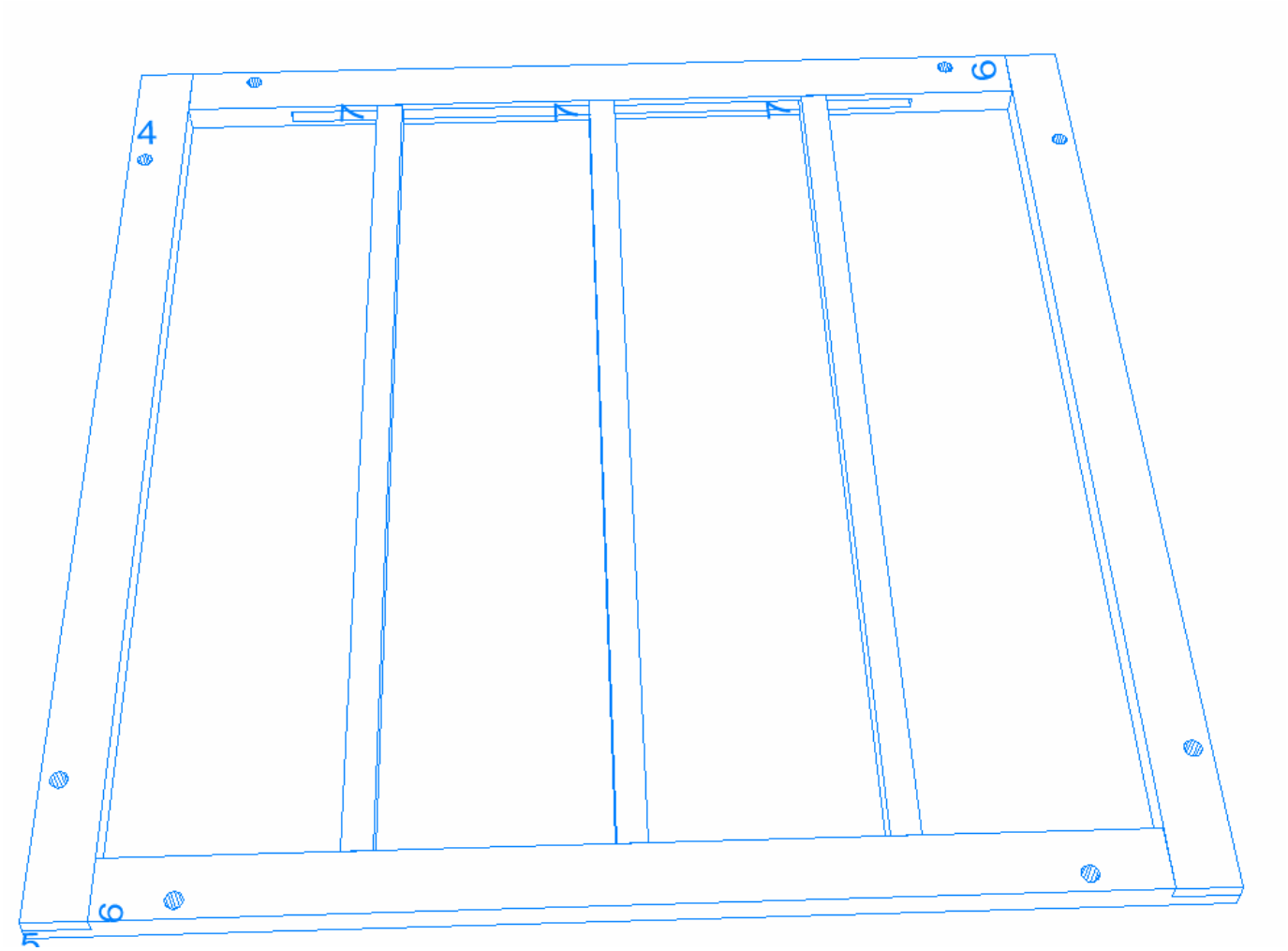

BODENROST – GRUNDRISS

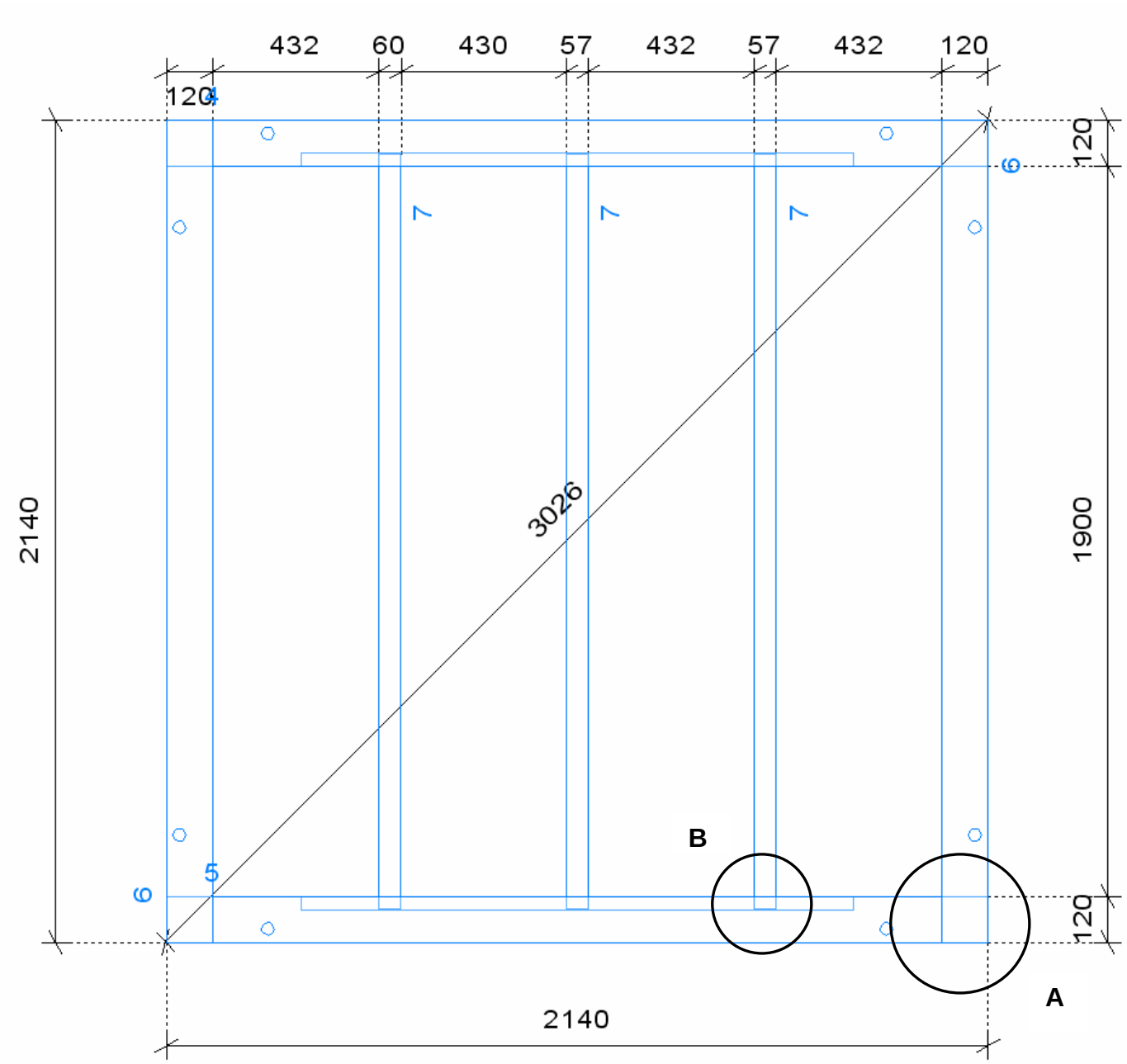

DETAIL A

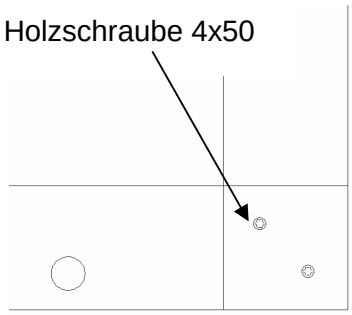

DETAIL B - SCHNITT

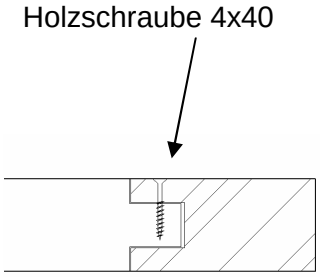

BODENROST – BODENBRETTER

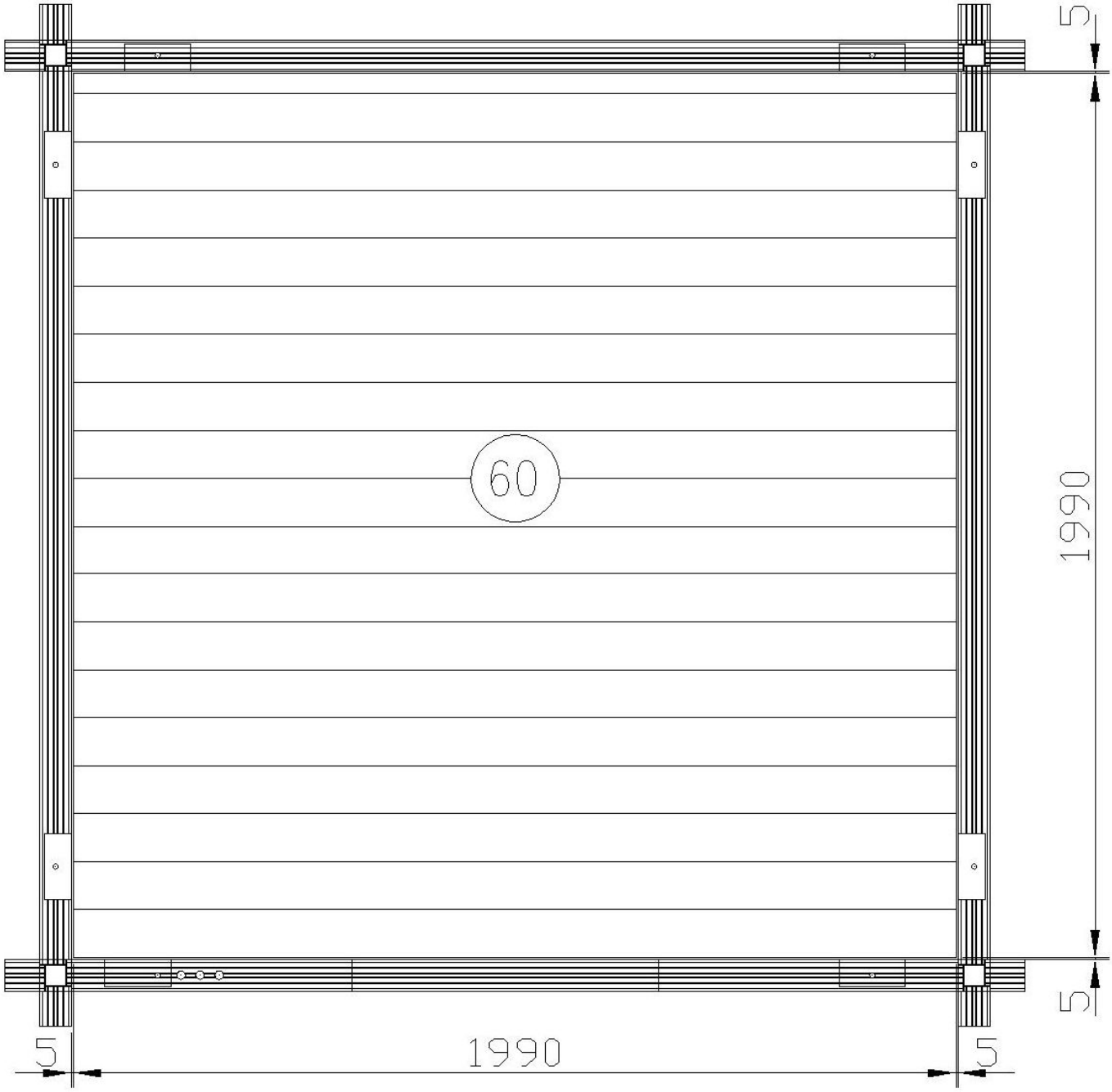

Bemerkung: Bodenbretter zum Schluss montieren

BODENROST – BODENLEISTEN

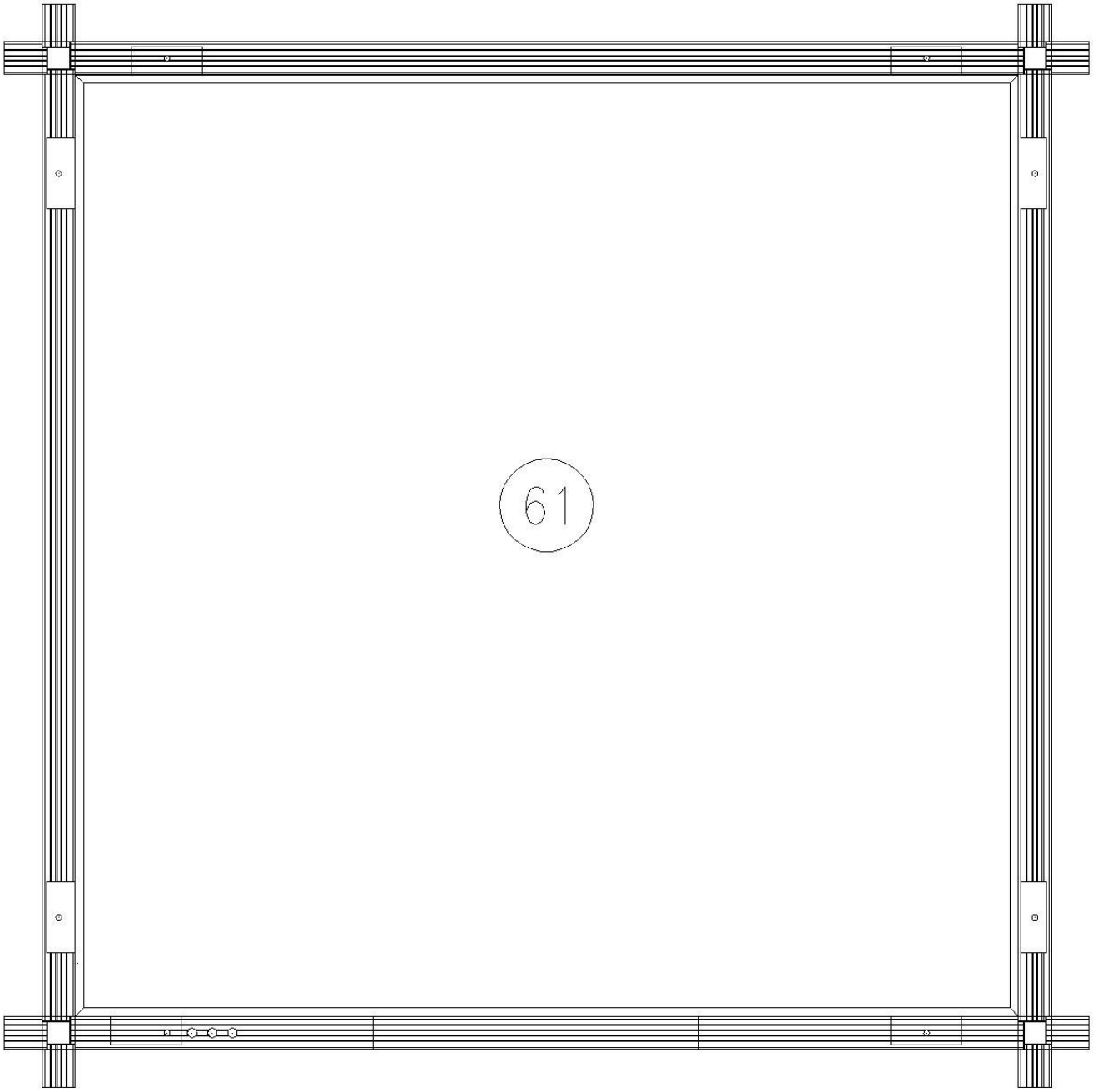

Bemerkung: Sockelleisten zum Schluss montieren

VORDERWAND A

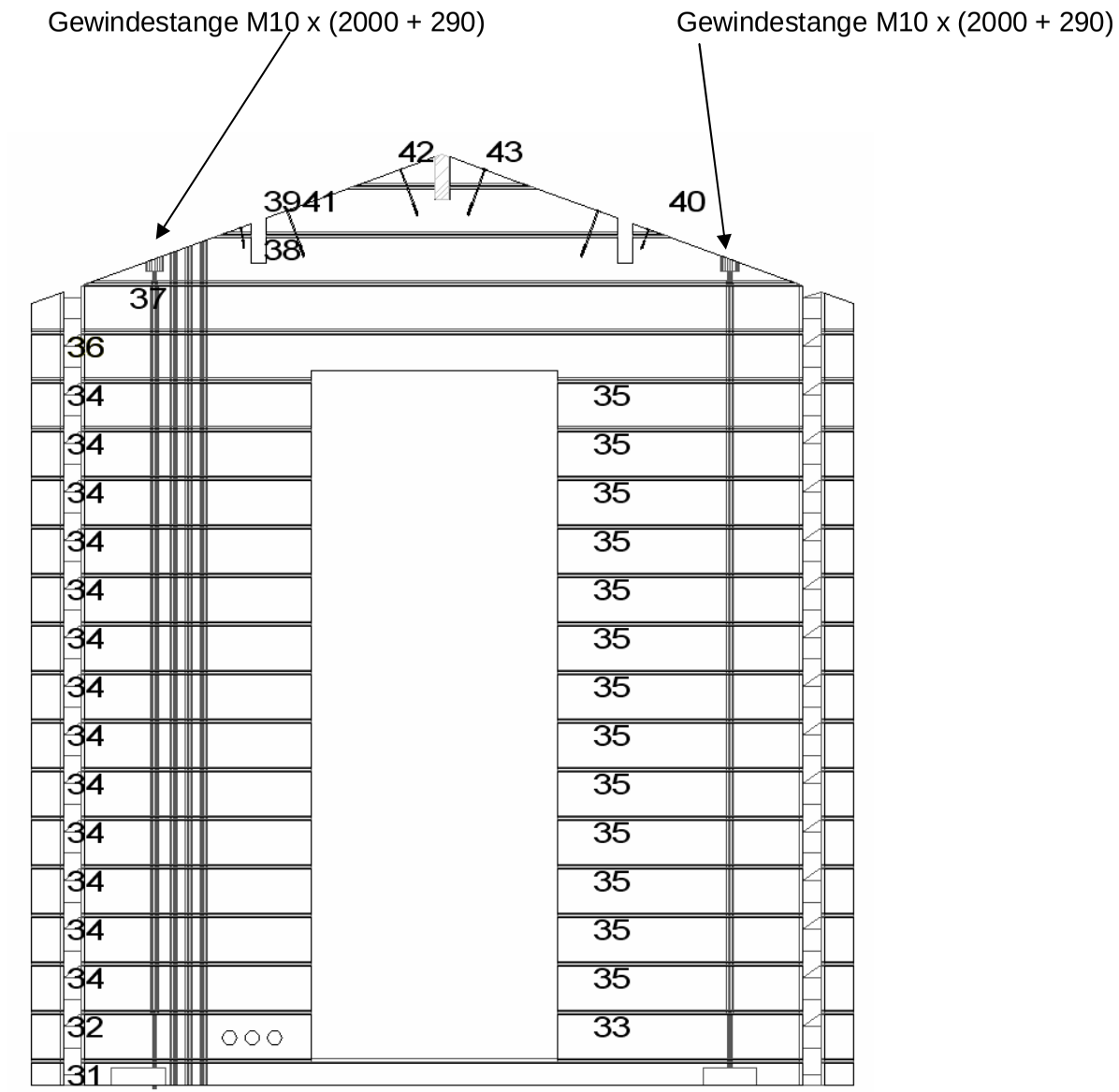

Detail des Stoßes – der Unterteil – der Bodenrost

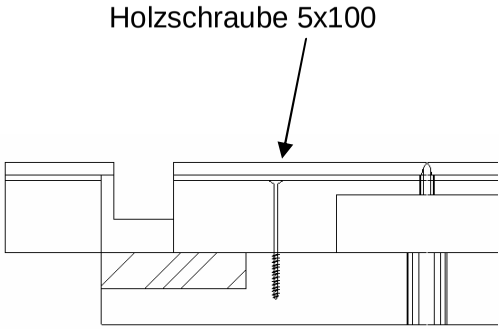

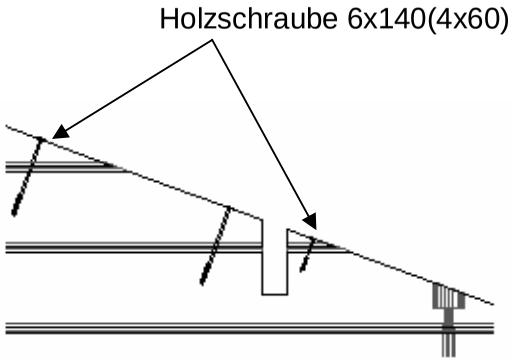

Bemerkung: nach der ca. 5. Blockbohlenreihe die Türen einsetzen.

SEITENWAND RECHTS B

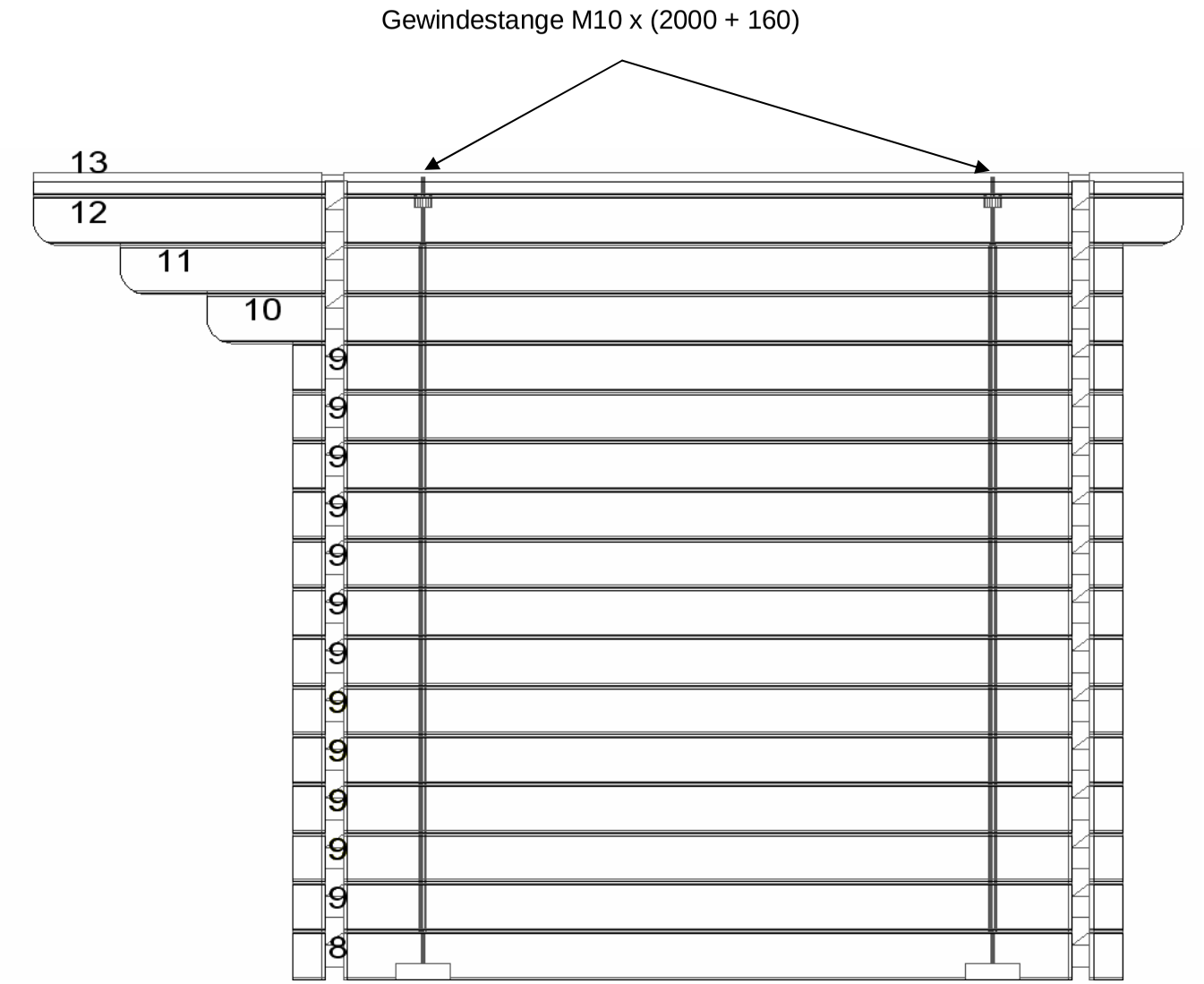

Detail des Stoßes – der Unterteil – der Bodenrost

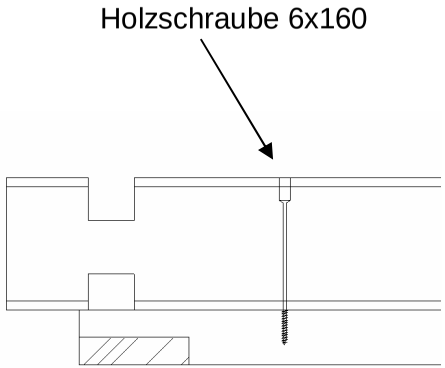

SEITENWAND LINKS C

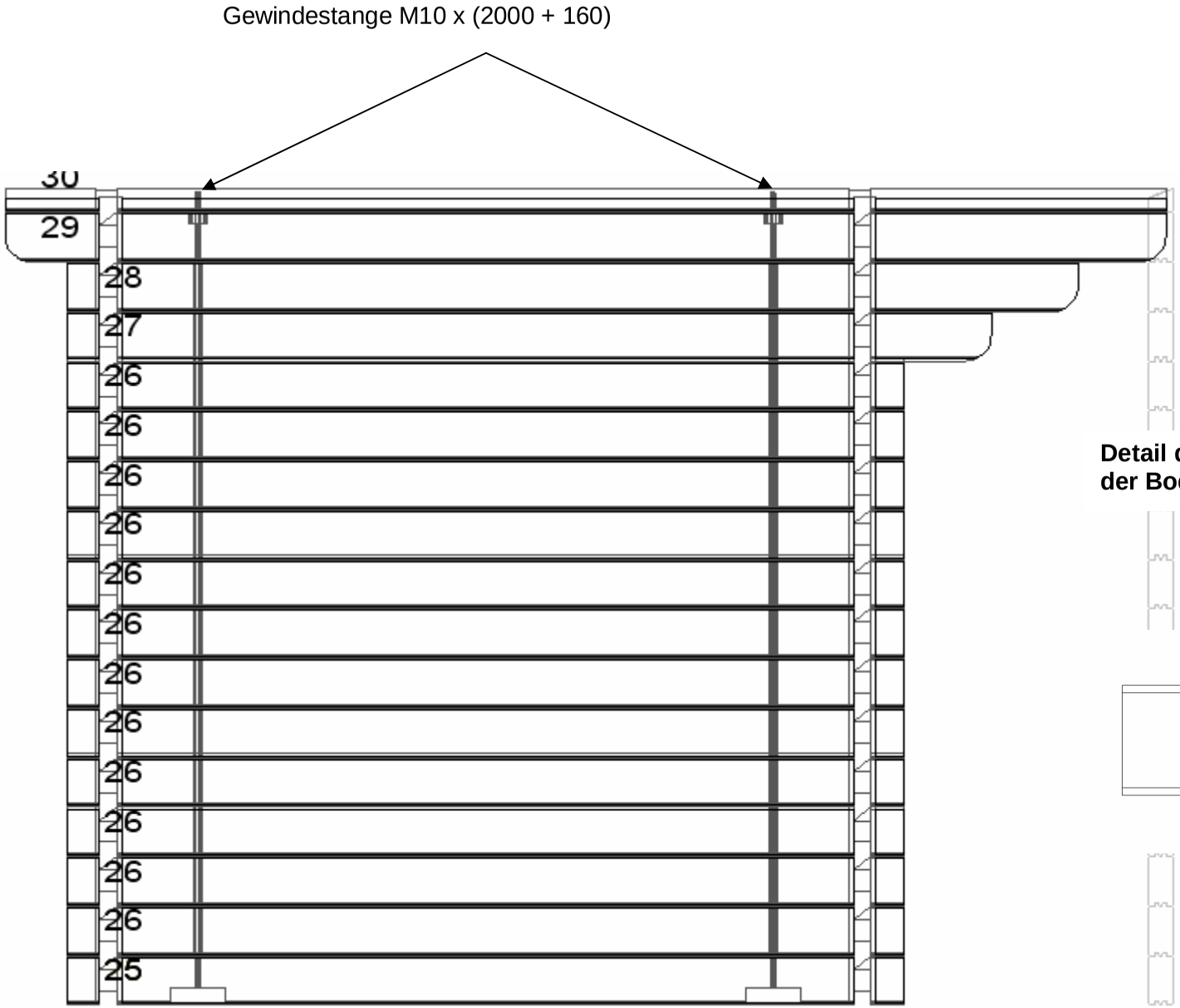

Detail des Stoßes – der Unterteil – der Bodenrost

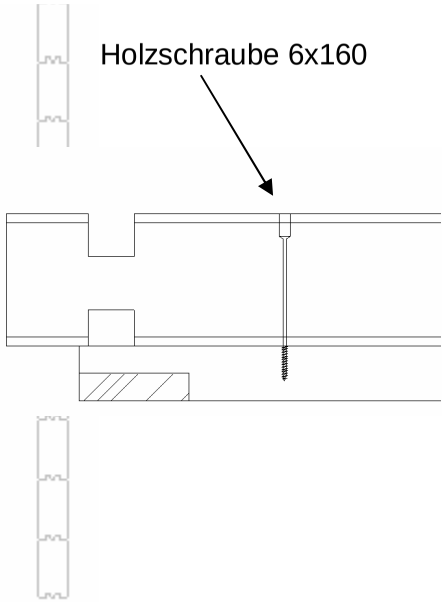

RÜCKWAND D

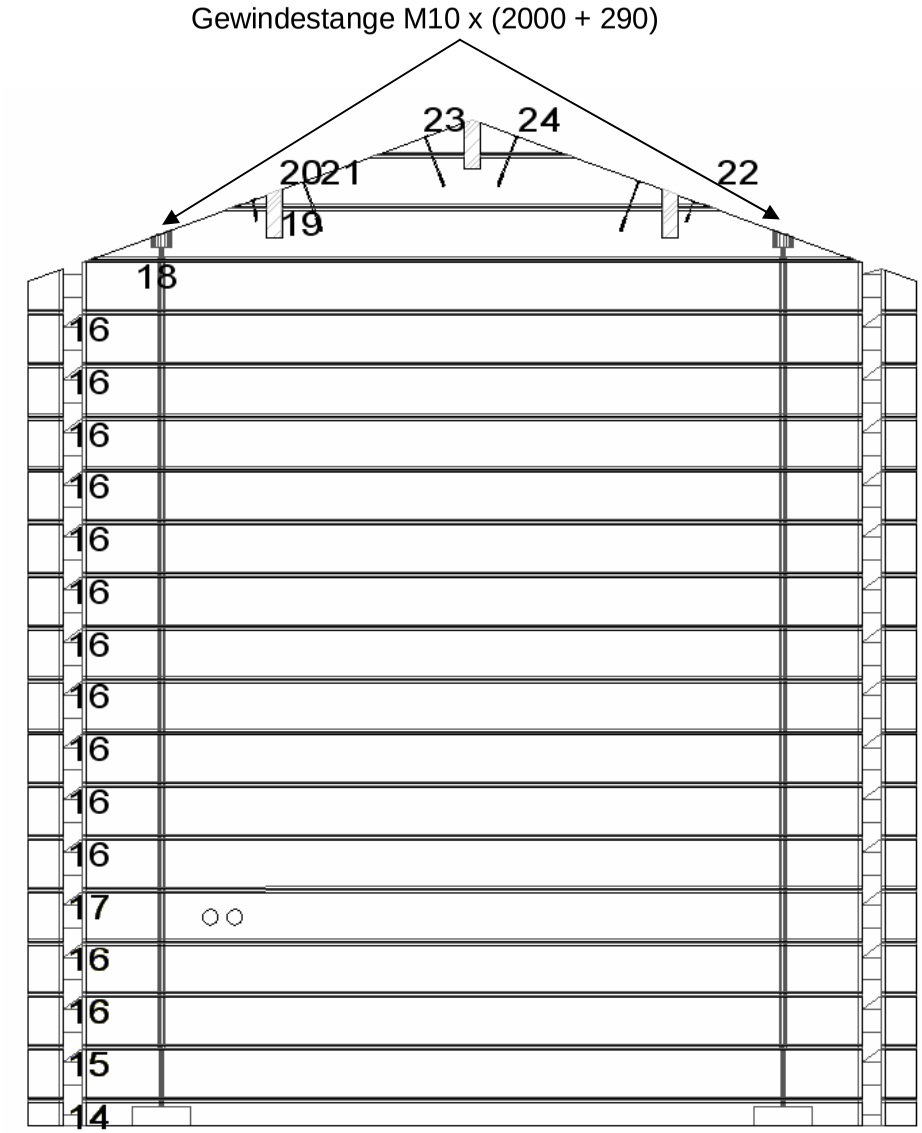

Detail des Stoßes – der Unterteil – der Bodenrost

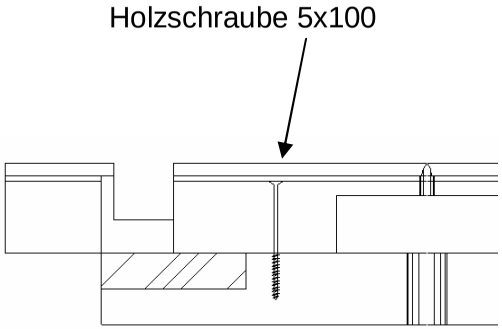

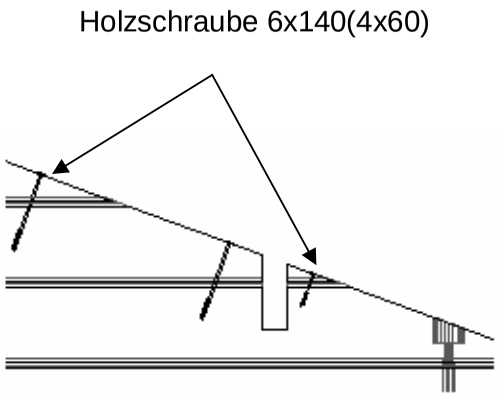

Montage der Gewindestangen

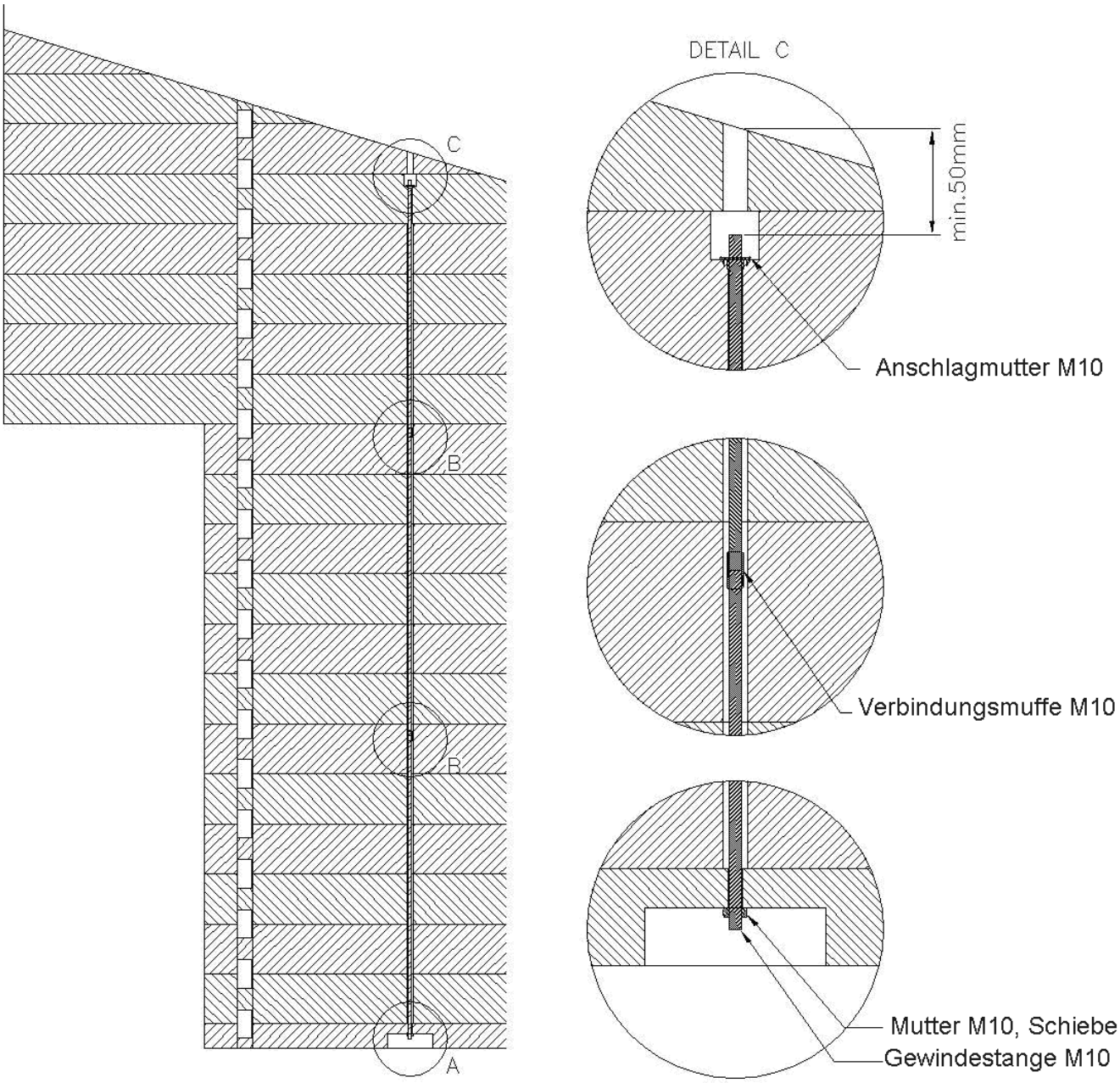

Die Gewindestangen für die Wände werden in der Länge von 1m oder 2 m geliefert.
Wenn nötig die Gewindestangen mit Hilfe der Verbindungsmuffe verbinden.
Nach der Montage der ersten vier Reihen Blockbohlen stecken Sie die Gewindestangen in die Löcher der Wanteile. Nach dem einsetzen des letzten oberen Wandteiles mit dem versenkten Loch ca. 4cm, ziehen Sie auf die Gewindestange die Anschlagmutter an und schlagen Sie mit den Spitzen in das Holz ein.
Messen Sie die obere Gewindestange ab, und schneiden Sie so, das zwischen den Stangenende und Dach ein Spalt von 5 cm bleibt.
Ziehen Sie die Mutter in der Fräsung am Boden an. Nach der Trocknung des Holzes müssen Sie die Mutter am Boden nachziehen. Dies ist notwendig da das Holz nachtrocknet.

DACH

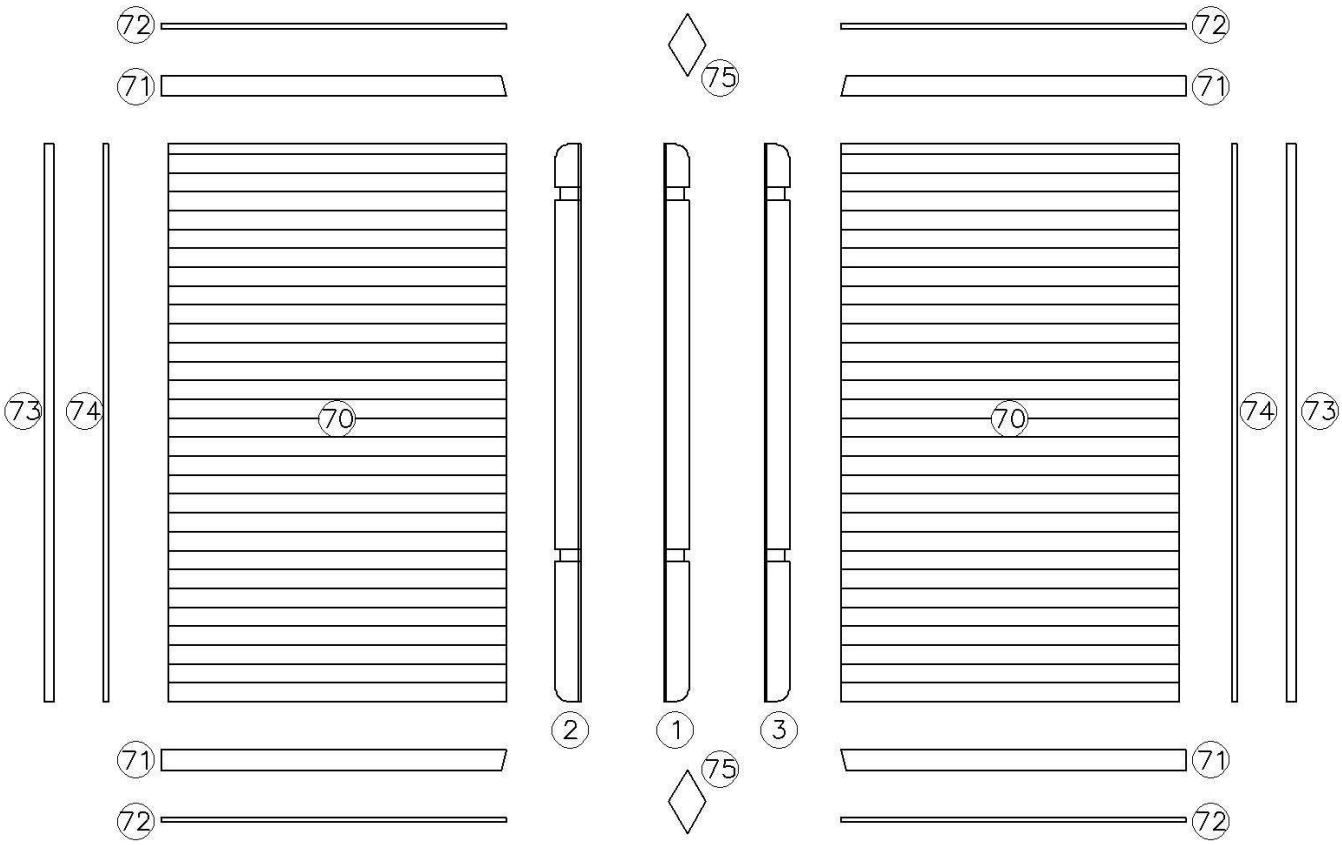

DACH - DETAIL

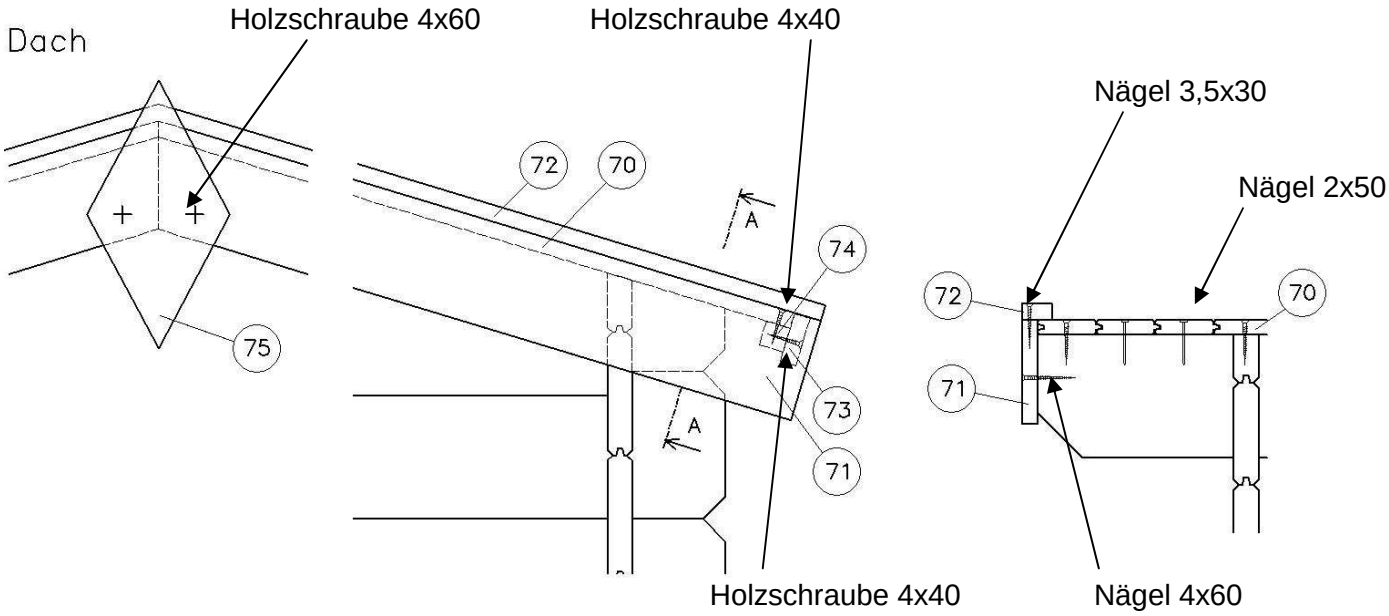

SAUNA - DACHLEISTE

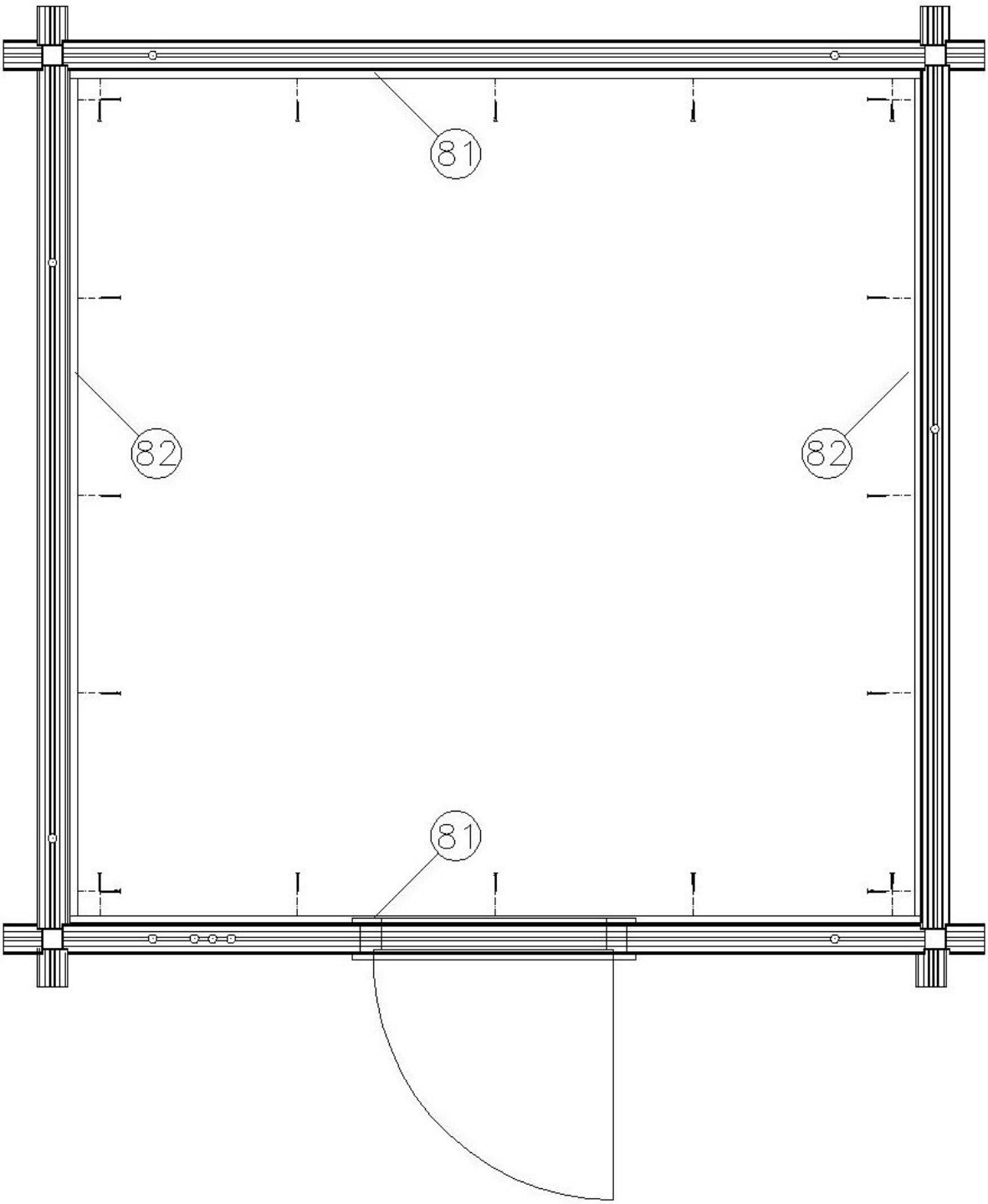

20x Holzschrube 4x70

SAUNA – DACH

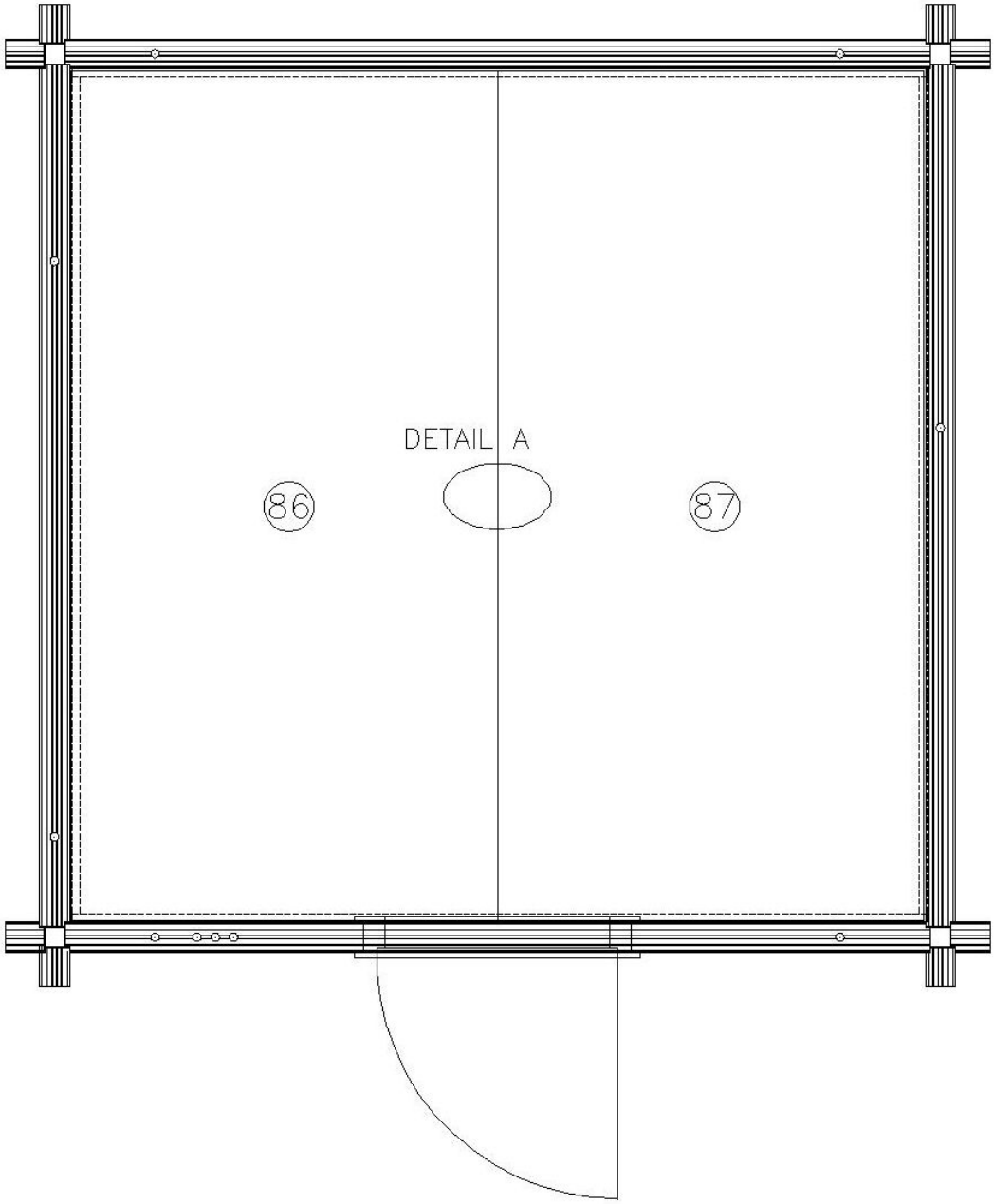

DETAIL A

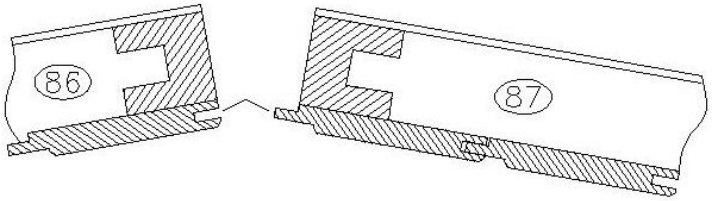

SAUNA – INTERIOR

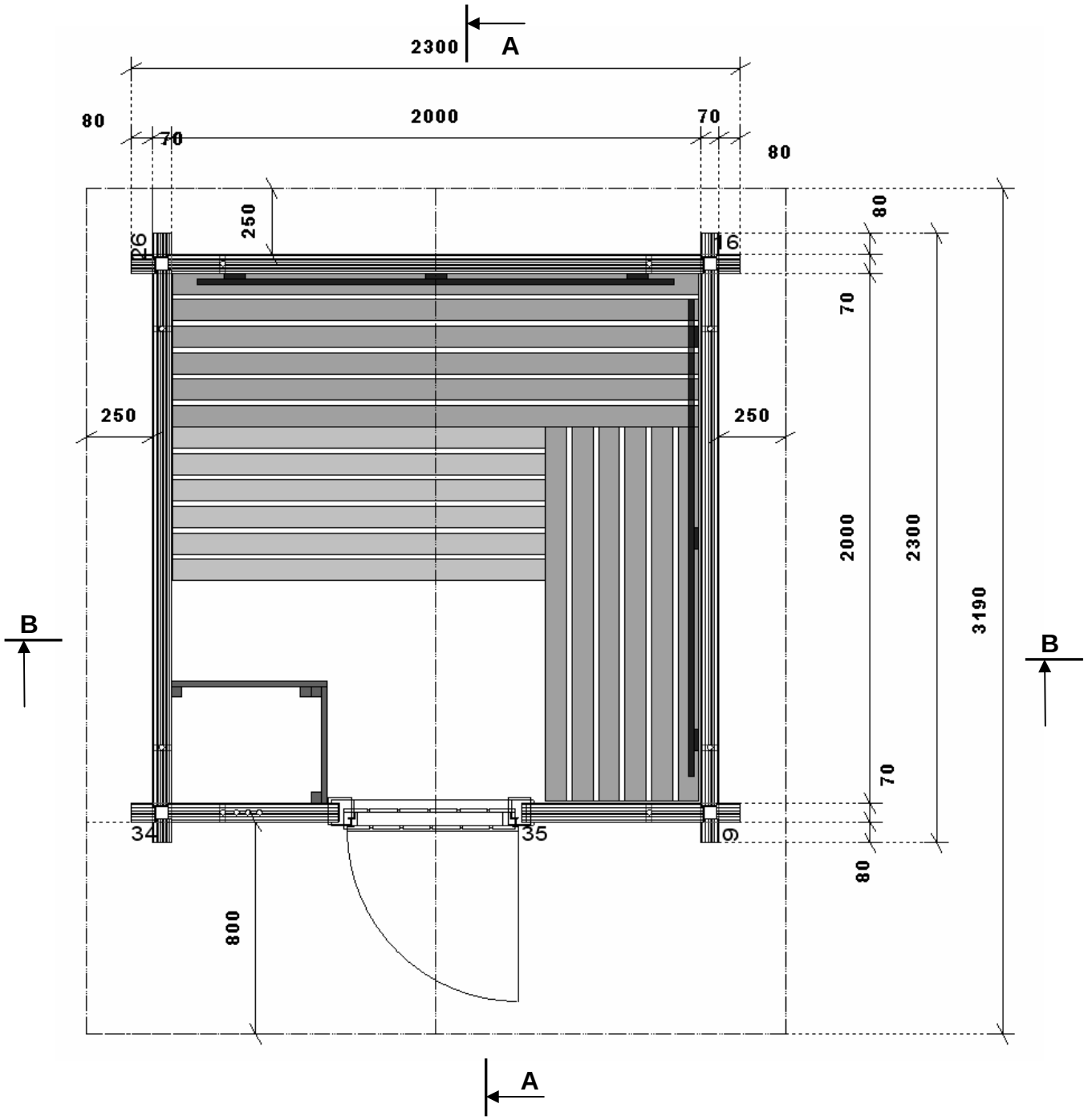

STÜTZBOHLEN – MONTAGE

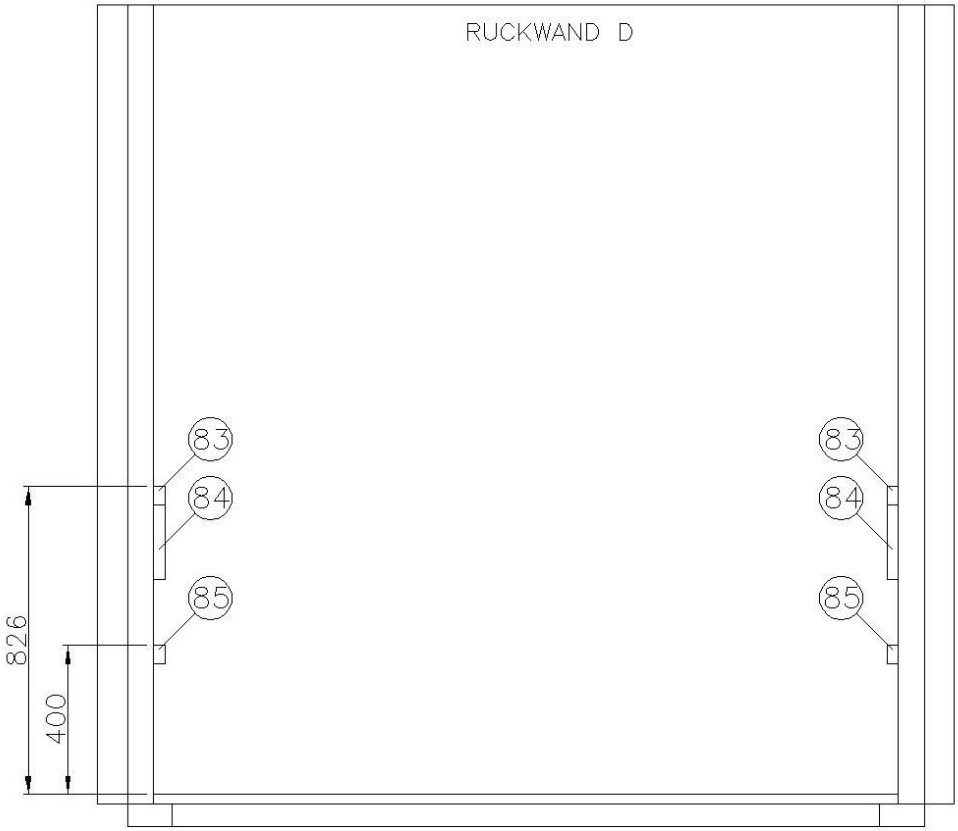

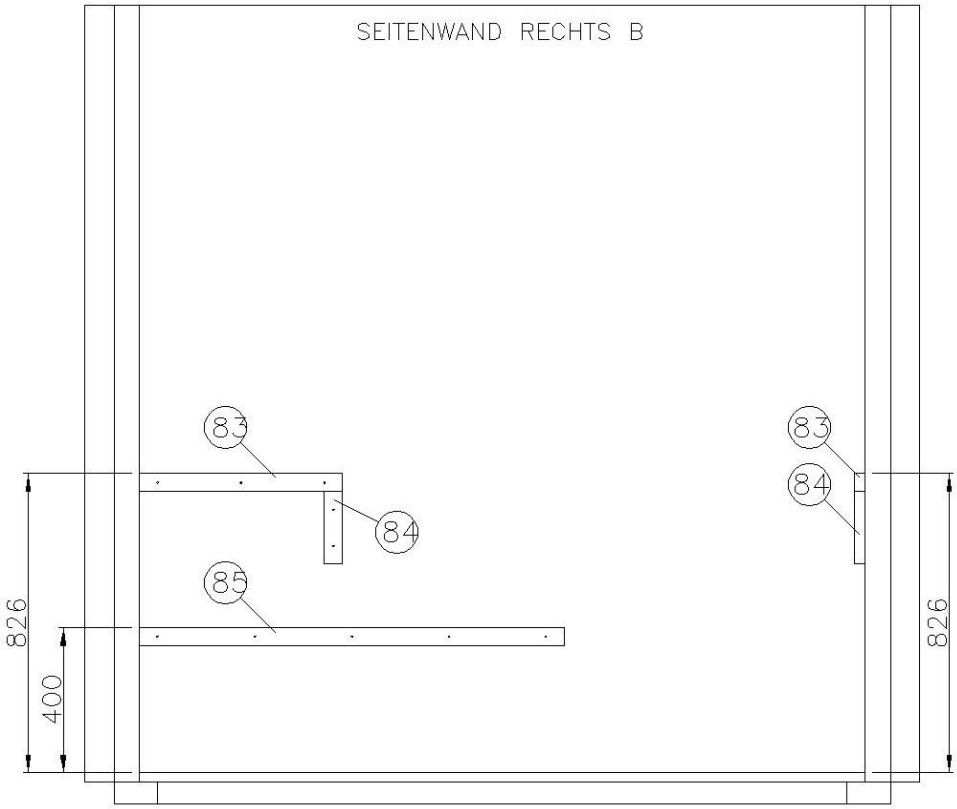

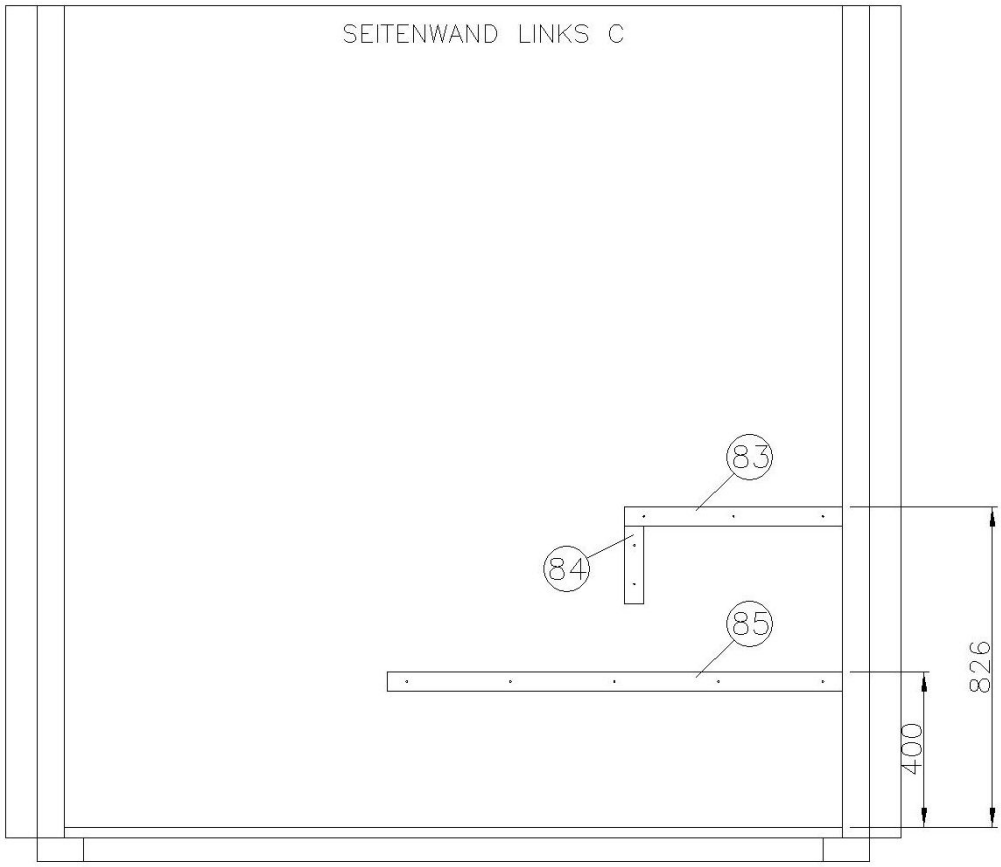
SEITENWAND LINKS C
83
84
85
826
400

INTERIOR – SCHNITT A-A

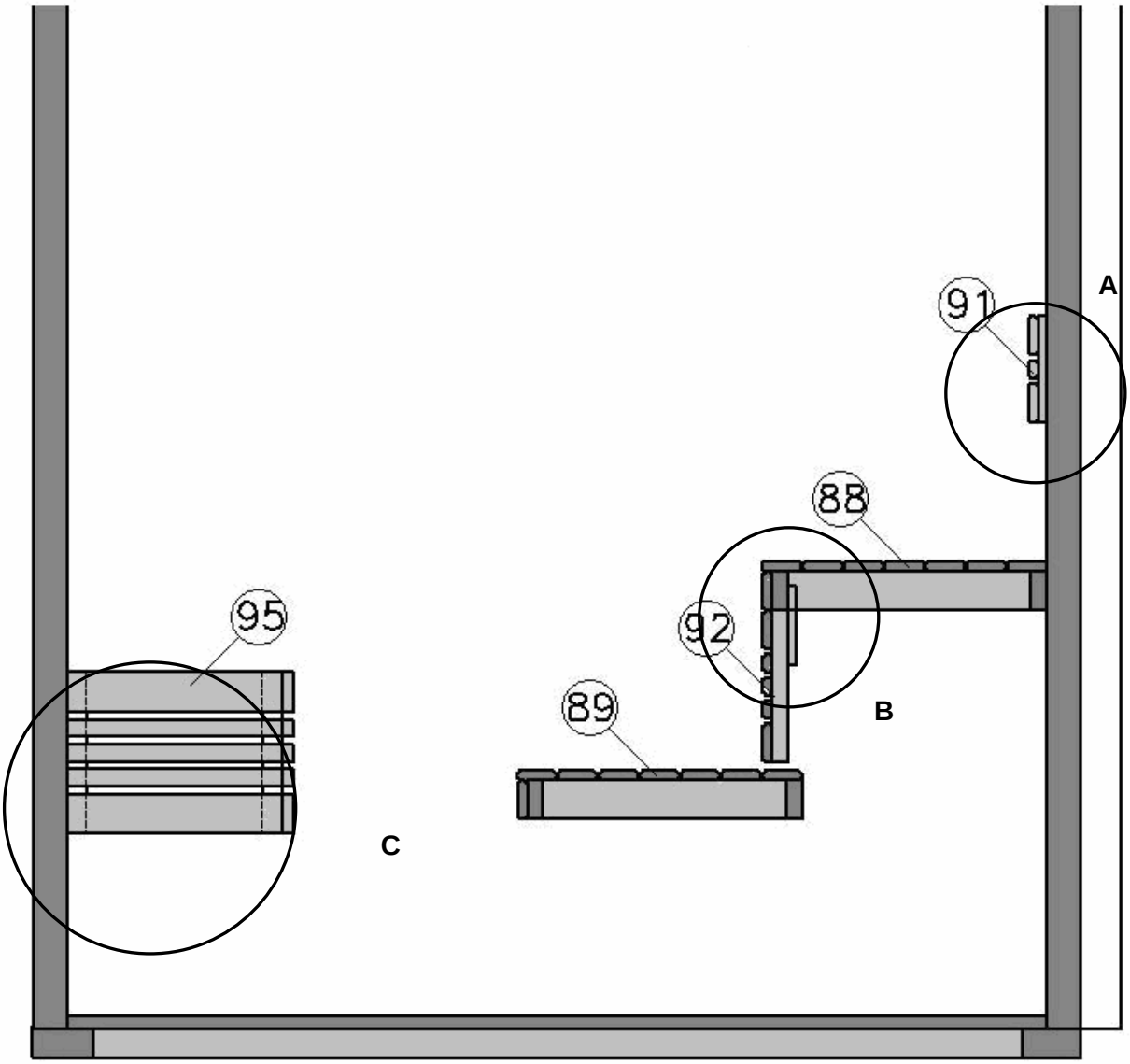

DETAIL A

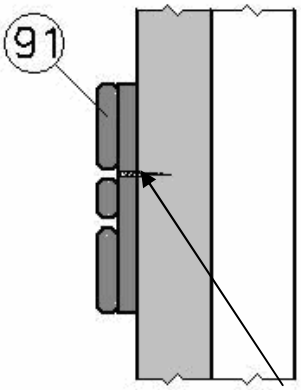

Holzschraube
4x50

DETAIL B

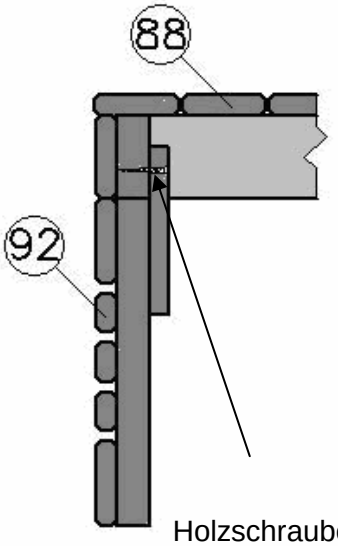

Holzschraube
4x50

DETAIL C - SCHNITT

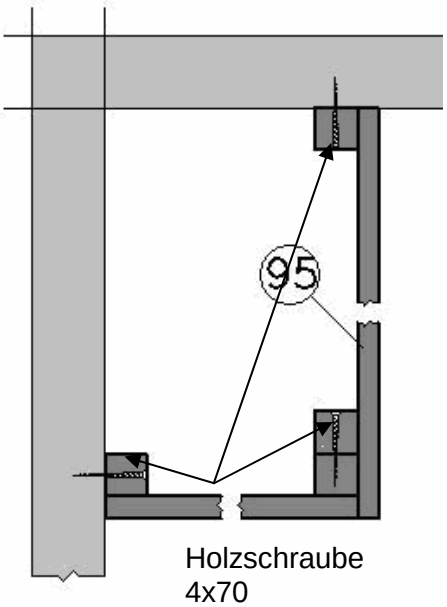

Holzschraube
4x70

INTERIOR – SCHNITT B-B

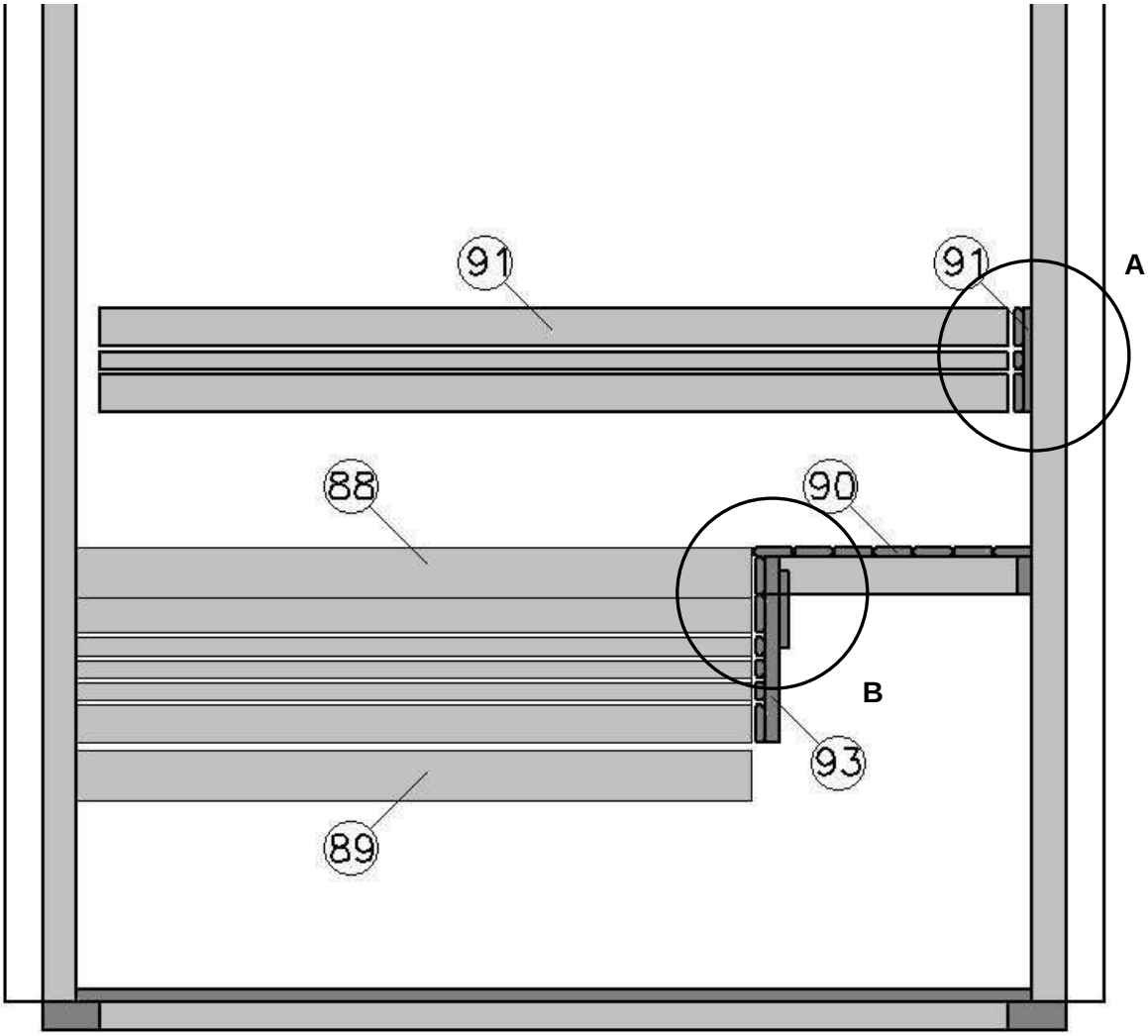

DETAIL A

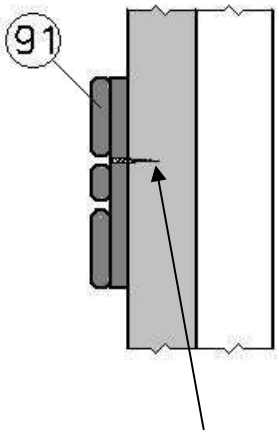

DETAIL B

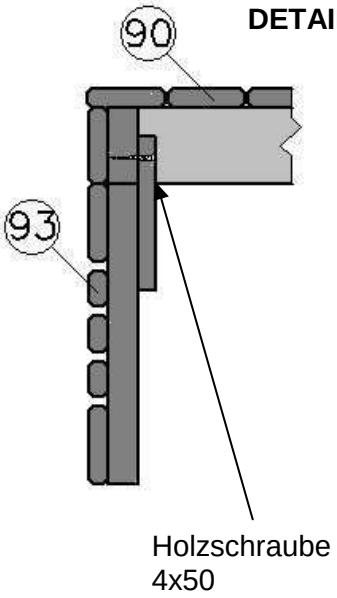

LUFTUNGSSCHIEBER MIT INSEKTNGITTE - MONTAGE

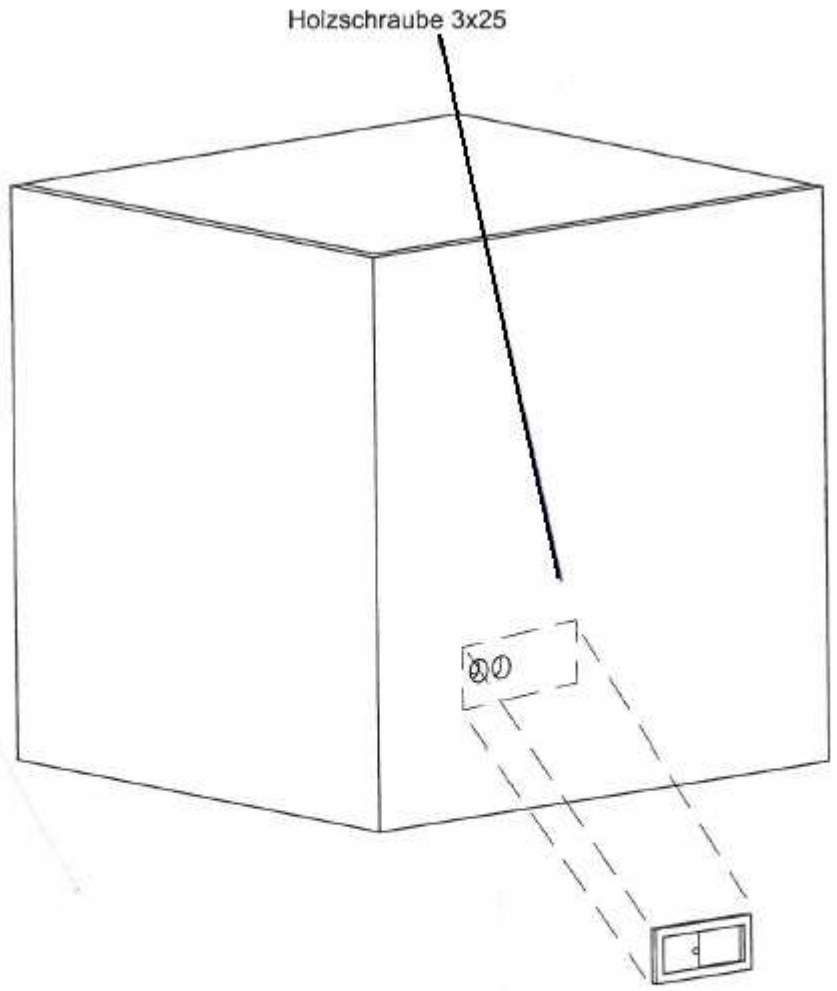

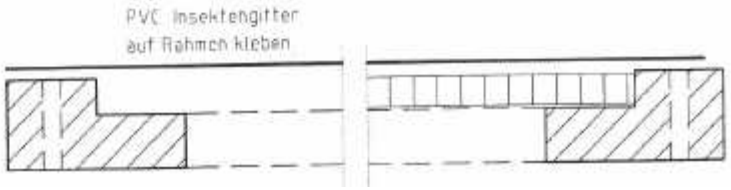
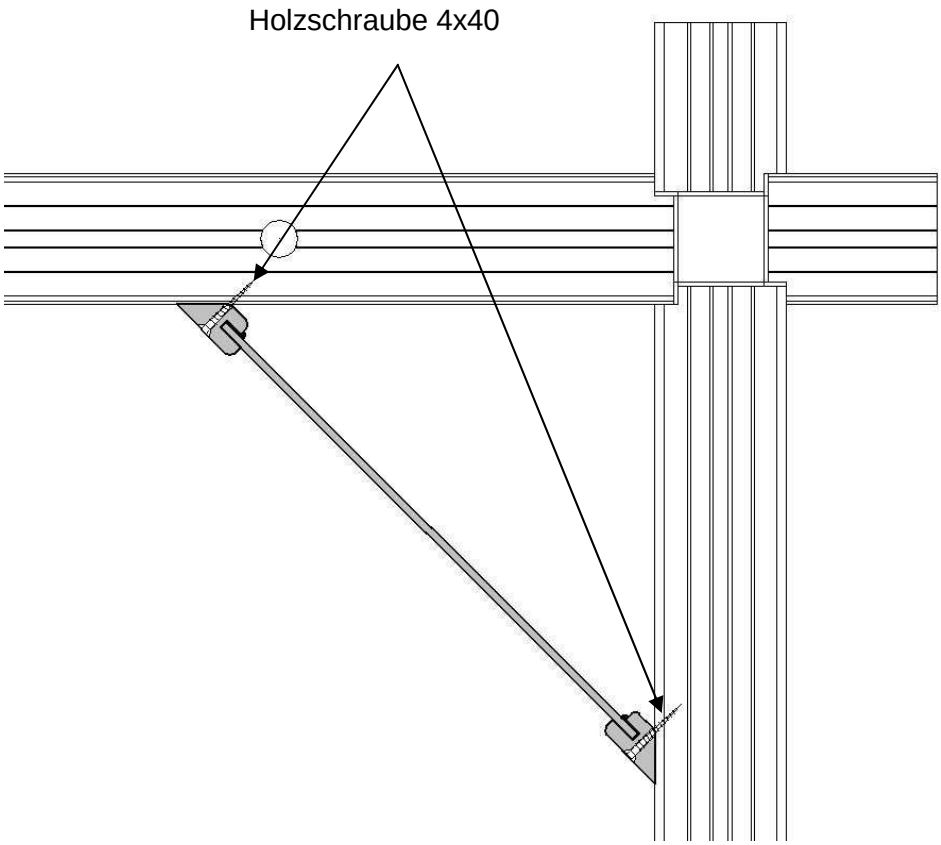
ECKBLENDSCHIRM – MONTAGE