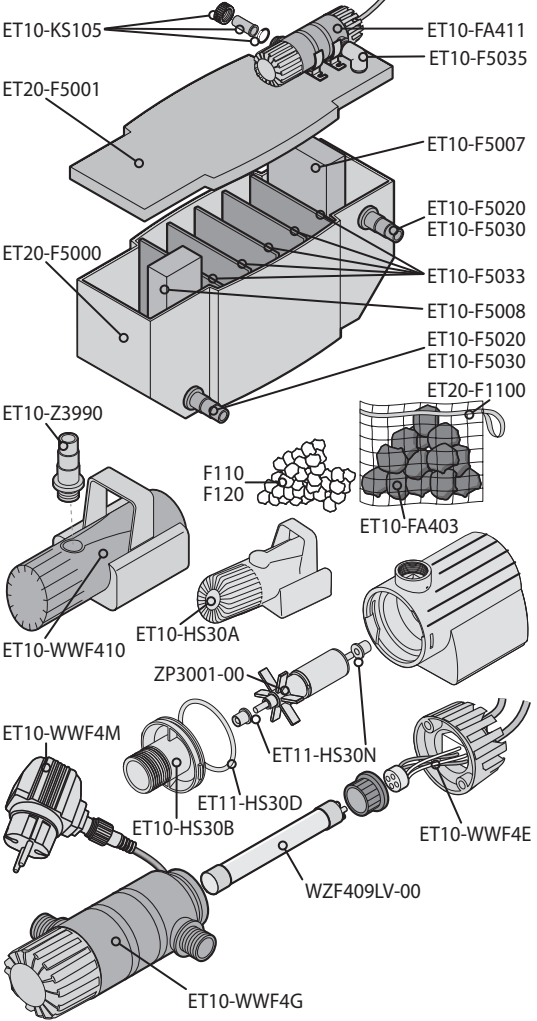
ET10-KS105
ET10-FA411
ET10-F5035
ET20-F5001
ET10-F5007
ET10-F5020
ET10-F5030
ET20-F5000
ET10-F5033
ET10-F5008
ET10-F5020
ET10-F5030
ET20-F1100
ET10-Z3990
F110
F120
ET10-FA403
ET10-HS30A
ET10-WWF410
ZP3001-00
ET10-WWF4M
ET11-HS30N
ET11-HS30D
ET10-HS30B
ET10-WWF4E
WZF409LV-00
ET10-WWF4G