Montageanleitung Tür

für Norderney Steckzaunsystem

Inhalt:

Schloss, bereits an Tür vormontiert

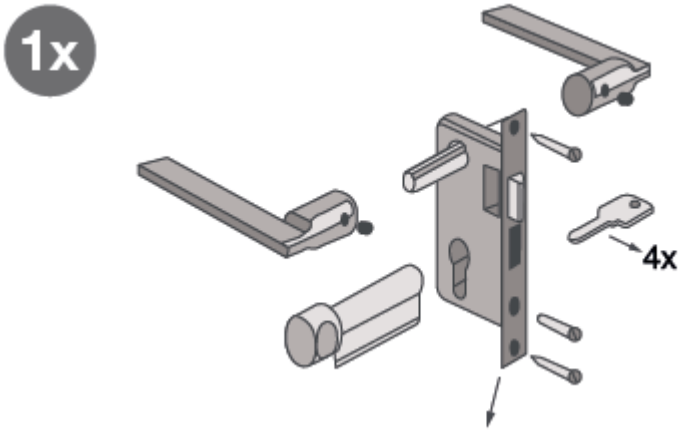

Beschläge

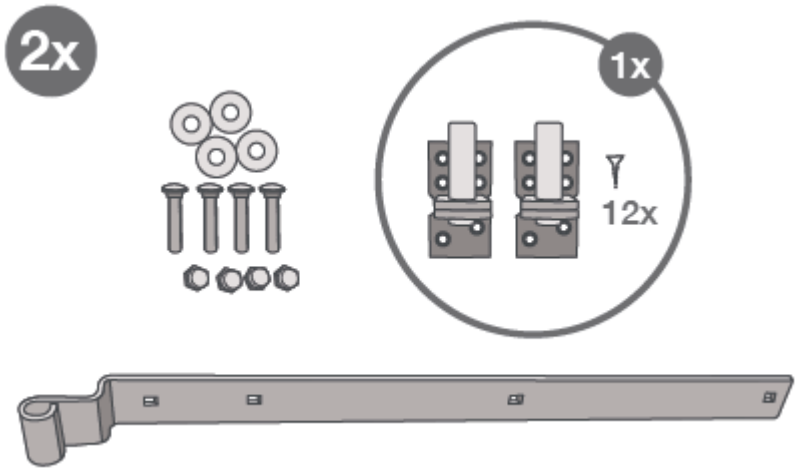

Montage:

Befestigung Schloss

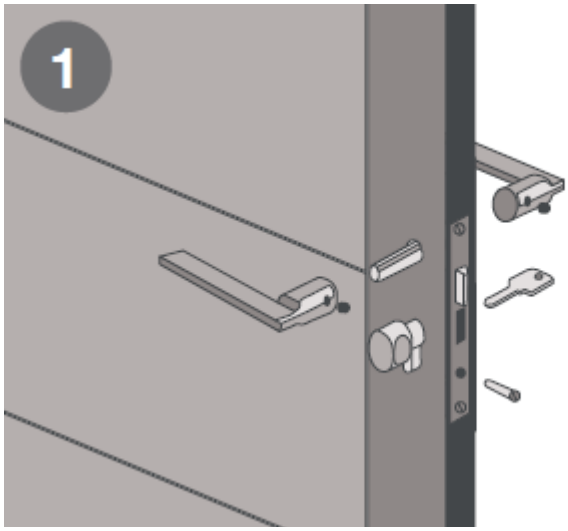

Befestigung Beschläge

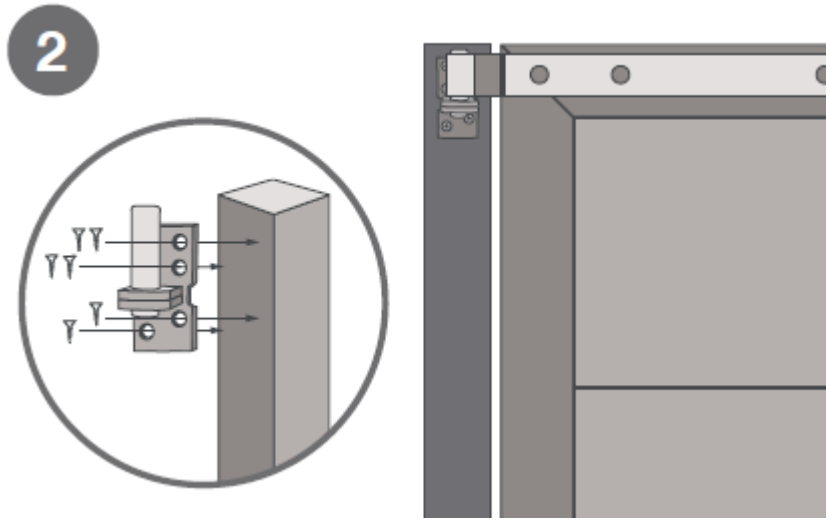

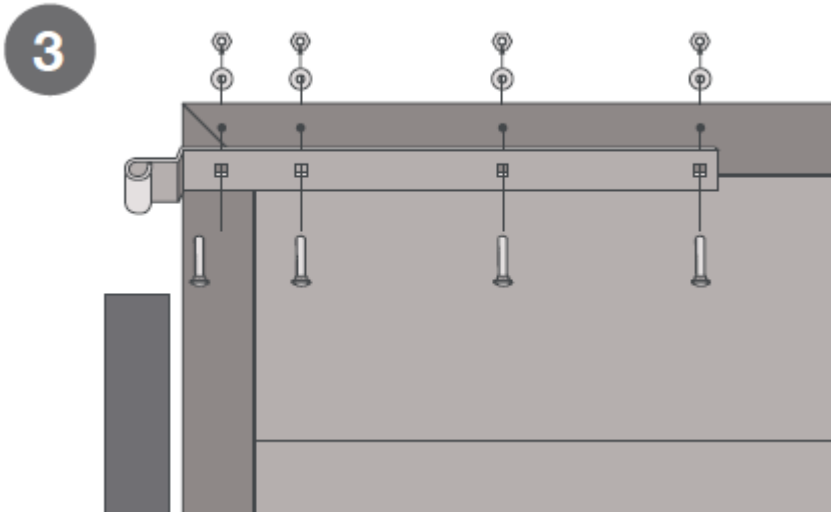

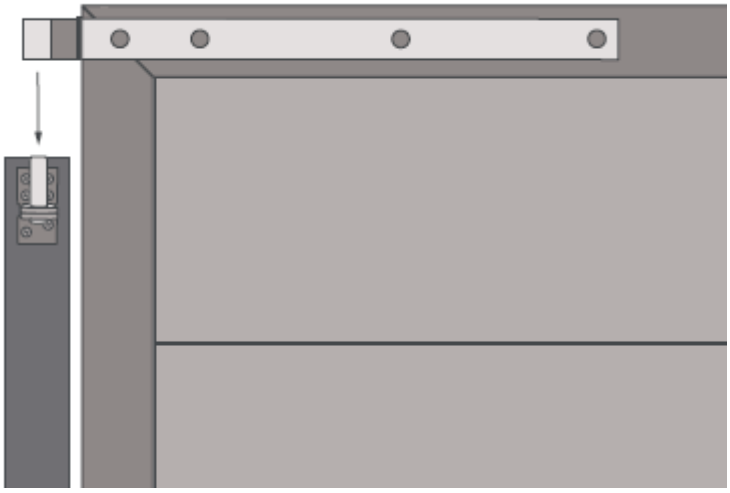
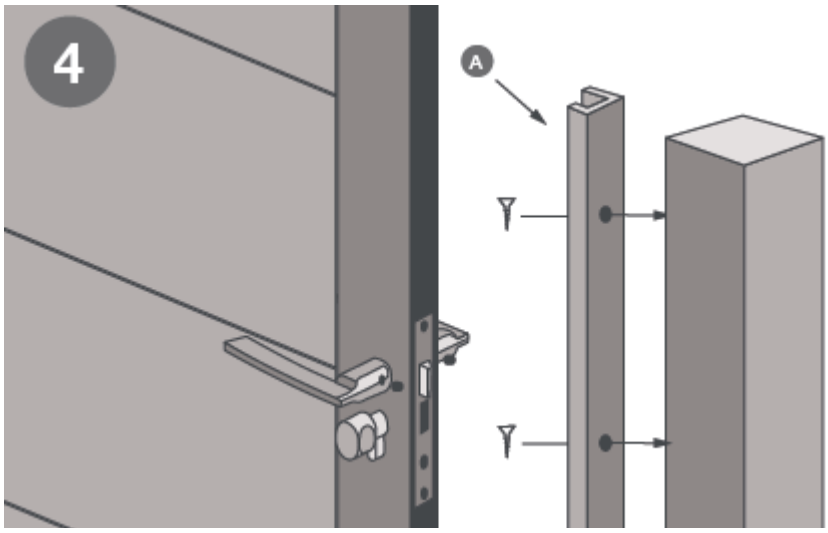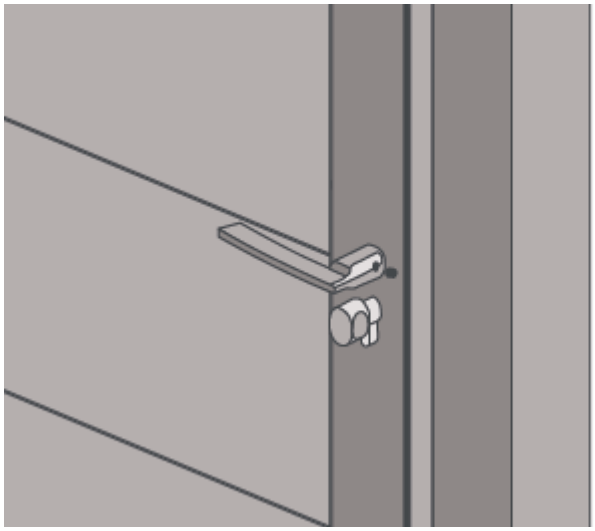
Befestigung Anschlagsleiste