SunElements

# AUFBAUANLEITUNG
# **SUNGARDEN**

# Hinweise
Instructions

## ALLGEMEINES

### Montageanleitung lesen und aufbewahren

**Die vorliegende Aufbauanleitung gilt für das Produkt SunGarden® der Firma SunElements GmbH (im Folgenden als „Produkt“ bezeichnet) und enthält essenzielle Informationen für den Zusammenbau und die korrekte Handhabung.**
**Bitte nehmen Sie sich die Zeit, die Montageanleitung gründlich zu lesen, insbesondere die Sicherheitshinweise, bevor Sie mit der Montage und Verwendung des Produkts beginnen. Die Nichteinhaltung dieser Anleitung kann zu schwerwiegenden Verletzungen oder Beschädigungen des Produkts führen.**
**Die Anleitung orientiert sich an den gültigen Normen und Vorschriften der Europäischen Union. Beachten Sie im Ausland ebenfalls die jeweiligen länderspezifischen Richtlinien und Gesetze. Wir empfehlen, die Montageanleitung für zukünftige Referenzen aufzubewahren. Falls Sie das Produkt an Dritte weitergeben, stellen Sie sicher, dass diese die Montageanleitung erhalten.**

### Bestimmungsgemäßer Gebrauch

**Das Produkt ist für den Anbau und die Kultivierung von Gemüse, Blumen und anderen Pflanzen vorgesehen und nicht für die Lagerung leicht brennbarer oder entzündlicher Stoffe geeignet.**
**Im Falle eines Feuers im Produkt sollten Sie sofort die Feuerwehr alarmieren und sicherstellen, dass sich keine Personen mehr darin befinden. Das Produkt ist ausschließlich für die Aufstellung in Gärten oder ähnlichen grünen Anlagen im Privatbereich bestimmt und eignet sich nicht für gewerblichen Gebrauch. Es handelt sich nicht um ein Kinderspielzeug. Beachten Sie, dass der Aufbau möglicherweise durch Bauvorschriften geregelt ist. Informieren Sie sich vor der Montage bei Ihrer zuständigen Baubehörde darüber, ob und wie Sie das Produkt aufstellen dürfen. Ein Verstoß gegen diese Vorschriften kann zur Entziehung der Genehmigung führen. Wenn Sie das Produkt ohne Genehmigung aufstellen oder gegen die Bauvorschriften verstoßen, müssen Sie es gegebenenfalls demontieren. Rückgaben sind nicht möglich, wenn Sie bereits mit der Montage begonnen haben. Verwenden Sie das Produkt ausschließlich gemäß den Anweisungen in dieser Montageanleitung. Jede andere Verwendung gilt als nicht bestimmungsgemäß und kann zu Sachschäden oder sogar Personenschäden führen. Lesen Sie alle Sicherheitshinweise und Anweisungen sorgfältig durch, da Missachtungen schwere Verletzungen verursachen können. Weder der Hersteller noch der Händler übernehmen Haftung für Schäden, die durch nicht bestimmungsgemäßen oder falschen Gebrauch entstehen.**

**• Das Gewächshaus ist nicht für einen dauerhaften Aufenthalt geeignet.**

### Zeichenerklärung

**Die folgenden Symbole und Signalwörter werden in dieser Montageanleitung, auf dem Produkt oder auf der Verpackung verwendet. Dieses Symbol gibt Ihnen nützliche Zusatzinformationen zur Montage oder zur Handhabung.**

## GENERAL

### Read and save the assembly instructions:

These assembly instructions apply to the SunGarden® product from SunElements GmbH (hereinafter referred to as “product”) and contain essential information for assembly and correct handling.
Please take the time to read the assembly instructions carefully, especially the safety instructions, before you begin assembling and using the product. Failure to follow these instructions could result in serious injury or damage to the product.
The instructions are based on the applicable standards and regulations of the European Union. When abroad, please also observe the respective country-specific guidelines and laws. We recommend retaining the assembly instructions for future reference. If you pass the product on to third parties, ensure that they receive the assembly instructions.

### Intended Use

The product is intended for the cultivation and cultivation of vegetables, flowers and other plants and is not suitable for storing highly combustible or flammable substances. In the event of a fire in the product, you should immediately alert the fire department and ensure that there are no people inside. The product is intended exclusively for installation in gardens or similar green areas in private areas and is not suitable for commercial use. It is not a children's toy.
Please note that the structure may be regulated by building regulations. Before installation, find out from your local building authority whether and how you are allowed to set up the product. Violation of these regulations may result in the license being revoked. If you install the product without permission or violate building regulations, you may have to dismantle it. Returns are not possible if you have already started assembly. Use the product only in accordance with the instructions in these assembly instructions. Any other use is considered improper and can lead to property damage or even personal injury. Read all safety warnings and instructions carefully as failure to follow them could result in serious injury. Neither the manufacturer nor the dealer assumes liability for damage caused by improper or incorrect use.

• The greenhouse is not suitable for permanent residence.

### Explanation of symbols

The following symbols and signal words are used in these assembly instructions, on the product or on the packaging. This symbol provides you with useful additional information about assembly or handling.

**Informationen zum Aufbau.**
Assembly information

**Dieses Zeichen gibt Hinweise und Anweisungen für die Montage.**
This symbol provides information and instructions for installation.

**Warten Sie 60 Minuten, bevor Sie die Dichtungen abschneiden.**
Wait 60 minutes before cutting off the seals.

**Dieses Symbol weist auf eine Wartezeit von 60 Minuten hin. Diese muss abgewartet werden, bevor die eingebauten Dichtungen abgeschnitten werden.**

This symbol indicates a waiting time of 60 minutes. This must be waited for before the installed seals are cut off.

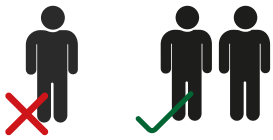

**Bauen Sie das Produkt nicht alleine auf. Mindestens zu zweit.**
Do not assemble the product alone. At least with two people.

# SICHERHEITSHINWEISE

## Achtung vor Explosionsgefahr!

**Durch intensive Sonneneinstrahlung besteht die Gefahr, dass sich das Produkt erheblich erhitzt. Dies könnte zur Explosion von explosiven Stoffen führen, während leicht entzündliche oder brennbare Materialien Feuer fangen können, wenn sie im Produkt gelagert werden.**
**Es ist strikt untersagt, leicht entzündliche, leicht brennbare oder explosive Stoffe in dem Produkt aufzubewahren.**

## Achtung Erstickungsgefahr!

**Es besteht die Gefahr, dass kleine Kinder einzelne Montageteile in den Mund nehmen und sie verschlucken oder sich in der Verpackungsfolie verfangen. In beiden Fällen besteht das Risiko des Erstickens.**
**Um dieses Risiko zu minimieren:**

**• Halten Sie kleine Kinder fern von sämtlichen Montageteilen und dem Montageort.**
**• Stellen Sie sicher, dass kleine Kinder keine Kleinteile in den Mund nehmen.**
**• Untersagen Sie Kindern das Spielen mit Verpackungsmaterial.**

## Gefahr von Verletzungen! |

**Während der Montage besteht eine besondere Gefahr von Verletzungen, insbesondere für Kinder und Personen mit eingeschränkten physischen, sensorischen oder mentalen Fähigkeiten. Diese Personen können Risiken möglicherweise nicht angemessen einschätzen.**
**Um Verletzungen zu vermeiden:**

**• Halten Sie Kinder und Personen mit eingeschränkten physischen, sensori schen oder mentalen Fähigkeiten während der Montage vom Produkt fern.**
**• Erlauben Sie nicht, dass das Produkt von Kindern oder Personen mit eingeschränkten physischen, sensorischen oder mentalen Fähigkeiten montiert, gereinigt, gewartet oder repariert wird.**

**• Betreten Sie auf keinen Fall die Dachfläche, diese kann aufgrund Ihres Gewichts brechen! Absturzgefahr!**

# SAFETY INSTRUCTIONS

## Be careful of the risk of explosion!

Intense sunlight poses a risk that the product will heat up considerably. This could result in the explosion of explosive materials, while highly flammable or combustible materials could catch fire if stored in the product.
It is strictly forbidden to store highly flammable, highly combustible or explosive substances in the product.

## Caution: danger of suffocation!

There is a risk that small children may put individual assembly parts in their mouths and swallow them or get caught in the packaging film. In both cases there is a risk of suffocation.
To minimize this risk:

• Keep small children away from all assembly parts and the assembly location.
• Make sure that small children do not put small parts in their mouths.
• Forbid children from playing with packaging materials.

## Risk of injury!

There is a particular risk of injury during assembly, particularly for children and people with limited physical, sensory or mental abilities. These individuals may not be able to adequately assess risks.
To avoid injury:

• Keep children and people with limited physical, sensory or mental abilities away from the product during assembly.
• Do not allow the product to be assembled, cleaned, maintained or repaired by children or persons with reduced physical, sensory or mental capabilities.
• Under no circumstances should you step on the roof surface, it could break due to your weight! Danger of falling!

## Beschädigungsgefahr!

**Unsachgemäßer Umgang mit dem Produkt kann zu Beschädigungen des Produktes führen.**

**• Schließen Sie Tür, Lüftungsdach und Fenster bei Wind und Sturm.**

**• Platzieren Sie keine schweren Materialen auf dem Dach und an den Wandfüllungen des Produkts.**

**• Stoßen Sie nicht mit harten Gegenständen gegen die Wandfüllungen. Diese können beschädigt werden oder sogar brechen.**

**• Betreten Sie das Produkt nicht mehr, wenn einzelne Teile Risse, Sprünge oder sich verformt haben. Beschädigte Bauteile nur durch passende Originalersatzteile ersetzen.**

**• Befreien Sie das Produkt von Eis und Schnee. Ihr Produkt hat eine Schneelast von 150 kg/m² - denken Sie daran, dass nasser Schnee sehr schwer ist.**

**Der Hersteller haftet nicht für Sturm-, Wind-, Wasser- und Schneelastschäden (wir empfehlen in den Wintermonaten das Dach von den Schneelasten zu befreien). Eine Garantie für den Ersatz von**

## Risk of damage!

Improper handling of the product can lead to damage to the product.

• Close the door, ventilation roof and windows during wind and storms.

• Do not place heavy materials on the roof and wall panels of the product.

• Do not hit the wall panels with hard objects. These can become damaged or even break.

• Do not enter the product if individual parts are cracked, cracked or deformed. Replace damaged components only with suitable original spare parts.

• Remove ice and snow from the product. Your product has a snow load of 150kg/m² - remember that wet snow is very heavy.

The manufacturer is not liable for storm, wind, water and snow load damage (we recommend clearing the roof of snow loads in the winter months). A guarantee for compensation for consequential and financial losses is not provided.

# VOR DER MONTAGE

# BEFORE ASSEMBLY

## Produkt und Lieferumfang prüfen

**Wenn Sie die Verpackung unvorsichtig mit einem scharfen Messer oder anderen spitzen Gegenständen öffnen, kann das Produkt schnell beschädigt werden. Gehen Sie beim Öffnen sehr vorsichtig vor.**
**• Prüfen Sie, ob die Lieferung vollständig ist laut Stückliste.**
**• Kontrollieren Sie, ob die Einzelteile des Produkts Schäden aufweisen.**
**Ist dies der Fall, montieren und benutzen Sie das Produkt nicht. Wenden Sie sich an Ihren Händler oder an den Hersteller.**

## Check product and scope of delivery

If you carelessly open the packaging with a sharp knife or other pointed objects, the product can quickly be damaged. Be very careful when opening.

• Check whether the delivery is complete according to the parts list.
• Check whether the individual parts of the product are damaged.

If this is the case, do not assemble or use the product. Contact your dealer or the manufacturer.

## Aufstellungsort bestimmen |

**Eine unsachgemäße Handhabung des Produkts kann zu Schäden führen.**
**Um Beschädigungen zu vermeiden:**

**• Wählen Sie einen gut zugänglichen und windgeschützten Standort für das Produkt.**
**• Platzieren Sie das Fundament und das Produkt ausschließlich auf festem Boden.**
**•Vermeiden Sie es, das Produkt am Rand Ihres Gartens aufzustellen, um eine optimale Zugänglichkeit von allen Seiten sicherzustellen. Denken Sie daran, dass sie für die Montage mindestens einen halben Meter rund um das Produkt benötigen.**
**• Setzen Sie das Produkt auf ein geeignetes Fundament und fixieren Sie es daran.**

## Determine the installation location

Improper handling of the product can cause damage.
To avoid damage:

• Choose an easily accessible and wind-protected location for the product.
• Place the foundation and the product only on solid ground.
•Avoid placing the product on the edge of your garden to ensure optimal accessibility from all sides. Remember that you need at least half a meter around the product for assembly.
• Place the product on a suitable foundation and fix it to it.

## Fundament vorbereiten

**Das Fundament muss wie in unseren Fundamentvorschlägen (www.sunelements.at) ausgeführt werden. Denke Sie daran, dass ein waagrechtes, ebenes Fundament die Grundvoraussetzung für eine Montage des Produktes darstellt.**

## Prepare foundation

The foundation must be designed as in our foundation suggestions (www.sunelements.at). Remember that a horizontal, level foundation is the basic requirement for assembling the product.

Secure the product well to the foundation using the included L brackets to avoid storm

**Sichern Sie das Produkt mit den Mitgelieferten L Winkel gut am Fundament, um Sturmschäden daran zu vermeiden.**

damage.

# MONTAGEHINWEISE

## Verletzungsgefahr!

**Die Montage sollte äußerst gewissenhaft und Schritt für Schritt durchgeführt werden. Das genaue Befolgen dieser Montageanleitung ist entscheidend, um Fehler zu vermeiden, die möglicherweise lebensgefährlich sein können.**
**Um Verletzungen zu minimieren:**

**• Montieren Sie das Produkt äußerst gewissenhaft und gemäß den Schritten in der Montageanleitung.**

**• Bauen Sie das Produkt mit mindestens zwei erwachsenen Personen auf.**

**• Tragen Sie während der Montage Schutzhandschuhe, eine Schutzbrille und Sicherheitsschuhe.**

**• Sichern Sie sich gegenseitig gut ab, insbesondere beim Montieren der oberen Teile des Produkts, besonders wenn Sie auf einer Leiter stehen.**

**• Betreten Sie nicht das Dach des Produkts, da Absturz- und Durchbruchgefahr besteht.**

## Schnittgefahr!

**An den Aluminiumprofilen können scharfe Kanten sein. Glas und Acrylglas kann besonders scharfkantig sein, daher tragen Sie immer Handschuhe bei der Montage.**

## Beschädigungsgefahr!

**• Ziehen alle Schraubverbindungen fest an.**

**• Entfernen Sie etwaige Sonnenmilch oder Cremen gleich wieder vom Produkt. Durch die Sonneneinstrahlung können Flecken entstehen, welche nicht mehr zu entfernen sind.**

**• Bei den Stegplatten ist zu beachten, dass eine Innen und Außenseite gibt. Die Außenseite ist mit einer UV - Schutz – Beschriftung versehen. Um eine Verwechslung zu vermeiden, ziehen Sie die Folie immer erst am Ende der Montage ab.**

**• Montieren Sie das Produkt auf einer weichen und sauberen Unterlage. Legen Sie ggf. eine Decke o.Ä. unter, damit die Oberfläche nicht zerkratzt oder beschädigt werden kann.**

# ASSEMBLY INSTRUCTIONS

## Risk of injury!

The assembly should be carried out extremely carefully and step by step. Following these assembly instructions carefully is crucial to avoid potentially life-threatening mistakes.
To minimize injuries:

• Assemble the product extremely carefully and according to the steps in the assembly instructions.

• Assemble the product with at least two adults.

• Wear protective gloves, safety glasses and safety shoes during assembly.

• Secure each other well, especially when assembling the upper parts of the product, especially when standing on a ladder.

• Do not step on the roof of the product as there is a risk of falling or breaking through.

## Danger of cutting!

There may be sharp edges on the aluminum profiles. Glass and acrylic glass can have particularly sharp edges, so always wear gloves when installing.

## Risk of damage! of cutting!

• Tighten all screw connections tightly.

• Remove any sunscreen or creams from the product immediately. Exposure to sunlight can cause stains that cannot be removed.

• When it comes to multi-wall panels, it should be noted that there is an inside and an outside. The outside has UV protection lettering. To avoid confusion, always remove the film at the end of assembly.

• Mount the product on a soft and clean surface. If necessary, place a blanket or something similar underneath to prevent the surface from being scratched or damaged.

# REINIGUNG UND WARTUNG

## Reinigung

**Unsachgemäßer Umgang mit dem Produkt kann zu Beschädigungen des Produktes führen. Verwenden Sie keine aggressiven Reinigungsmittel, Bürsten sowie keine scharfen oder metallischen Reinigungsgegenstände wie Messer harte Spachtel und dergleichen. Die können die Oberflächen beschädigen.**
**Entfernen Sie Verunreinigungen mit klarem Wasser (Gartenschlauch) und ggf. etwas milden Reiniger.**

## Wartung

**Mindestens einmal jährlich sind alle Fugen, Kunststoffverbindungen und Dichtungen des Hauses zu kontrollieren. Ebenso das Einsteckschloss ölen und das Seil der Pfettenmechanik**

## Entsorgung

**Entsorgen Sie die Verpackung sortenrein im Wertstoffhof.**

# CLEANING AND MAINTENANCE

## Cleaning

Improper handling of the product can lead to damage to the product. Do not use any aggressive cleaning agents, brushes or sharp or metallic cleaning objects such as knives, hard spatulas or similar. Remove any soiling with clean water (garden hose) and, if necessary, a mild detergent.

## Maintenance

All joints, plastic connections and seals in the house must be checked at least once a year. Also oil the mortise lock and check the cable of the purlin mechanism.

## Disposal

Dispose of the packaging by type at a recycling centre.

# Fundamentvarianten
Foundation

**PUNKTFUNDAMENT**
**Für die Vorbereitung der Fundamentpunkte sind einige Schritte erforderlich, um sicherzustellen, dass Ihr SunGarden Gewächshaus stabil steht. Die vorgegebenen Fundamentpunkte sollten eine Mindestgröße von 30 x 30 cm haben und in ausreichender Tiefe (in der Regel 60-80 cm, abhängig von Ihrer Region) ausgehoben werden. Der Aushub wird mit Schotter bis zu einer Körnung von 35 mm gefüllt und sorgfältig verdichtet, um eine solide Basis für die nachfolgende Betonschicht von mindestens 30 cm Dicke zu schaffen. Sobald die Fundamentpunkte ausgehärtet sind, sind Sie bereit, Ihre SunGarden Bodenprofile zu montieren.**

**POINT FOUNDATION**
There are a few steps required to prepare the basic points. Make sure your SunGarden greenhouse is stable. The given ones Base points should have a minimum size of 30 x 30 cm and be present in sufficient quantities depth (usually 60-80 cm, depending on your region). The excavation is filled with gravel up to a grain size of 35 mm and carefully compacted to create a Create a solid base for the subsequent concrete layer at least 30 cm thick. Once the base points have cured, you are ready to create your SunGarden floor profile to assemble.

**STREIFENFUNDAMENT**
**Für ein ideales Fundament empfehlen wir einen Betonstreifen von mindestens 10 cm Tiefe. Das Errichten eines Betonfundaments gestaltet sich besonders einfach mit Schalsteinen aus dem Baumarkt. Diese werden entsprechend der benötigten Abmessungen aufgestellt, sorgfältig ausgerichtet und dann mit Beton gefüllt. Bitte achten Sie auch hier wieder auf eine ausreichende Tiefe, um die Frostsicherheit zu gewähren.**

**STRIP FOUNDATION**
For an ideal foundation, we recommend a concrete strip at least 10 cm deep. Building a concrete foundation is particularly easy with formwork blocks from the hardware store. These are set up according to the required dimensions, carefully aligned and then filled with concrete. Please pay attention to one again here sufficient depth to ensure frost protection.

**ERDSCHRAUBENFUNDAMENT**

**Unser robustes Erdschraubenfundament trotzt Stürmen und bietet die perfekte Grundlage für unebenes Terrain. Die feuerverzinkten Erdschrauben werden mühelos in den Boden eingedreht, wodurch Höhenunterschiede und Neigungen bis zu 15cm problemlos ausgeglichen werden können. Voraussetzung ist lediglich ein kompakter Boden frei von größeren Steinen und Wurzeln.**

**EARTH SCREW FOUNDATION**

Our robust ground screw foundation withstands storms and provides the perfect foundation for uneven terrain. The hot-dip galvanized ground screws are effortlessly screwed into the ground, which means that height differences and inclinations of up to 15cm can be easily compensated for. All that is required is a compact soil free of large stones and roots.

**BETONFUNDAMENT**

**Wenn Sie Ihr Gewächshaus ausschließlich für Kübelpflanzen oder zur Überwinterung nutzen, bietet sich die Option, es auf einer gepflasterten oder betonierten Fläche zu platzieren. Alternativ können Sie auch Beton- oder Gehwegplatten auf dem vorgesehenen Standort verlegen. Um zusätzlichen Schutz für Ihre Pflanzen zu gewährleisten, ist es empfehlenswert, die Fläche zu isolieren.**

**CONCRETE FOUNDATION**

If you are using your greenhouse exclusively for potted plants or for overwintering
If you want to use it, you have the option of placing it on a paved or concrete surface. Alternatively, you can also lay concrete or paving slabs on the intended location. To ensure additional protection for your plants, it is recommended to insulate the area.

# Erdschraubenfundament

## Earth screw foundation

**Unsere speziell für Sungarden Gewächshäuser entwickelte Erdschraube bietet Ihnen eine einfache Lösung, um das optimale Fundament für Ihr Gewächshaus zu errichten. Mit dem folgenden QR-Code gelangen Sie direkt in unseren Online-Shop.**

Our earth screw, specially developed for Sungarden greenhouses, offers you a simple solution for creating the optimum foundation for your greenhouse. The following QR code will take you directly to our online store.

# Werkzeuge
Tools

**Bit-Einsatz 4mm**

**Im Lieferumfang enthalten.**

Included.

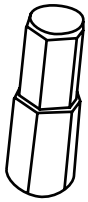

**Bit-Einsatz 5mm**

**Im Lieferumfang enthalten.**

Included.

**Bit-Einsatz TX15**

**Im Lieferumfang enthalten.**

Included.

**Bit-Einsatz TX20**

**Im Lieferumfang enthalten.**

Included.

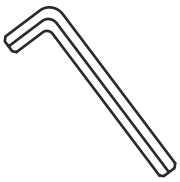

**Stiftschlüssel 4mm**

**Im Lieferumfang enthalten.**

Included.

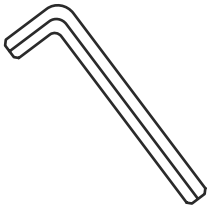

**Stiftschlüssel 5mm**

**Im Lieferumfang enthalten.**

Included.

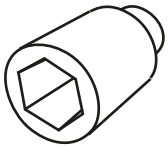

**Steckschlüssel SW14**
Socket spanner

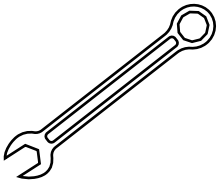

**Ringschlüssel 13**
Ring spanner

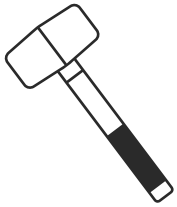

**Gummihammer**
Rubber mallet

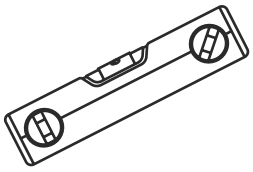

**Wasserwaage**
Spirit level

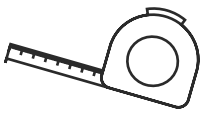

**Rollmeter**
Roll meter

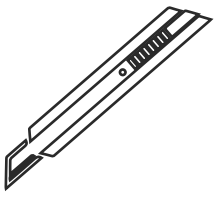

**Cutter**

# Stückliste

Part list

## Aluminium | Aluminium

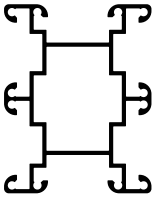

### A1 Bodenriegel Steher - Steher

L 1053 mm

| 2.1 | 2.2 | 3.2 | 4.1 | 4.2 | 4.3 | 4.4 | 5.2 | 5.4 |
|---|---|---|---|---|---|---|---|---|
| 0x | 0x | 2x | 4x | 4x | 6x | 8x | 6x | 10x |

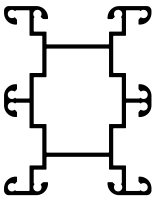

### A2 Bodenriegel Ecke - Steher

L 1032 mm

| 2.1 | 2.2 | 3.2 | 4.1 | 4.2 | 4.3 | 4.4 | 5.2 | 5.4 |
|---|---|---|---|---|---|---|---|---|
| 4x | 8x | 8x | 4x | 8x | 8x | 8x | 8x | 8x |

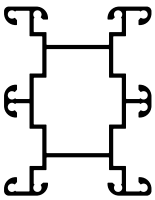

### A3 Bodenriegel kurz

L 1011 mm

| 2.1 | 2.2 | 3.2 | 4.1 | 4.2 | 4.3 | 4.4 | 5.2 | 5.4 |
|---|---|---|---|---|---|---|---|---|
| 2x | 0x | 0x | 2x | 0x | 0x | 0x | 0x | 0x |

### A4 H-Profil Boden

L 950 mm

| 2.1 | 2.2 | 3.2 | 4.1 | 4.2 | 4.3 | 4.4 | 5.2 | 5.4 |
|---|---|---|---|---|---|---|---|---|
| 5x | 7x | 9x | 9x | 11x | 13x | 15x | 13x | 17x |

### A5 Außenabdeckung

L 973 mm

| 2.1 | 2.2 | 3.2 | 4.1 | 4.2 | 4.3 | 4.4 | 5.2 | 5.4 |
|---|---|---|---|---|---|---|---|---|
| 5x | 7x | 9x | 9x | 11x | 13x | 15x | 13x | 17x |

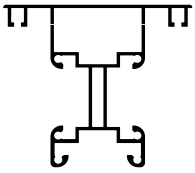

### A6 Steherprofil

L 2310 mm

| 2.1 | 2.2 | 3.2 | 4.1 | 4.2 | 4.3 | 4.4 | 5.2 | 5.4 |
|---|---|---|---|---|---|---|---|---|
| 2x | 4x | 6x | 6x | 8x | 10x | 12x | 10x | 14x |

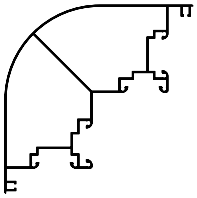

### A7 Eckprofil

L 2310 mm

| 2.1 | 2.2 | 3.2 | 4.1 | 4.2 | 4.3 | 4.4 | 5.2 | 5.4 |
|---|---|---|---|---|---|---|---|---|
| 4x | 4x | 4x | 4x | 4x | 4x | 4x | 4x | 4x |

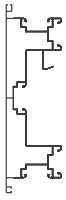

### A8 Kopfprofil

L 1011 mm

| 2.1 | 2.2 | 3.2 | 4.1 | 4.2 | 4.3 | 4.4 | 5.2 | 5.4 |
|---|---|---|---|---|---|---|---|---|
| 4x | 6x | 8x | 8x | 10x | 12x | 14x | 12x | 16x |

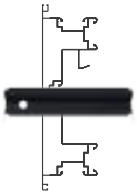

## A9 Kopfprofil Speier links | rechts

**L 1011 mm** | Gefrästes Loch für Speier Montage

| 2.1 | 2.2 | 3.2 | 4.1 | 4.2 | 4.3 | 4.4 | 5.2 | 5.4 |
|---|---|---|---|---|---|---|---|---|
| 2x | 2x | 2x | 2x | 2x | 2x | 2x | 2x | 2x |

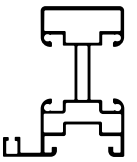

## A10 Sparren außen

**L 2026 mm** | Ein Schenkel

| 2.1 | 2.2 | 3.2 | 4.1 | 4.2 | 4.3 | 4.4 | 5.2 | 5.4 |
|---|---|---|---|---|---|---|---|---|
| 2x | 2x | 2x | 4x | 2x | 4x | 4x | 2x | 4x |

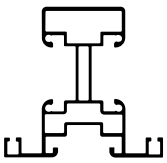

## A11 Sparren

**L 2026 mm** | Zwei Schenkel

| 2.1 | 2.2 | 3.2 | 4.1 | 4.2 | 4.3 | 4.4 | 5.2 | 5.4 |
|---|---|---|---|---|---|---|---|---|
| 0x | 1x | 2x | 0x | 3x | 4x | 6x | 4x | 8x |

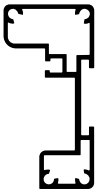

## A12 Türstockprofil Seite

**L 2005 mm**

| 2.1 | 2.2 | 3.2 | 4.1 | 4.2 | 4.3 | 4.4 | 5.2 | 5.4 |
|---|---|---|---|---|---|---|---|---|
| 2x | 2x | 2x | 2x | 2x | 2x | 2x | 2x | 2x |

## A13 Türstockprofil Oben

**Name: Stockprofil o|u**

**L 946 mm**

| 2.1 | 2.2 | 3.2 | 4.1 | 4.2 | 4.3 | 4.4 | 5.2 | 5.4 |
|---|---|---|---|---|---|---|---|---|
| 1x | 1x | 1x | 1x | 1x | 1x | 1x | 1x | 1x |

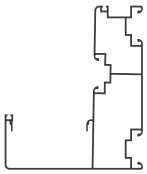

## A14 Pfette

| 2.1 | 2.2 | 3.2 | 4.1 | 4.2 | 4.3 | 4.4 | 5.2 | 5.4 |
|---|---|---|---|---|---|---|---|---|
| 1x 1133 | 1x 2185 | 1x 1053<br>1x 2185 | 1x 1133 | 2x 2145 | 2x 1053<br>2x 2185 | 4x 2145 | 1x 1053<br>2x 2145 | 2x 1053<br>4x 2145 |

## A15 Lüftungsdach

| 2.1 | 2.2 | 3.2 | 4.1 | 4.2 | 4.3 | 4.4 | 5.2 | 5.4 |
|---|---|---|---|---|---|---|---|---|
| 1x 986 | 1x 2038 | 1x 2038<br>1x 1053 | 1x 986 | 2x 2072 | 1x 2038<br>1x 1053 | 2x 2072 | 2x 2072<br>1x 1053 | 2x 2072<br>1x 1053 |

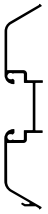

## A16 Lüftungsdach Einklippprofil

| 2.1 | 2.2 | 3.2 | 4.1 | 4.2 | 4.3 | 4.4 | 5.2 | 5.4 |
|---|---|---|---|---|---|---|---|---|
| 1x 936 | 1x 1988 | 1x 1988<br>1x 936 | 1x 936 | 1x 1988<br>2x 936 | 1x 1988<br>1x 936 | 1x 1988<br>2x 936 | 2x 1988<br>1x 936 | 2x 1988<br>1x 936 |

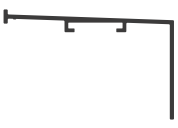

## A17 Firstabdeckung schmal

**L 1008 mm**

| 2.1 | 2.2 | 3.2 | 4.1 | 4.2 | 4.3 | 4.4 | 5.2 | 5.4 |
|---|---|---|---|---|---|---|---|---|
| 1x | 2x | 3x | 2x | 4x | 6x | 8x | 5x | 10x |

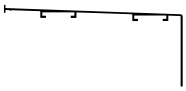

## A18 Firstabdeckung breit

L 1961 mm

| 2.1 | 2.2 | 3.2 | 4.1 | 4.2 | 4.3 | 4.4 | 5.2 | 5.4 |
|---|---|---|---|---|---|---|---|---|
| 2x | 2x | 2x | 4x | 2x | 4x | 4x | 2x | 4x |

# Stahlblech | Steel sheet

## S1 Winkelverbinder

| 2.1 | 2.2 | 3.2 | 4.1 | 4.2 | 4.3 | 4.4 | 5.2 | 5.4 |
|---|---|---|---|---|---|---|---|---|
| 38x | 52x | 66x | 64x | 80x | 116x | 112x | 94x | 128x |

## S2 Längsverbinder

| 2.1 | 2.2 | 3.2 | 4.1 | 4.2 | 4.3 | 4.4 | 5.2 | 5.4 |
|---|---|---|---|---|---|---|---|---|
| 6x | 12x | 18x | 18x | 24x | 30x | 36x | 30x | 42x |

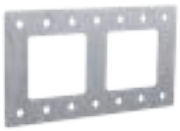

## S3 Pfettenverbinder außen

| 2.1 | 2.2 | 3.2 | 4.1 | 4.2 | 4.3 | 4.4 | 5.2 | 5.4 |
|---|---|---|---|---|---|---|---|---|
| 0x | 0x | 1x | 0x | 1x | 2x | 2x | 2x | 4x |

## S4 Pfettenverbinder innen

| 2.1 | 2.2 | 3.2 | 4.1 | 4.2 | 4.3 | 4.4 | 5.2 | 5.4 |
|---|---|---|---|---|---|---|---|---|
| 0x | 0x | 2x | 0x | 2x | 4x | 4x | 4x | 8x |

## S5 Pfettenkonsole

| 2.1 | 2.2 | 3.2 | 4.1 | 4.2 | 4.3 | 4.4 | 5.2 | 5.4 |
|---|---|---|---|---|---|---|---|---|
| 2x | 2x | 2x | 4x | 2x | 4x | 4x | 2x | 4x |

## S6 Pfetten Konsolenanbindung

| 2.1 | 2.2 | 3.2 | 4.1 | 4.2 | 4.3 | 4.4 | 5.2 | 5.4 |
|---|---|---|---|---|---|---|---|---|
| 2x | 2x | 2x | 2x | 2x | 2x | 2x | 2x | 2x |

## S7 Winkelverbinder Sparren 4mm

| 2.1 | 2.2 | 3.2 | 4.1 | 4.2 | 4.3 | 4.4 | 5.2 | 5.4 |
|---|---|---|---|---|---|---|---|---|
| 2x | 3x | 4x | 4x | 5x | 8x | 10x | 6x | 12x |

## S8 Verbinder Lüftungsdach

| 2.1 | 2.2 | 3.2 | 4.1 | 4.2 | 4.3 | 4.4 | 5.2 | 5.4 |
|---|---|---|---|---|---|---|---|---|
| 0x | 0x | 4x | 0x | 4x | 4x | 4x | 8x | 8x |

## S9 Winkel Gasfeder links | rechts

| 2.1 | 2.2 | 3.2 | 4.1 | 4.2 | 4.3 | 4.4 | 5.2 | 5.4 |
|---|---|---|---|---|---|---|---|---|
| 1xL<br>1xR | 2xL<br>2xR | 2xL<br>2xR | 1xL<br>1xR | 2xL<br>2xR | 2xL<br>2xR | 2xL<br>2xR | 2xL<br>2xR | 2xL<br>2xR |

## S10 Spange Einschubprofil

| 2.1 | 2.2 | 3.2 | 4.1 | 4.2 | 4.3 | 4.4 | 5.2 | 5.4 |
|---|---|---|---|---|---|---|---|---|
| 2x | 2x | 2x | 2x | 2x | 2x | 2x | 2x | 2x |

## S11 Versteifungswinkel Sparren

| 2.1 | 2.2 | 3.2 | 4.1 | 4.2 | 4.3 | 4.4 | 5.2 | 5.4 |
|---|---|---|---|---|---|---|---|---|
| 2x | 2x | 2x | 4x | 2x | 4x | 4x | 2x | 4x |

## S12 Versteifungswinkel Pfette - PD

| 2.1 | 2.2 | 3.2 | 4.1 | 4.2 | 4.3 | 4.4 | 5.2 | 5.4 |
|---|---|---|---|---|---|---|---|---|
| 0x | 0x | 2x | 0x | 2x | 0x | 0x | 3x | 0x |

## S13 Versteifungswinkel Pfette Y

| 2.1 | 2.2 | 3.2 | 4.1 | 4.2 | 4.3 | 4.4 | 5.2 | 5.4 |
|---|---|---|---|---|---|---|---|---|
| 0x | 0x | 0x | 0x | 0x | 4x | 4x | 0x | 6x |

## S14 Bodenbefestigungswinkel

| 2.1 | 2.2 | 3.2 | 4.1 | 4.2 | 4.3 | 4.4 | 5.2 | 5.4 |
|---|---|---|---|---|---|---|---|---|
| 4x | 4x | 4x | 4x | 4x | 8x | 8x | 8x | 8x |

## S15 Klammer Rinnenfolie

| 2.1 | 2.2 | 3.2 | 4.1 | 4.2 | 4.3 | 4.4 | 5.2 | 5.4 |
|---|---|---|---|---|---|---|---|---|
| 0x | 0x | 0x | 2x | 0x | 2x | 2x | 0x | 2x |

# Kunststoff | Plastic

## K1 Abdeckungsklipp

| 2.1 | 2.2 | 3.2 | 4.1 | 4.2 | 4.3 | 4.4 | 5.2 | 5.4 |
|---|---|---|---|---|---|---|---|---|
| 19x | 22x | 25x | 34x | 28x | 46x | 52x | 31x | 61x |

## K2 Speier

| 2.1 | 2.2 | 3.2 | 4.1 | 4.2 | 4.3 | 4.4 | 5.2 | 5.4 |
|---|---|---|---|---|---|---|---|---|
| 2x | 2x | 2x | 2x | 2x | 2x | 2x | 2x | 2x |

## K3 Scharnier Lüftungsdach

| 2.1 | 2.2 | 3.2 | 4.1 | 4.2 | 4.3 | 4.4 | 5.2 | 5.4 |
|---|---|---|---|---|---|---|---|---|
| 2x | 4x | 6x | 2x | 8x | 6x | 8x | 10x | 10x |

## K4 Nutstein M8

| 2.1 | 2.2 | 3.2 | 4.1 | 4.2 | 4.3 | 4.4 | 5.2 | 5.4 |
|---|---|---|---|---|---|---|---|---|
| 32x | 32x | 32x | 32x | 32x | 32x | 32x | 32x | 32x |

## K5 Glasklipp

| 2.1 | 2.2 | 3.2 | 4.1 | 4.2 | 4.3 | 4.4 | 5.2 | 5.4 |
|---|---|---|---|---|---|---|---|---|
| 81x | 120x | 159x | 148x | 198x | 248x | 298x | 237x | 348x |

## K6 Kabelklipp

| 2.1 | 2.2 | 3.2 | 4.1 | 4.2 | 4.3 | 4.4 | 5.2 | 5.4 |
|---|---|---|---|---|---|---|---|---|

Bei Konfiguration „Sunelements -Power“ je 4 Stk pro Photovoltaik-Modul

## K7 Verschlussstopfen

| 2.1 | 2.2 | 3.2 | 4.1 | 4.2 | 4.3 | 4.4 | 5.2 | 5.4 |
|---|---|---|---|---|---|---|---|---|
| 2x | 2x | 2x | 2x | 2x | 2x | 2x | 2x | 2x |

## K9 Pfettenabdeckung Y-Dach - links | rechts

| 2.1 | 2.2 | 3.2 | 4.1 | 4.2 | 4.3 | 4.4 | 5.2 | 5.4 |
|---|---|---|---|---|---|---|---|---|
| 0x | 0x | 0x | 2x | 0x | 2x | 2x | 0x | 2x |

## K10 Eckabdeckung Pfette - Pultdach links | rechts

| 2.1 | 2.2 | 3.2 | 4.1 | 4.2 | 4.3 | 4.4 | 5.2 | 5.4 |
|---|---|---|---|---|---|---|---|---|
| 1xL<br>1xR | 1xL<br>1xR | 1xL<br>1xR | 0x | 1xL<br>1xR | 0x | 0x | 1xL<br>1xR | 0x |

## K11 Eckabdeckung - links | rechts

| 2.1 | 2.2 | 3.2 | 4.1 | 4.2 | 4.3 | 4.4 | 5.2 | 5.4 |
|---|---|---|---|---|---|---|---|---|
| 1xL<br>1xR | 1xL<br>1xR | 1xL<br>1xR | 2xL<br>2xR | 1xL<br>1xR | 2xL<br>2xR | 2xL<br>2xR | 1xL<br>1xR | 2xL<br>2xR |

## K12 Steherabdeckung

| 2.1 | 2.2 | 3.2 | 4.1 | 4.2 | 4.3 | 4.4 | 5.2 | 5.4 |
|---|---|---|---|---|---|---|---|---|
| 0x | 1x | 2x | 0x | 3x | 4x | 6x | 4x | 8x |

# Dichtungen | Sealings

## D1 Schlauchdichtung - 1000 mm

Zuschnitt

| 2.1 | 2.2 | 3.2 | 4.1 | 4.2 | 4.3 | 4.4 | 5.2 | 5.4 |
|---|---|---|---|---|---|---|---|---|
| 1x | 2x | 3x | 2x | 4x | 6x | 8x | 5x | 10x |

## D1 Schlauchdichtung - 2050 mm

Zuschnitt

| 2.1 | 2.2 | 3.2 | 4.1 | 4.2 | 4.3 | 4.4 | 5.2 | 5.4 |
|---|---|---|---|---|---|---|---|---|
| 2x | 2x | 2x | 2x | 2x | 2x | 2x | 2x | 2x |

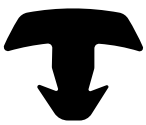

## D2 Anlagedichtung 12mm

Rolle

| 2.1 | 2.2 | 3.2 | 4.1 | 4.2 | 4.3 | 4.4 | 5.2 | 5.4 |
|---|---|---|---|---|---|---|---|---|
| 2x | 3x | 4x | 3x | 5x | 7x | 9x | 6x | 11x |

## D3 Kopfdichtung - 1050 mm

Zuschnitt

| 2.1 | 2.2 | 3.2 | 4.1 | 4.2 | 4.3 | 4.4 | 5.2 | 5.4 |
|---|---|---|---|---|---|---|---|---|
| 1x | 2x | 3x | 2x | 4x | 6x | 8x | 5x | 10x |

# Schrauben und Muttern | Screws and nuts

**Legende**

| | | | |
|---|---|---|---|
| BFS | Breitflansch Schraube | SB | Senkkopf Blechschraube |
| ISK | Innensechskant Schraube | SKB | Senkkopf Bohrschraube |
| LS | Linsenkopf Schraube | SK | Senkkopfschraube |
| S-Mutter | Sicherungsmutter | LSB | Linsenkopf Bohrschraube |
| GS | Gewindestift | Mutter M6 | Mutter M6 |
| Mutter M8 | Mutter M8 | | |

## BFS M8x20

**Breitflansch Schraube**

| 2.1 | 2.2 | 3.2 | 4.1 | 4.2 | 4.3 | 4.4 | 5.2 | 5.4 |
|---|---|---|---|---|---|---|---|---|
| 0x | 0x | 0x | 0x | 0x | 0x | 0x | 0x | 0x |

## BFS M8x16

**Breitflansch Schraube**

| 2.1 | 2.2 | 3.2 | 4.1 | 4.2 | 4.3 | 4.4 | 5.2 | 5.4 |
|---|---|---|---|---|---|---|---|---|
| 0x | 0x | 0x | 0x | 0x | 0x | 0x | 0x | 0x |

## ISK M8x22

**Innensechskant Schraube**

| 2.1 | 2.2 | 3.2 | 4.1 | 4.2 | 4.3 | 4.4 | 5.2 | 5.4 |
|---|---|---|---|---|---|---|---|---|
| 0x | 0x | 0x | 0x | 0x | 0x | 0x | 0x | 0x |

## LS M8x30

**ISK Schraube**

| 2.1 | 2.2 | 3.2 | 4.1 | 4.2 | 4.3 | 4.4 | 5.2 | 5.4 |
|---|---|---|---|---|---|---|---|---|
| 0x | 0x | 0x | 0x | 0x | 0x | 0x | 0x | 0x |

## M8 - S

**Sicherungsmutter**

| 2.1 | 2.2 | 3.2 | 4.1 | 4.2 | 4.3 | 4.4 | 5.2 | 5.4 |
|---|---|---|---|---|---|---|---|---|
| 0x | 0x | 0x | 0x | 0x | 0x | 0x | 0x | 0x |

## GS M8x16

**Gewindestift**

| 2.1 | 2.2 | 3.2 | 4.1 | 4.2 | 4.3 | 4.4 | 5.2 | 5.4 |
|---|---|---|---|---|---|---|---|---|
| 0x | 0x | 0x | 0x | 0x | 0x | 0x | 0x | 0x |

## M8

**Mutter M8**

| 2.1 | 2.2 | 3.2 | 4.1 | 4.2 | 4.3 | 4.4 | 5.2 | 5.4 |
|---|---|---|---|---|---|---|---|---|
| 0x | 0x | 0x | 0x | 0x | 0x | 0x | 0x | 0x |

# SB 3,9x25

**Senkkopf-Blechschraube**

| 2.1 | 2.2 | 3.2 | 4.1 | 4.2 | 4.3 | 4.4 | 5.2 | 5.4 |
|---|---|---|---|---|---|---|---|---|
| 0x | 0x | 0x | 0x | 0x | 0x | 0x | 0x | 0x |

# LSB 3,9x13

**Linsenkopf Bohrschraube**

| 2.1 | 2.2 | 3.2 | 4.1 | 4.2 | 4.3 | 4.4 | 5.2 | 5.4 |
|---|---|---|---|---|---|---|---|---|
| 0x | 0x | 0x | 0x | 0x | 0x | 0x | 0x | 0x |

# ISK M6x40

**Innensechskant Schraube**

| 2.1 | 2.2 | 3.2 | 4.1 | 4.2 | 4.3 | 4.4 | 5.2 | 5.4 |
|---|---|---|---|---|---|---|---|---|
| 0x | 0x | 0x | 0x | 0x | 0x | 0x | 0x | 0x |

# M6-S

**Sicherungsmutter M6**

| 2.1 | 2.2 | 3.2 | 4.1 | 4.2 | 4.3 | 4.4 | 5.2 | 5.4 |
|---|---|---|---|---|---|---|---|---|
| 0x | 0x | 0x | 0x | 0x | 0x | 0x | 0x | 0x |

# RS M8x30

**Ringschraube M8x30**

| 2.1 | 2.2 | 3.2 | 4.1 | 4.2 | 4.3 | 4.4 | 5.2 | 5.4 |
|---|---|---|---|---|---|---|---|---|
| 0x | 0x | 0x | 0x | 0x | 0x | 0x | 0x | 0x |

# KK M8

**Kugelkopf M8**

| 2.1 | 2.2 | 3.2 | 4.1 | 4.2 | 4.3 | 4.4 | 5.2 | 5.4 |
|---|---|---|---|---|---|---|---|---|
| 0x | 0x | 0x | 0x | 0x | 0x | 0x | 0x | 0x |

# Sonstiges | Other

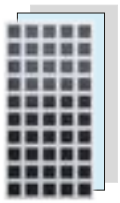

## F

**Füllungen**

**Je nach Konfiguration:** PV-Module, Acryl, Hohlkammer, ESG

| 2.1 | 2.2 | 3.2 | 4.1 | 4.2 | 4.3 | 4.4 | 5.2 | 5.4 |
|---|---|---|---|---|---|---|---|---|
| 6x | 9x | 12x | 11x | 15x | 19x | 23x | 18x | 27x |

## E

**Rinnenfolie**

| 2.1 | 2.2 | 3.2 | 4.1 | 4.2 | 4.3 | 4.4 | 5.2 | 5.4 |
|---|---|---|---|---|---|---|---|---|
| 1,5m | 2,6m | 3,7m | 2x1,5m | 5m | 2x3,7m | 2x5m | 5,8m | 2x5,8m |

## L

**3-Loch-Spanner**

| 2.1 | 2.2 | 3.2 | 4.1 | 4.2 | 4.3 | 4.4 | 5.2 | 5.4 |
|---|---|---|---|---|---|---|---|---|
| 2x | 2x | 2x | 2x | 2x | 2x | 2x | 2x | 2x |

## H

**Hebelstange**

| 2.1 | 2.2 | 3.2 | 4.1 | 4.2 | 4.3 | 4.4 | 5.2 | 5.4 |
|---|---|---|---|---|---|---|---|---|
| 1x | 1x | 1x | 1x | 1x | 1x | 1x | 1x | 1x |

## S

**Seil**

| 2.1 | 2.2 | 3.2 | 4.1 | 4.2 | 4.3 | 4.4 | 5.2 | 5.4 |
|---|---|---|---|---|---|---|---|---|
| 3,5m | 3,5m | 3,5m | 3,5m | 6m | 3,5m | 6m | 6m | 6m |

## G

**Gasdruckfeder**

| 2.1 | 2.2 | 3.2 | 4.1 | 4.2 | 4.3 | 4.4 | 5.2 | 5.4 |
|---|---|---|---|---|---|---|---|---|
| 1x | 2x | 2x | 1x | 2x | 2x | 2x | 2x | 2x |

## PS 4x20

**Passstift**

| 2.1 | 2.2 | 3.2 | 4.1 | 4.2 | 4.3 | 4.4 | 5.2 | 5.4 |
|---|---|---|---|---|---|---|---|---|
| 0x | 0x | 2x | 0x | 2x | 2x | 2x | 4x | 4x |

## SC

**Schelle**

| 2.1 | 2.2 | 3.2 | 4.1 | 4.2 | 4.3 | 4.4 | 5.2 | 5.4 |
|---|---|---|---|---|---|---|---|---|
| 2x | 2x | 2x | 2x | 2x | 2x | 2x | 2x | 2x |

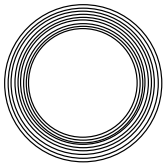

## KB

**Klebeband**
**Breite: 38mm**

| 2.1 | 2.2 | 3.2 | 4.1 | 4.2 | 4.3 | 4.4 | 5.2 | 5.4 |
|---|---|---|---|---|---|---|---|---|
| 1x | 1x | 1x | 1x | 1x | 1x | 1x | 1x | 1x |

# Türe | Door

## T1

**Türblatt vormontiert**

1x



## T2

**Türschwelle**

1x

## S15

**Türscharnier lang**

1x

## S16

**Türscharnier kurz**

1x

## K8

**Abdeckkappe Stockprofil**

1x

## T10

**Abdeckkappe Türschloss**

1x

## T5

**Einsteckschloss**

1x

## T6

**Türschnalle**

2x

## T7

**Profilzylinder**

1x

## SC M4x100

**Stulpschraube**

2x

## HM

**Hülsenmutter**

1x

## STS M5x45

**Stulpschraube**

1x

## T8

**Kappenset Schnalle**

1x

## T9

**Kappenset Schloss**

1x

| | |
|---|---|
| **T11** **Schließblech Tür** **1x** | **T12** **Türstopper** **1x** |
| **SB 3,9x20** **Senkkopf-Blechschraube** **4x** | |

# Fenster | Window

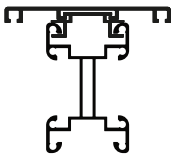

## A19 Fensterprofil
**1011 mm**

1x

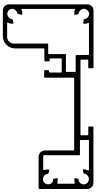

## A20 Fensterstock rechts | links
L 1009 mm

2x

## A13 Türstockprofil Oben
L 946 mm

2x

## D1 Schlauchdichtung - 1000 mm
Zuschnitt

4x

## S15 Türscharnier lang

2x

## FE Fensterverschluss

1x

## K5 Glasklipp

12x

## FX Fensterfixierung

1x

## FB Fensterblatt

1x

## FF Fenster Füllung
**Je nach Konfiguration:** Acryl, Hohlkammer, ESG

1x

## K4 Nutstein M8

12x

## S17 Griff Distanzplatte

1x

## S18 Verschlussblech

1x

## S1 Winkelverbinder

2x

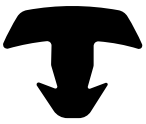

## D2 Anlagedichtung 12mm
Zuschnitt

-

## K5 Glasklipp

12x

## K8

**Abdeckkappe**
**Stockprofil**

**2x**

## LS M8x30

**Linsenkopf Schraube**

**2x**

## LSB 3,9x13

**Linsenkopf Bohrschraube**

**4x**

## M8 - S

**Sicherungsmutter**

**2x**

## ISK M8x22

**8x**

## BFS M8x20

**4x**

## SB 3,9x25

**Senkkopf-Blechschraube**

**2x**

# Wechselrichter | Inverter

**W**

**Wechselrichter**

1x

**DH**

**Distanzhülse Wechselrichter**

1x

**K6**

**Kabelklipp**

0x

**K4**

**Nutstein**

2x

**BFS M8x40**

**Breitflanschschrauben**

2x

# **Optional** | Optional

| | | | | | |
|---|---|---|---|---|---|
| | **K** | **Knie 90°**<br><br>**2x** |  | **FR** | **Regenfallrohr lang**<br><br>**1x** |
| | **D** | **Rohr Distanzstück**<br><br>**1x** | | **RS** | **Rohrschelle Regenfallrohr**<br><br>**2x** |

# Montage Dichtungen
## Assembly seals

**Es ist zu beachten, dass sich die verwendeten Dichtungen nach dem Einbau im Profilkanal zusammenziehen. Wir empfehlen, die Dichtungen beidseitig mit einer Überlänge von mindestens 25 mm zu montieren und nachdem sich die Dichtungen gesetzt haben bündig mit dem Profilkanal abzuschneiden. Bei Dichtungen mit Sonderlängen weisen wir in der Montageanleitung darauf hin. Bei den Dichtungen sind Stückelungen zulässig.**

It should be noted that the seals used contract after installation in the profile channel. We recommend fitting the seals on both sides with an excess length of at least 25 mm and cutting them flush with the profile channel after the sealing have settled. In the case of seals with special lengths, we point this out in the installation instructions. Denominations are possible for the seals.

**ZUSCHNITT MIT ÜBERLÄNGE**
CUTTING WITH EXCESS LENGTH

→

**WARTEN**
WAITING

→

**BÜNDIG ABSCHNEIDEN**
CUT FLUSH

# Funktionserklärung
## Functional explanation

## Nutstein | Slot stone

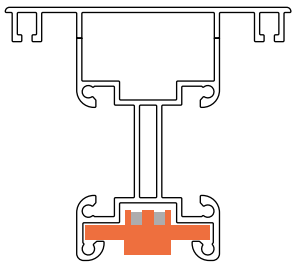

**Mutter M8 (DIN934) in den Kunststoff - N utstein eindrücken. Der Nutstein kann in die gewünschte Profilnut eingesetzt und durch eine 90° Rechtsdrehung im Profil positioniert und gesichert werden.**

Press the M8 nut (DIN934) into the plastic slot nut. The slot nut can be inserted into the desired profile groove and positioned and secured in the profile by turning it 90° clockwise.

# Glasklipp | Glas clip

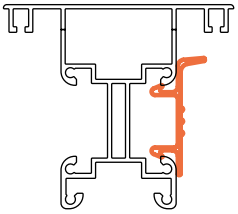

**Zur Befestigung der Wand- und Dachfüllungen werden die Kunststoff-Glasclips in die entsprechende Profilnut eingedrückt. Es ist darauf zu achten, dass sie fest im Profil sitzen.**

The plastic glass clips are pressed into the corresponding profile groove to secure the wall and roof infills. Ensure that they are firmly seated in the profile.

# Abdeckungsklipp | Cover clip

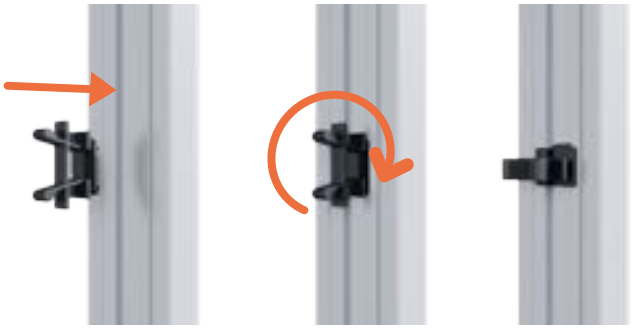

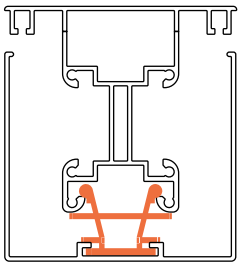

**Der Abdeckclip wird in die entsprechende Profilnut eingesetzt und durch eine 90° Drehung nach rechts gesichert und positioniert..**

The cover clip is inserted into the corresponding profile groove and secured and positioned by turning it 90° to the right.

# Kabelklipp | Cable clip

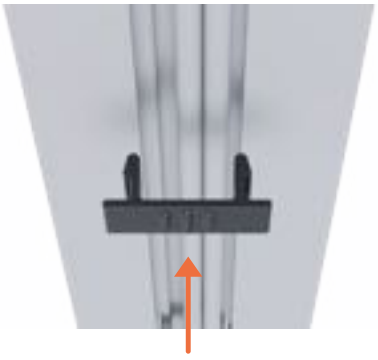

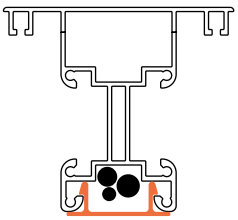

**Um die Kabel geordnet im Profil zu führen, ist der Kabelclip aus Kunststoff zu verwenden. Dieser kann auch in das Profil eingedrückt werden.**

The plastic cable clip should be used to organise the cables in the profile. This can also be pressed into the profile.

# Gewindestift | Grub

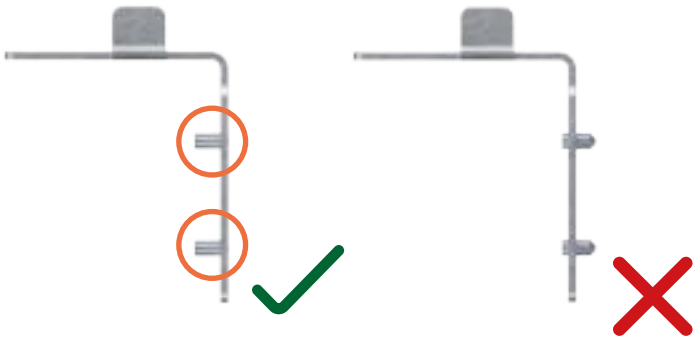

**In einige Blechteile müssen vor der Montage Gewindestifte M8x16 eingeschraubt werden. Diese werden bündig eingeschraubt und erst nach der Positionierung im Blechteil festgezogen.**

M8x16 grub screws must be screwed into some sheet metal parts before assembly. These are screwed in flush and only tightened after positioning in the sheet metal part.

# Checkliste
Checklist

## Planung | Planning

**Gehen Sie die folgenden Planungsschritte sorgfältig durch. Sie sind für den späteren Montageablauf von großer Bedeutung. Ihre Entscheidungen können Sie einfach in die Grundrisse auf der rechten Seite eintragen.**

Go through the following planning steps carefully. They are very important for the subsequent assembly process.
You can simply enter your decisions in the floor plans on the left-hand side.

### 1 TÜRPOSITION

**Bestimmen Sie die Position der Tür. An dieser Stelle befindet sich ein Bodenprofil ohne Abdeckung (A*).**

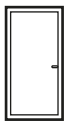

### DOOR POSITION

Determine the position of the door. There is a floor profile without a cover at this point (A*).

### 2 REGENRINNE

**Die Regenrinne verläuft bei einem Pultdach an einer Längsseite des Hauses, bei einem Y-Dach in der Mitte des Hauses.**

### GUTTER

The rain gutter runs along one long side of the house in the case of a mono-pitch roof and in the centre of the house in the case of a Y-roof.

### 3 WASSERABLAUF

**Das Regenwasser wird standardmäßig über Speier abgeleitet. Bei Konfiguration eines Regenfallrohrs wird statt dem Speier eine fixe Regenrinne montiert.**

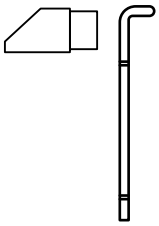

### WATER OUTLET

The rainwater is drained off via spouts as standard. If a rainwater downpipe is configured, a fixed rainwater gutter is installed instead of the spout.

### 4 FENSTER

**Bestimmen Sie die Position des Fensters. Wir empfehlen, das Fenster gegenüber der Tür zu positionieren, um eine gute Belüftung des Gartenhauses zu gewährleisten.**

### WINDOW

Determine the position of the window. We recommend positioning the window opposite the door to ensure good ventilation of the garden shed.

### 5 WECHSELRICHTER

**Wenn Ihr Gartenhaus mit PV-Modulen ausgestattet ist, beachten Sie die Position des Wechselrichters, wie in den Grundrissen links dargestellt.**

### INVERTER

If your garden shed is equipped with PV modules, note the position of the inverter as shown in the floor plans on the left.

### 6 ÖFFNUNG LÜFTUNGSDACH

**Das Lüftungsdach befindet sich über der Regenrinne und wird mechanisch geöffnet, wobei darauf zu achten ist, dass der Hebel zum Öffnen leicht zugänglich ist.**

### OPENING VENTILATION ROOF

The ventilation roof is located above the rain gutter and is opened mechanically, making sure that the lever for opening is easily accessible.

# CHECKLISTE

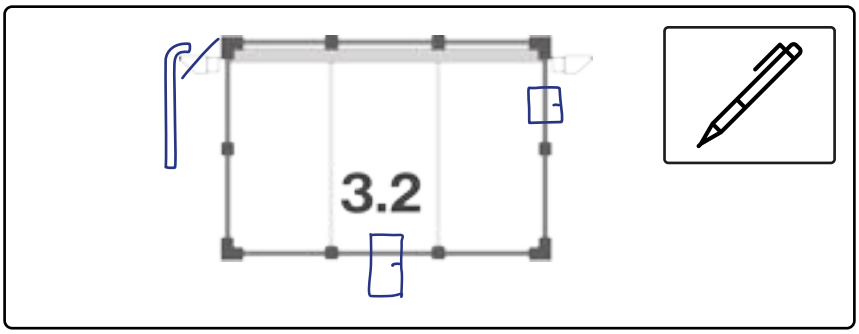


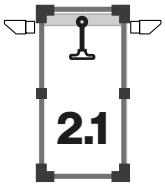


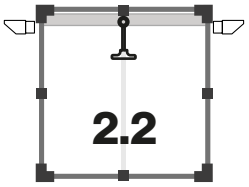


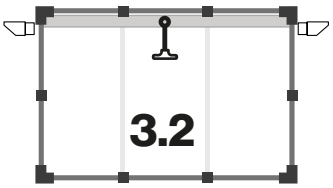


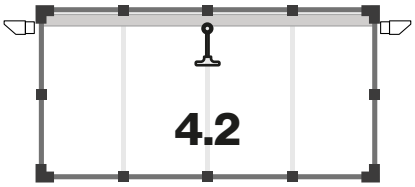


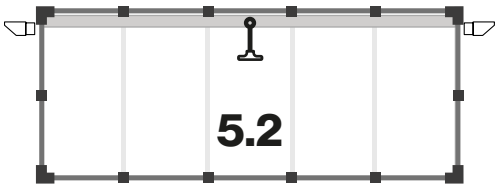


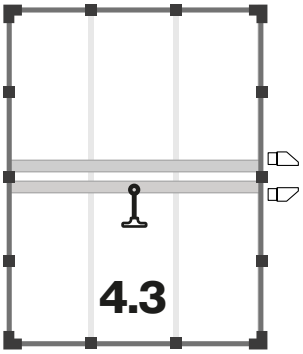


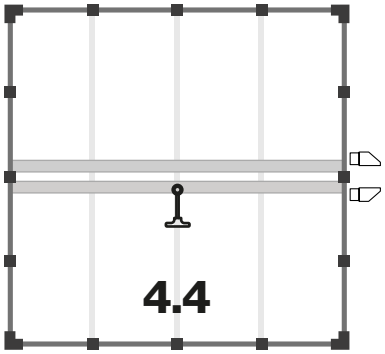


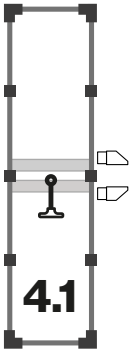


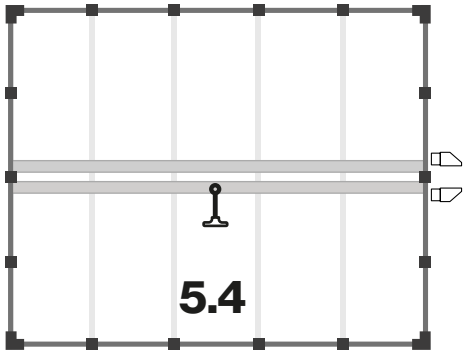

# Vorbereitung Bauteile

Preparation of Components

## V01 - Bodenriegel (Steher - Steher) A1 vorbereiten

| | 2.1 | 2.2 | 3.2 | 4.1 | 4.2 | 4.3 | 4.4 | 5.2 | 5.4 |
|---|---|---|---|---|---|---|---|---|---|
| **A1** Bodenriegel Steher-Steher L 1053mm | 0x | 0x | 2x | 4x | 4x | 6x | 8x | 6x | 10x |
| **A4** H-Profil Boden L 950mm | 0x | 0x | 2x | 4x | 4x | 6x | 8x | 6x | 10x |
| **A5** Außenabdeckung L 973mm | 0x | 0x | 2x | 4x | 4x | 6x | 8x | 6x | 10x |

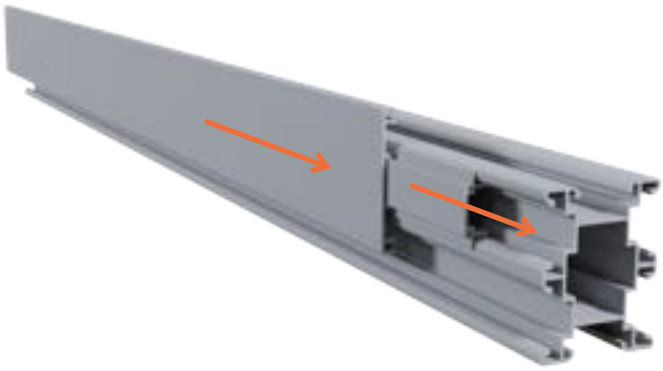

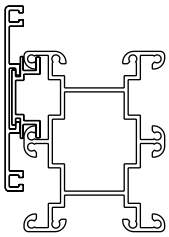

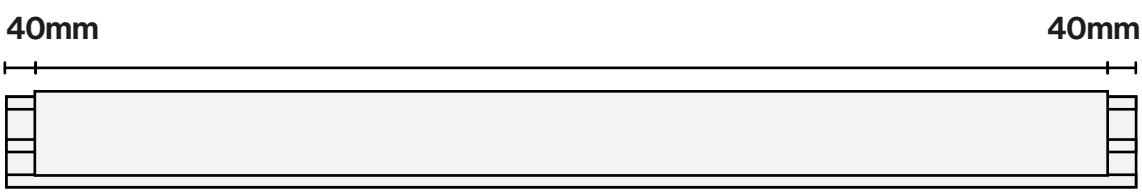


**wiederholen**
repeat

**Befindet sich die Tür zwischen zwei Stehern, ist ein Bodenprofil (A1) ohne Abdeckung vorzubereiten. (A*)**
If the door is located between two uprights, a floor profile (A1) without cover must be prepared. (A*)

CHECKLISTE

# V02 - Bodenriegel (Ecke - Steher) A2 vorbereiten

| | 2.1 | 2.2 | 3.2 | 4.1 | 4.2 | 4.3 | 4.4 | 5.2 | 5.4 |
|---|---|---|---|---|---|---|---|---|---|
| **A2** Bodenriegel Steher-Steher L 1032mm | 4x | 8x | 8x | 4x | 8x | 8x | 8x | 8x | 8x |
| **A4** H-Profil Boden L 950mm | 4x | 8x | 8x | 4x | 8x | 8x | 8x | 8x | 8x |
| **A5** Außenabdeckung L 973mm | 4x | 8x | 8x | 4x | 8x | 8x | 8x | 8x | 8x |

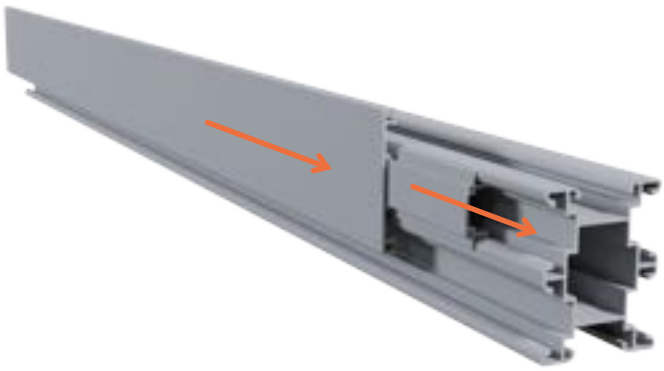

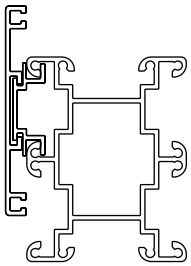

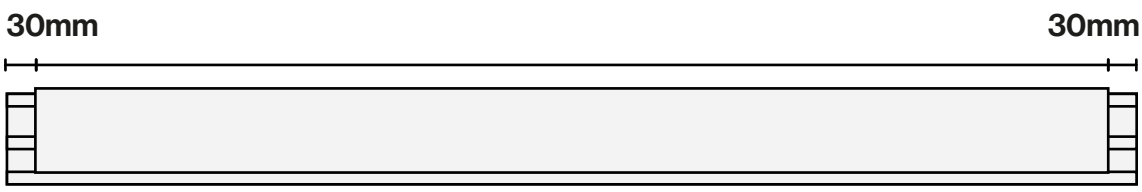


**Befindet sich die Tür zwischen Ecke und Steher, ist ein Bodenprofil (A2) ohne Abdeckung vorzubereiten. (A*)**
If the door is located between a corner and a upright, a floor profile (A2) without cover must be prepared. (A*)

**wiederholen**
repeat

CHECKLISTE

# V03 - Bodenriegel (kurz) A3 vorbereiten

| | | 2.1 | 2.2 | 3.2 | 4.1 | 4.2 | 4.3 | 4.4 | 5.2 | 5.4 |
|---|---|---|---|---|---|---|---|---|---|---|
| 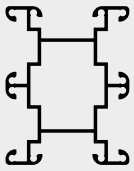 | **A3**<br>**Bodenriegel Steher-Steher**<br>L 1011mm | 2x | | | 2x | | | | | |
| | **A4**<br>**H-Profil Boden**<br>L 950mm | 2x | | | 2x | | | | | |
| | **A5**<br>**Außenabdeckung**<br>L 973mm | 2x | | | 2x | | | | | |

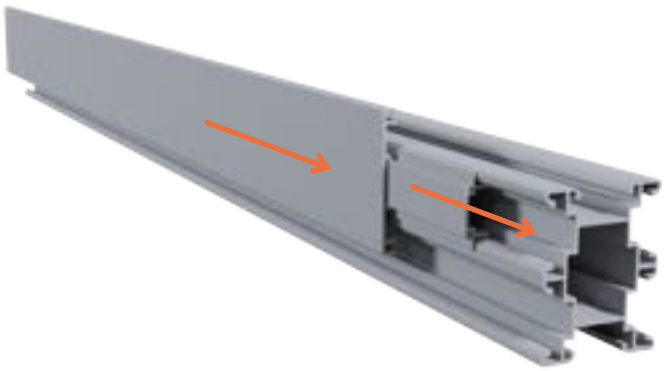

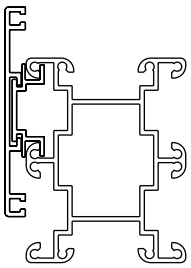

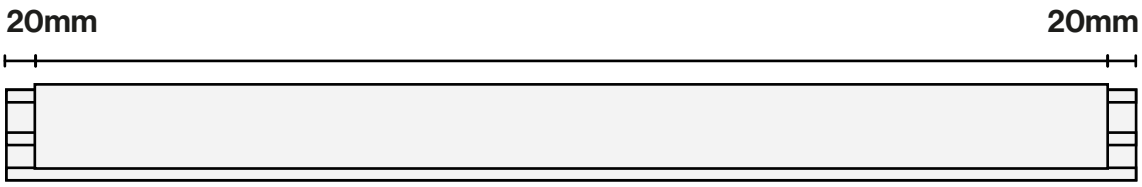


**wiederholen**
repeat

**Befindet sich die Tür zwischen zwei Ecken, ist ein Bodenprofil (A3) ohne Abdeckung vorzubereiten. (A*)**
If the door is located between two corners, a floor profile (A3) without cover must be prepared. (A*)

CHECKLISTE

# V04 - Montage Anlagedichtung

| | 2.1 | 2.2 | 3.2 | 4.1 | 4.2 | 4.3 | 4.4 | 5.2 | 5.4 |
|---|---|---|---|---|---|---|---|---|---|
| 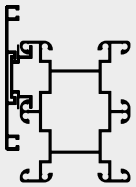 **A1\|A2\|A3** Bodenriegel L 1053\|1032\|1011mm | 5x | 7x | 9x | 9x | 11x | 13x | 15x | 13x | 17x |
| 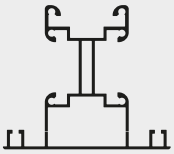 **A6** Steherprofil L 2310mm | 2x | 4x | 6x | 6x | 8x | 10x | 12x | 10x | 14x |
| 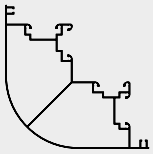 **A7** Eckprofil L 2310mm | 4x | 4x | 4x | 4x | 4x | 4x | 4x | 4x | 4x |

**D2**
**Anlagedichtung**
**12mm**
**Zuschnitt**

**Warten Sie vor dem Abschneiden bis sich die Dichtung gesetzt hat.**
Wait until the seal has set before finally cutting off the seals.

**In der Fensterposition sind vorläufig keine Dichtungen zu montieren.**
No seals need to be fitted in the window position for the time being.

**CHECKLISTE**

**Rechts und links der Tür sind die Steher ohne Dichtung vorzubereiten (A6/A7). Hier ist nur auf der Seite mit der Füllung eine Dichtung einzubauen.**
Prepare the uprights without seal on the right and left of the door (A6/A7). A seal only needs to be installed on the side with the panel.

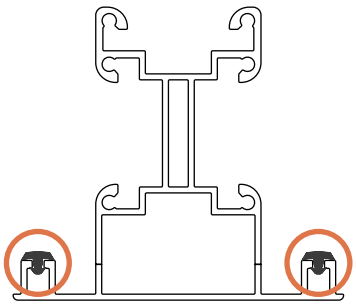

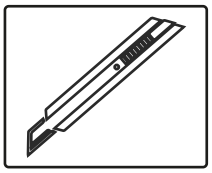

**für alle wiederholen**
repeat for all

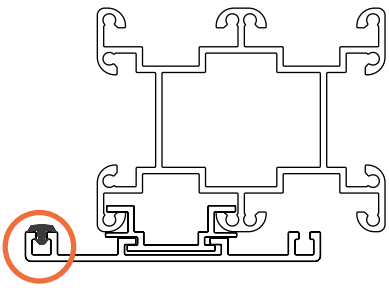

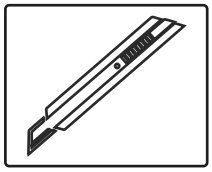

**für alle wiederholen**
repeat for all

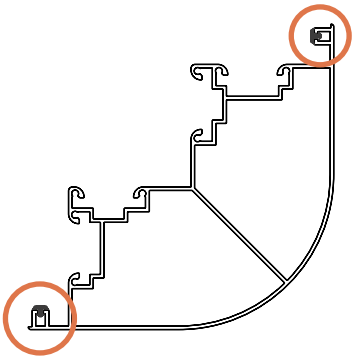

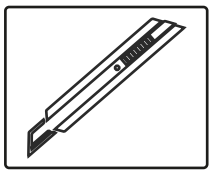

225mm

80mm

**für alle wiederholen**
repeat for all

# V05 - Dichtung Kopfriegel

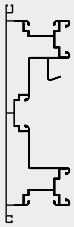

## A8
**Kopfprofil**
**L 1011mm**

| 2.1 | 2.2 | 3.2 | 4.1 | 4.2 | 4.3 | 4.4 | 5.2 | 5.4 |
|---|---|---|---|---|---|---|---|---|
| 4x | 6x | 8x | 8x | 10x | 12x | 14x | 12x | 16x |

## A9
**Kopfprofil Speier**
**L 1011mm**

| 2.1 | 2.2 | 3.2 | 4.1 | 4.2 | 4.3 | 4.4 | 5.2 | 5.4 |
|---|---|---|---|---|---|---|---|---|
| 2x | 2x | 2x | 2x | 2x | 2x | 2x | 2x | 2x |

## D2
**Anlagedichtung**
**12mm**
**Zuschnitt**

**Warten Sie vor dem Abschneiden bis sich die Dichtung gesetzt hat.**
Wait until the seal has set before finally cutting off the seals.

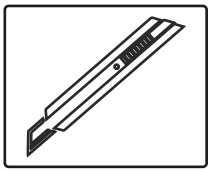

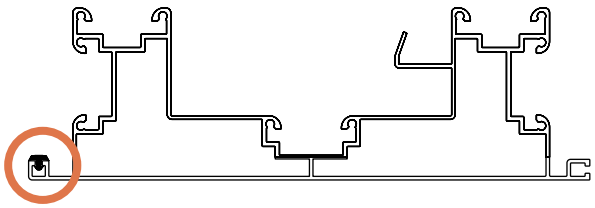

**Für die Tür und jedes Fenster wird ein Kopfprofil ohne Dichtung vorbereitet.**
A head profile without seal is prepared for the door.

**CHECKLISTE**

# V06 - Winkelverbinder Kopfriegel

**S1**

**Winkelverbinder**

| 2.1 | 2.2 | 3.2 | 4.1 | 4.2 | 4.3 | 4.4 | 5.2 | 5.4 |
|---|---|---|---|---|---|---|---|---|
| 24x | 32x | 40x | 48x | 74x | 56x | 64x | 56x | 72x |

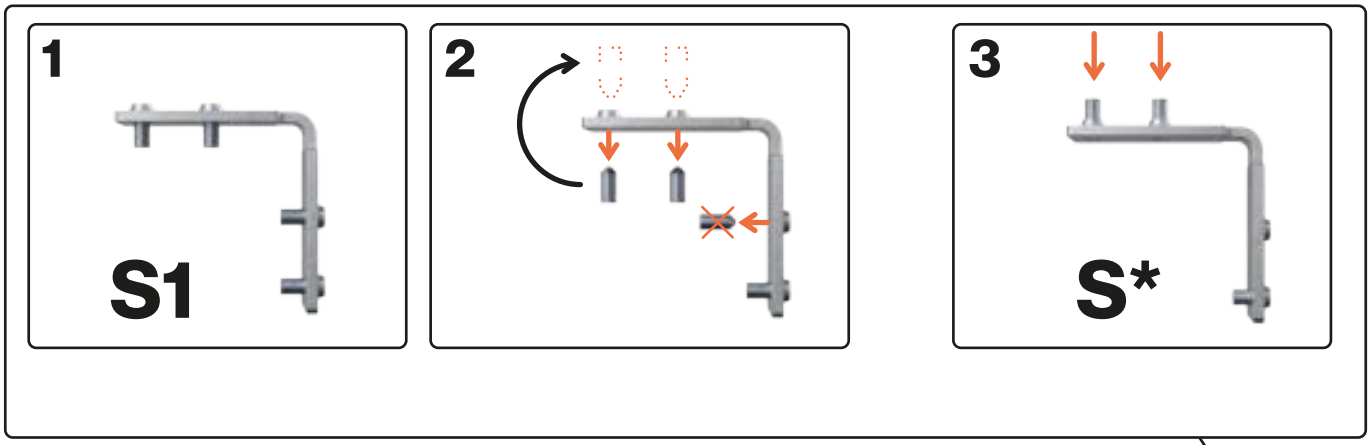


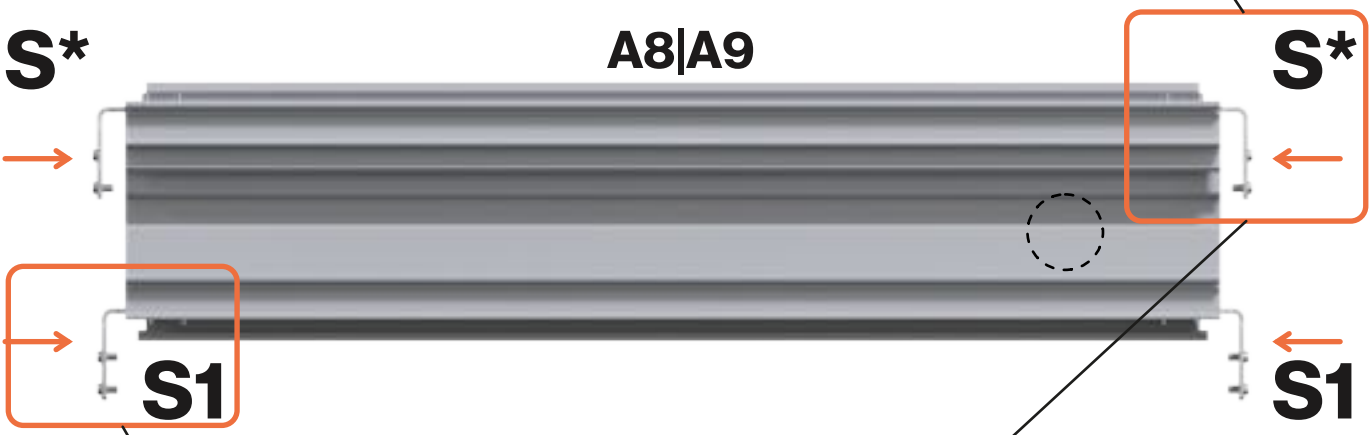


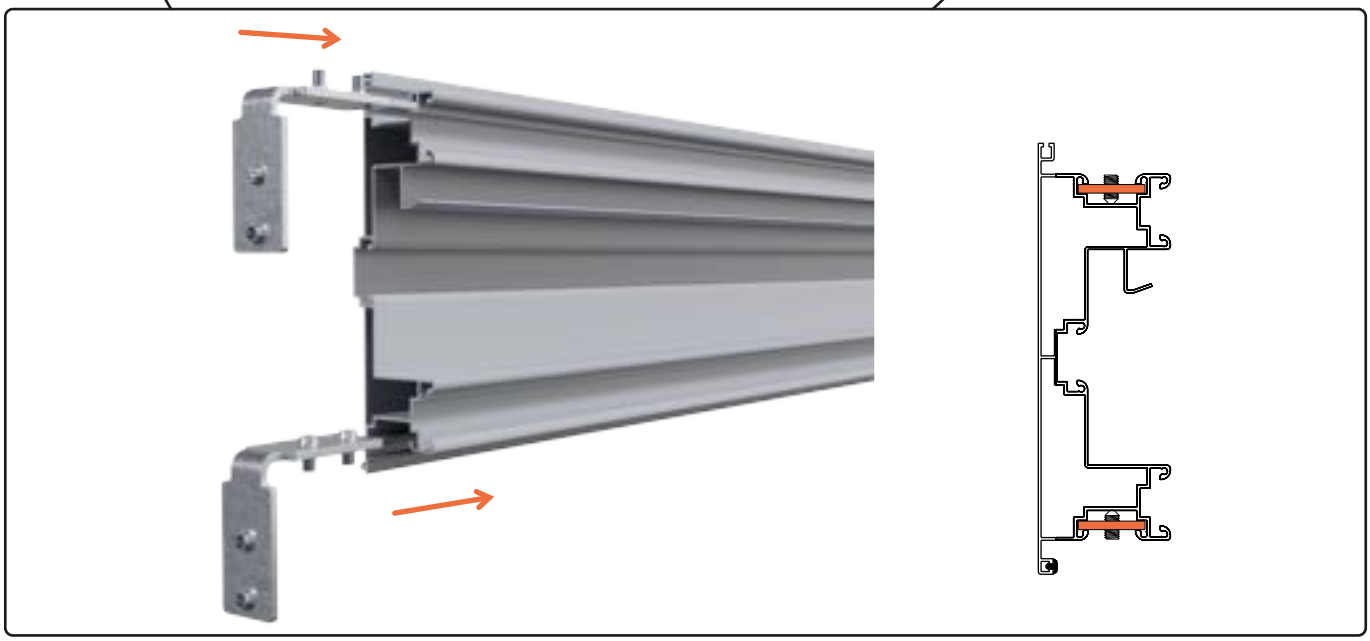

# V07 - Dichtung Sparren

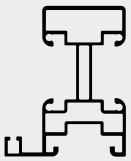

**A10**
**Sparren links|rechts**
**L 2026mm**

| 2.1 | 2.2 | 3.2 | 4.1 | 4.2 | 4.3 | 4.4 | 5.2 | 5.4 |
|---|---|---|---|---|---|---|---|---|
| 2x | 2x | 2x | 4x | 2x | 4x | 4x | 2x | 4x |

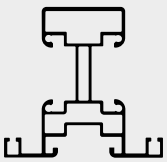

**A11**
**Sparren**
**L 2026mm**

| 2.1 | 2.2 | 3.2 | 4.1 | 4.2 | 4.3 | 4.4 | 5.2 | 5.4 |
|---|---|---|---|---|---|---|---|---|
| 0x | 1x | 2x | 0x | 3x | 4x | 6x | 4x | 8x |

**D2**
**Anlagedichtung**
**12mm**
**Zuschnitt**

**Warten Sie vor dem Abschneiden bis sich die Dichtung gesetzt hat.**
Wait until the seal has set before finally cutting off the seals.

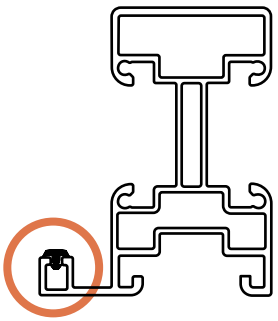

**für alle wiederholen**
repeat for all

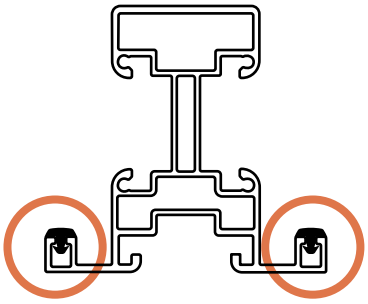

**für alle wiederholen**
repeat for all

# V08 - Dichtung Türstockprofile

**A12**
**Türstockprofil L|R**
L 2005mm
2x

**A13**
**Türstockprofil oben**
L 946mm
1x

**D1**
**Schlauchdichtung**
Zuschnitt

**Warten Sie vor dem Abschneiden bis sich die Dichtung gesetzt hat.**
Wait until the seal has set before finally cutting off the seals.

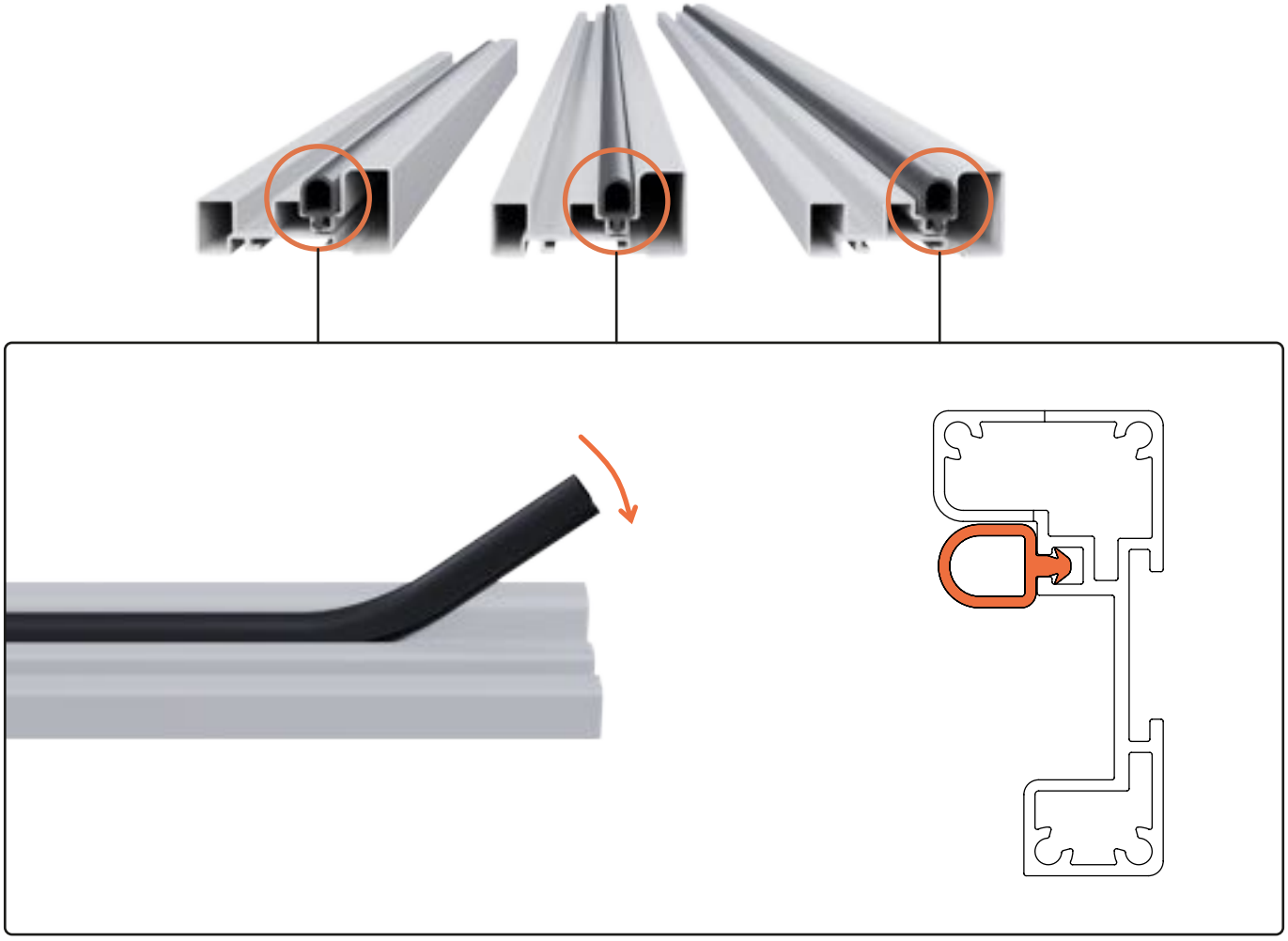

# Aufbau Rahmen

Construction frame

## R00 - Rahmen Übersicht

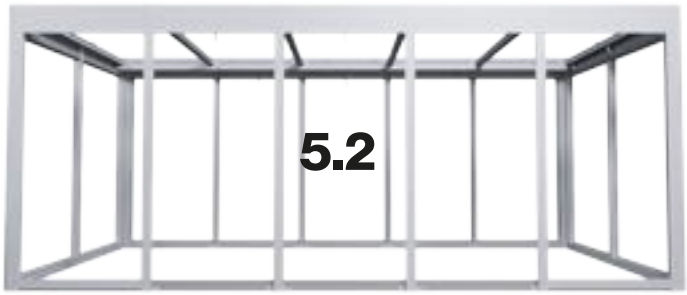

# R01 - Bodenprofile

**An der Stelle der Tür befindet sich das vorbereitete Bodenprofil (A1/A2/A3) ohne Abdeckung (A*).**
The prepared floor profile (A1/A2/A3) without cover (A*) is located at the position of the door. **(A*)**

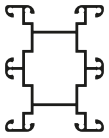

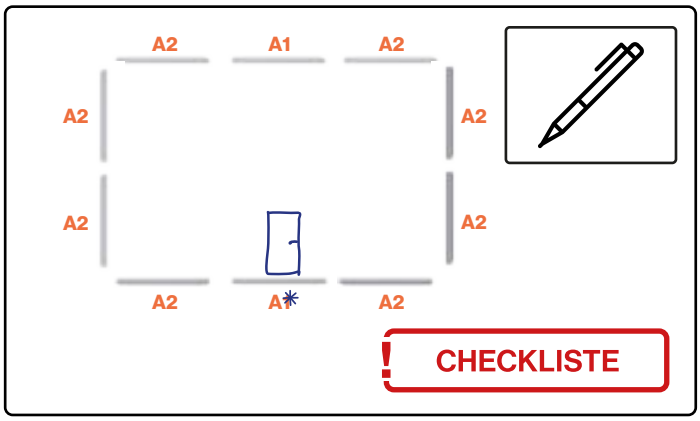


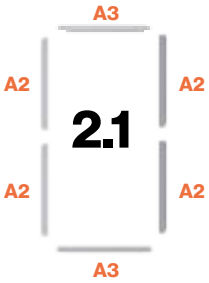


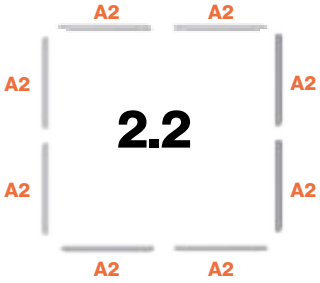

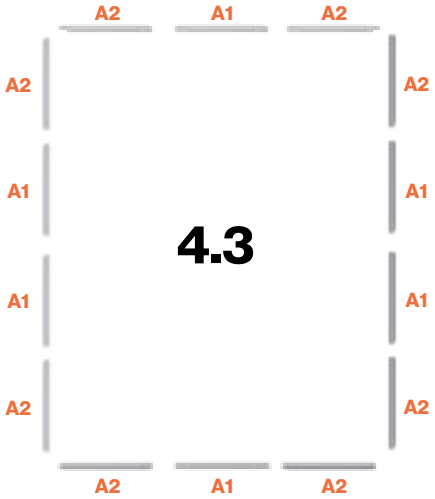


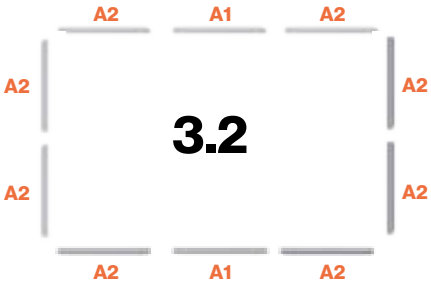


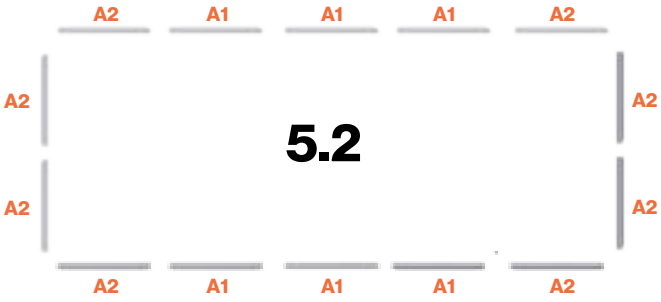


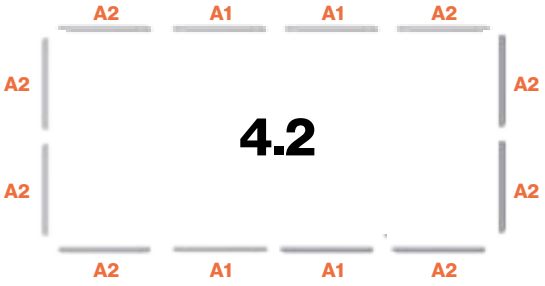


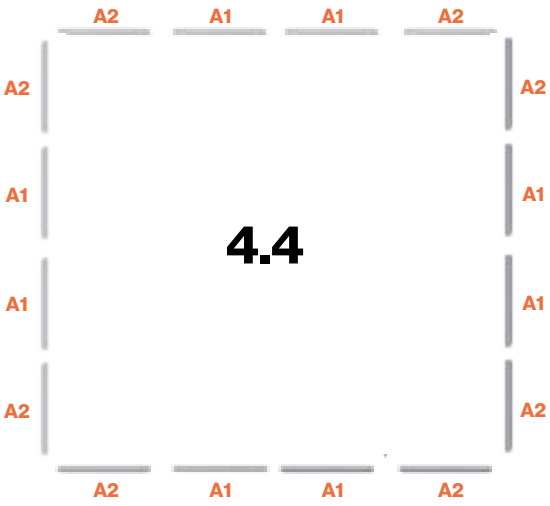


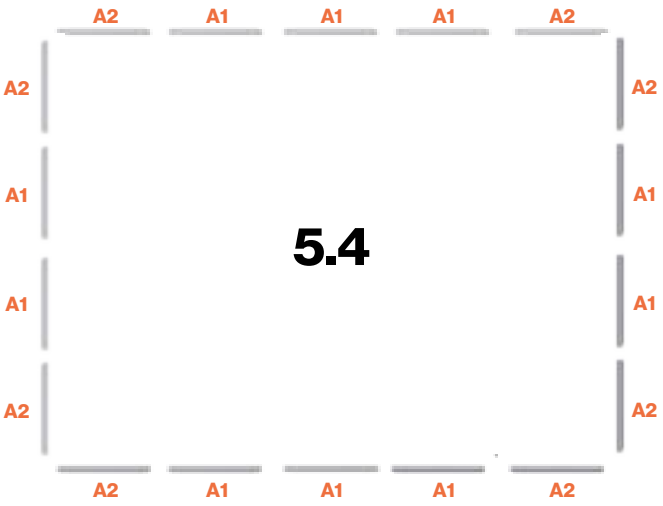

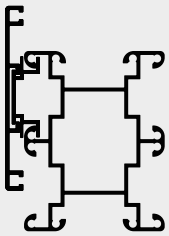

| A1\|A2\|A3\|A* | 2.1 | 2.2 | 3.2 | 4.1 | 4.2 | 4.3 | 4.4 | 5.2 | 5.4 |
|---|---|---|---|---|---|---|---|---|---|
| **Bodenprofile** | 6x | 8x | 10x | 10x | 12x | 14x | 16x | 14x | 18x |

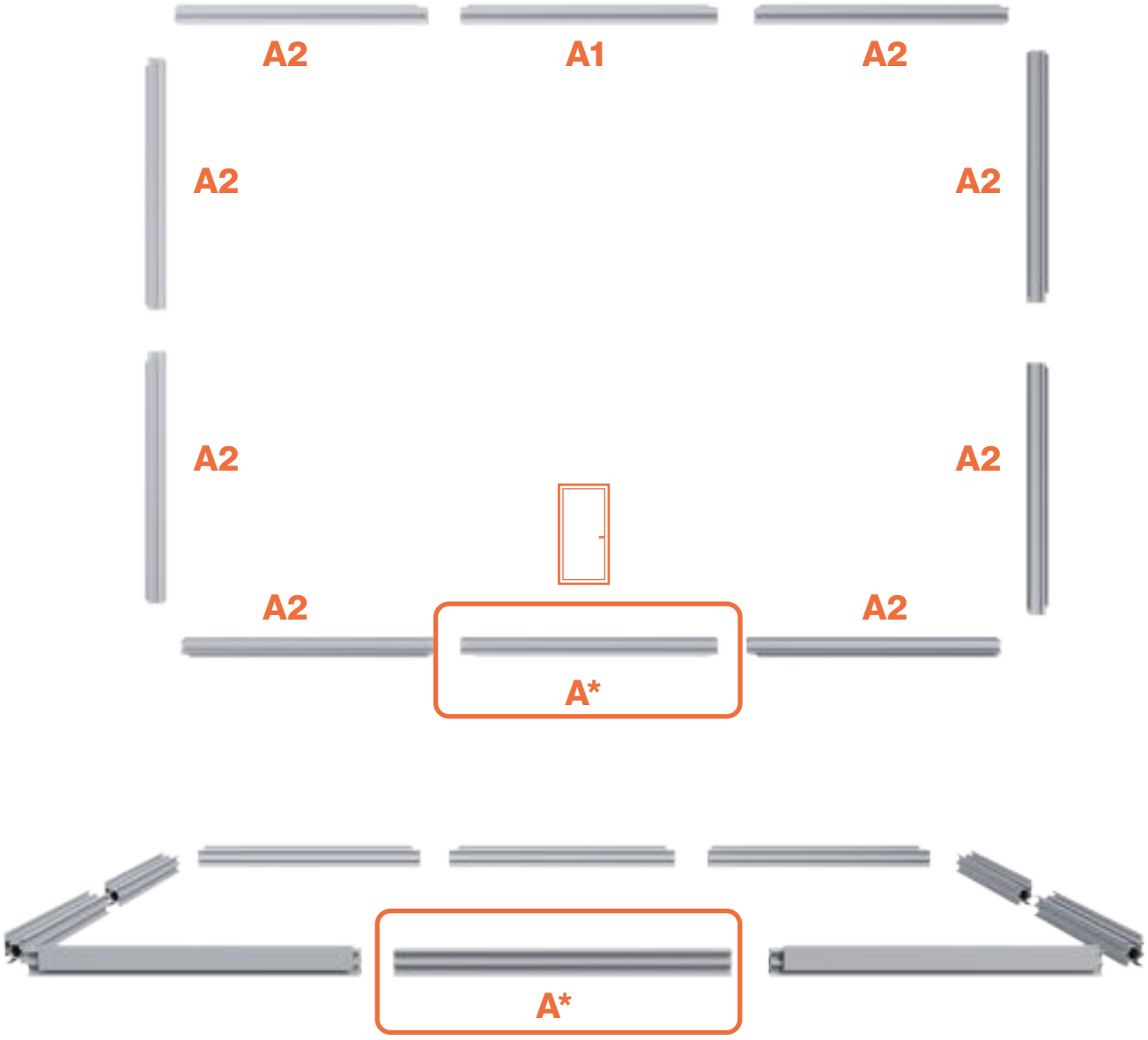


**An der Stelle der Tür befindet sich das vorbereitete Bodenprofil (A1/A2/A3) ohne Abdeckung (A*).**
The prepared floor profile (A1/A2/A3) without cover (A*) is located at the position of the door. **(A*)**

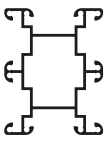

**CHECKLISTE**

# R02 - Bodenprofile Längsverbinder

| | 2.1 | 2.2 | 3.2 | 4.1 | 4.2 | 4.3 | 4.4 | 5.2 | 5.4 |
|---|---|---|---|---|---|---|---|---|---|
| **S2** Längsverbinder | 6x | 12x | 18x | 18x | 24x | 30x | 36x | 30x | 42x |

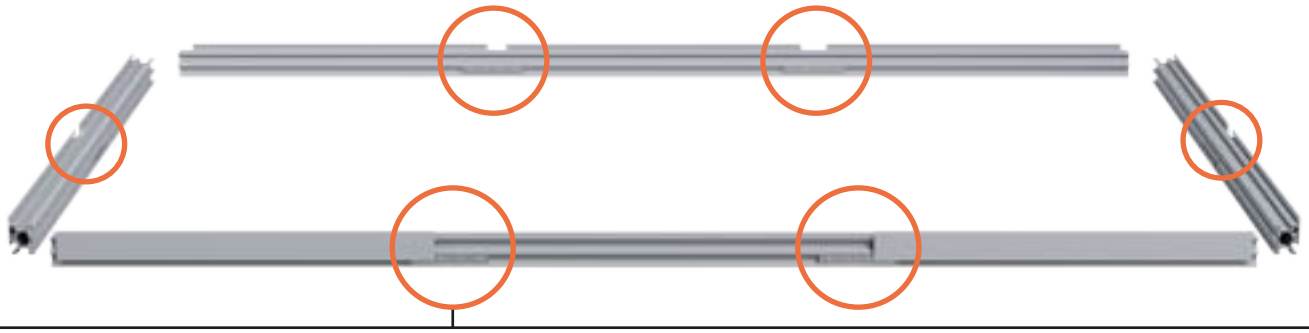

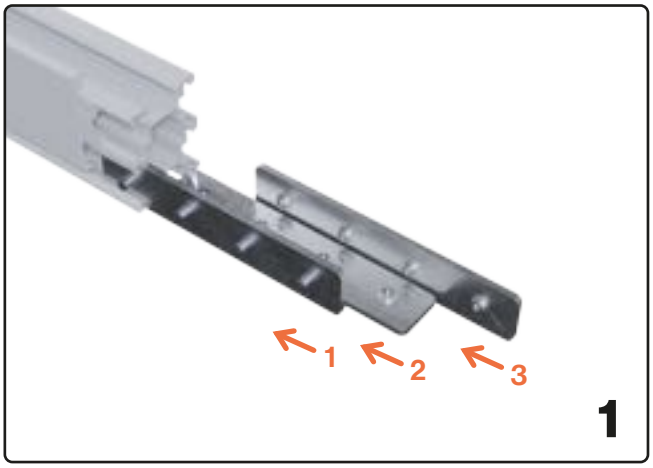


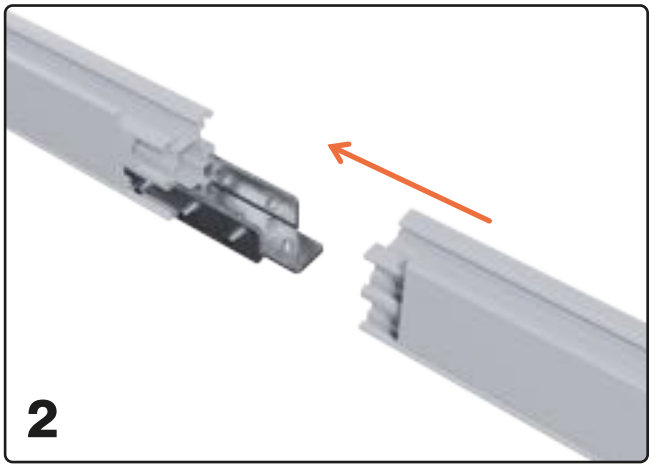


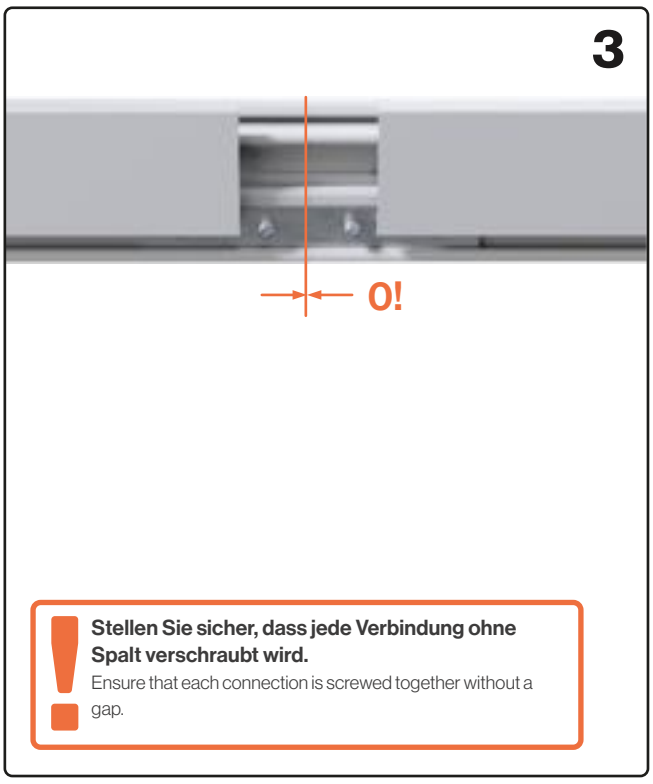


**Stellen Sie sicher, dass jede Verbindung ohne Spalt verschraubt wird.**
Ensure that each connection is screwed together without a gap.

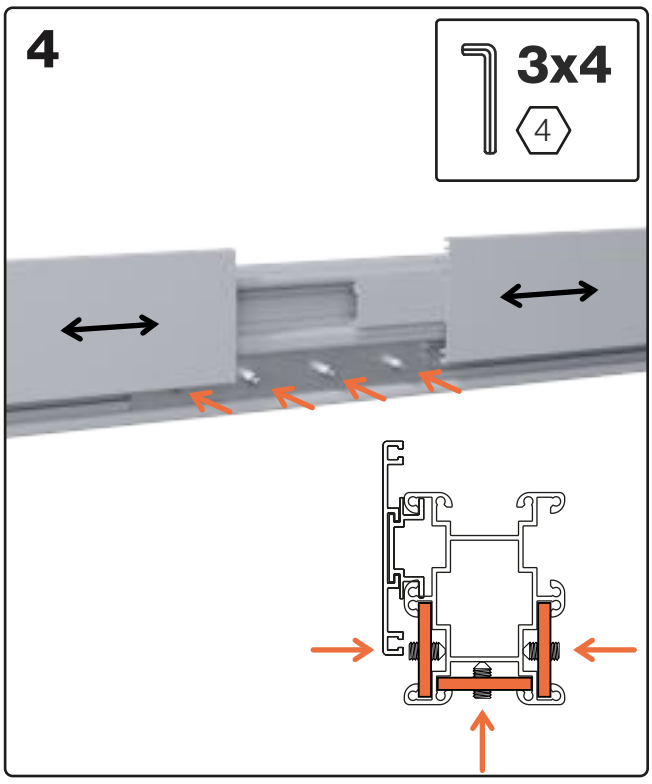

# R03 - Bodenprofile Winkelverbinder

## S1

**Winkelverbinder**

| 2.1 | 2.2 | 3.2 | 4.1 | 4.2 | 4.3 | 4.4 | 5.2 | 5.4 |
|---|---|---|---|---|---|---|---|---|
| 12x | 16x | 20x | 20x | 24x | 28x | 32x | 28x | 36x |

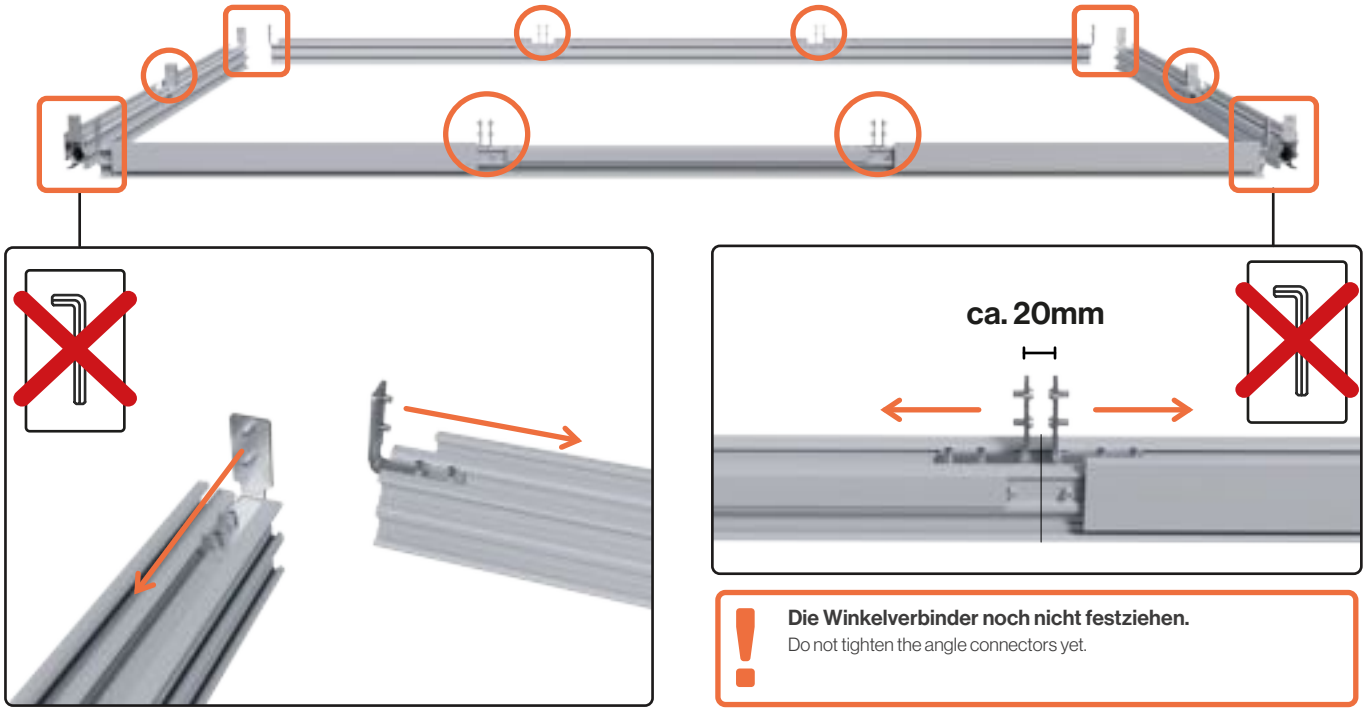


**Die Winkelverbinder noch nicht festziehen.**
Do not tighten the angle connectors yet.

# R04 - Montage Ecksteher

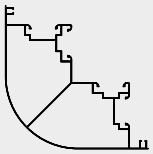

**A7**
**Eckprofil**
**2310mm**
4x

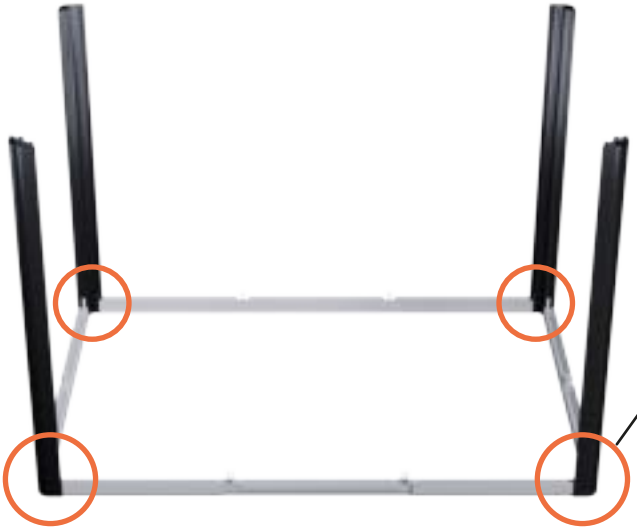

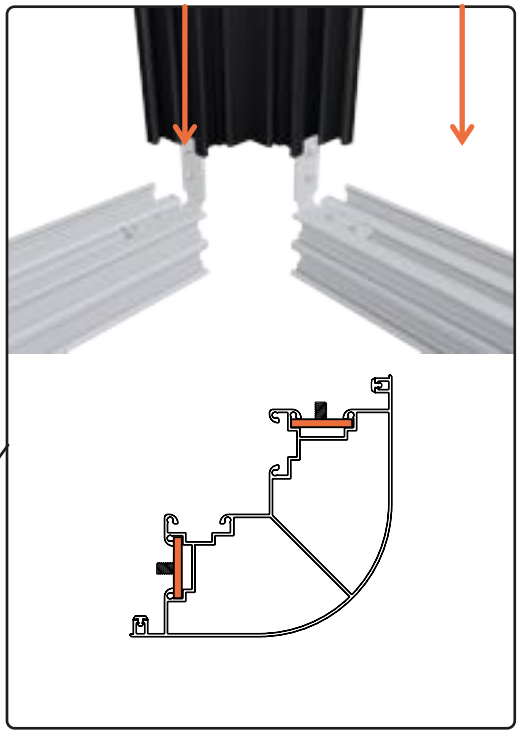

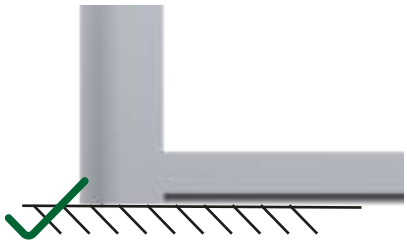

**Achten Sie auf ein gleiches Niveau von Eckprofil und Bodenprofil.**
Make sure that the corner profile and the bottom profile are on the same level.

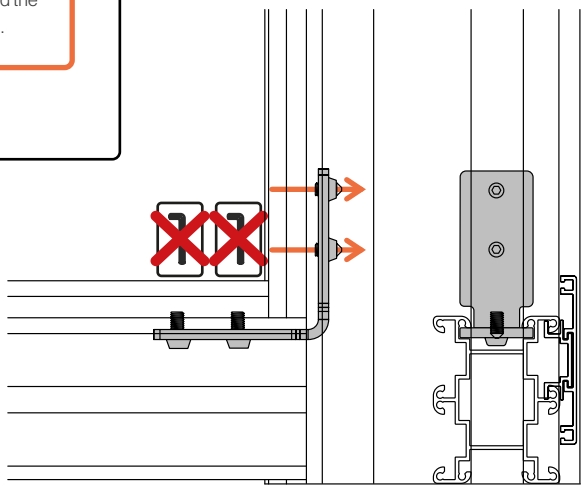

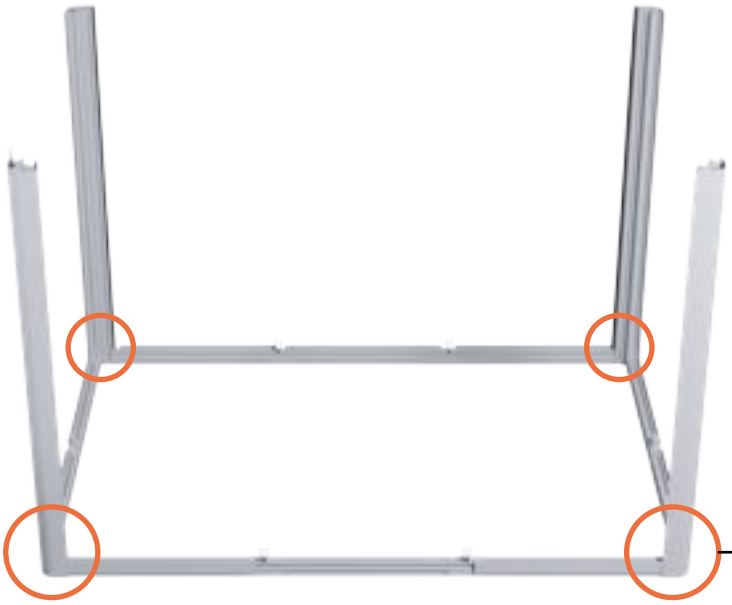

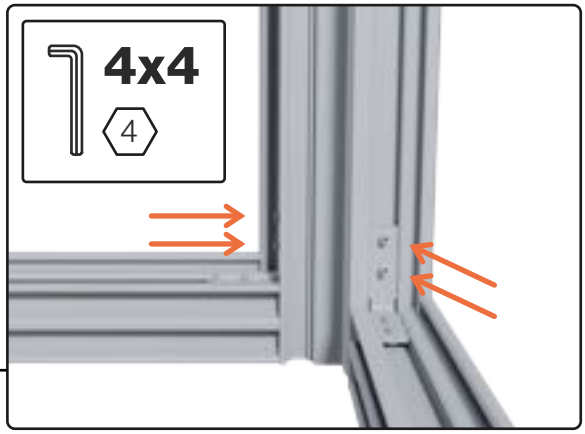

# R05 - Montage Steherprofil

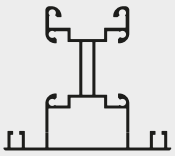

**A6**
**Steherprofil**
**L 2310mm**

| 2.1 | 2.2 | 3.2 | 4.1 | 4.2 | 4.3 | 4.4 | 5.2 | 5.4 |
|---|---|---|---|---|---|---|---|---|
| 2x | 4x | 6x | 6x | 8x | 10x | 12x | 10x | 14x |

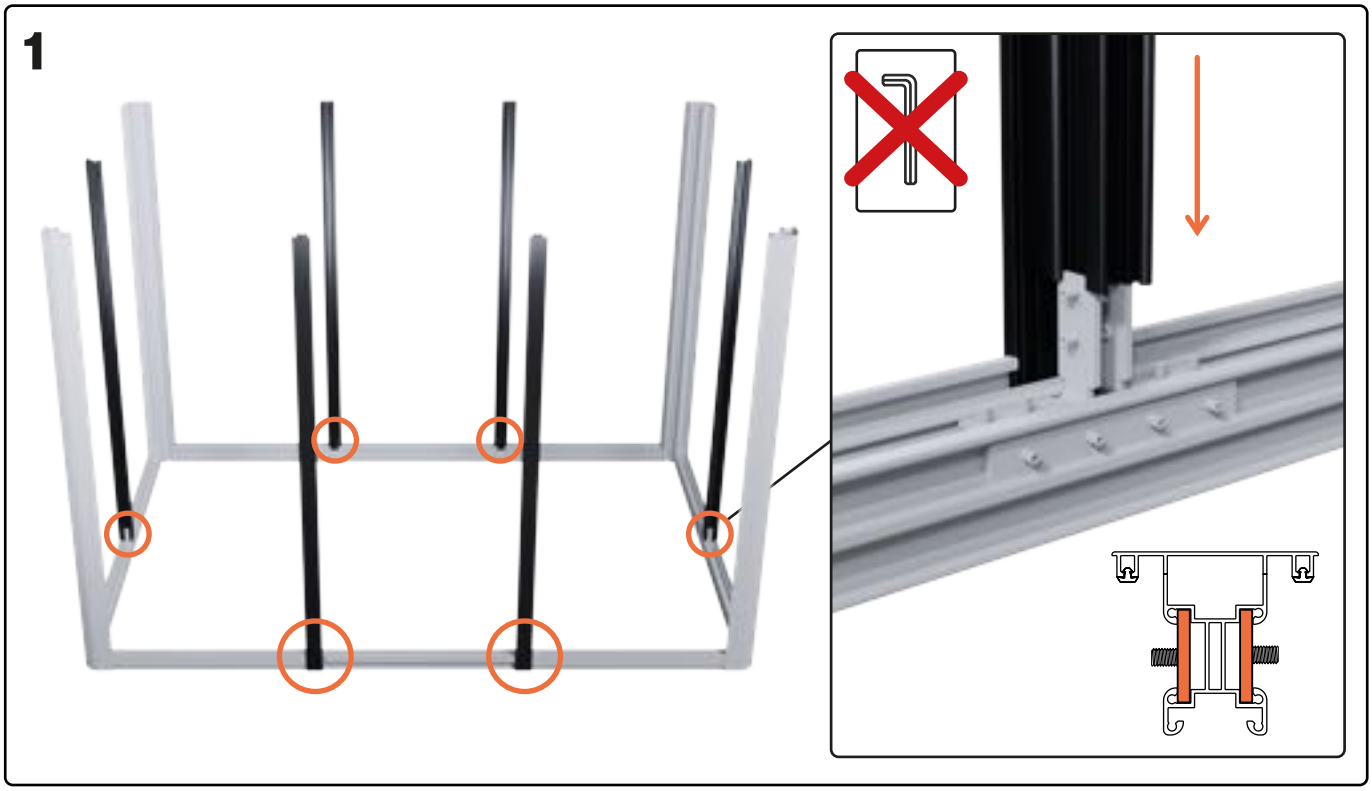


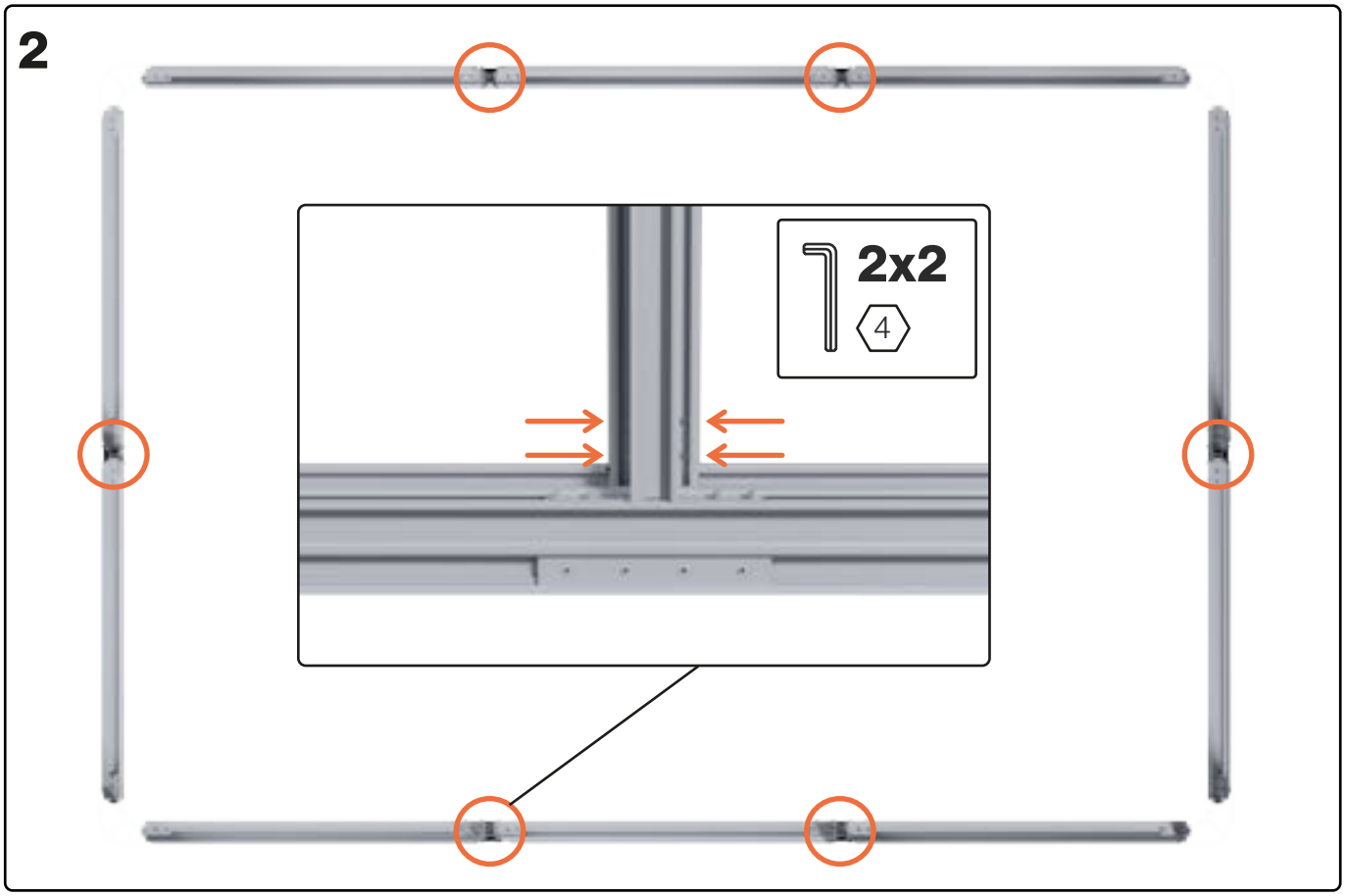

# R06 - Maße kontrollieren

**1** **CHECKLISTE**

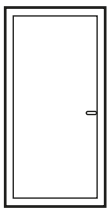

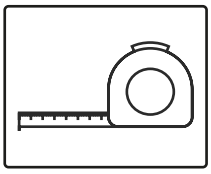

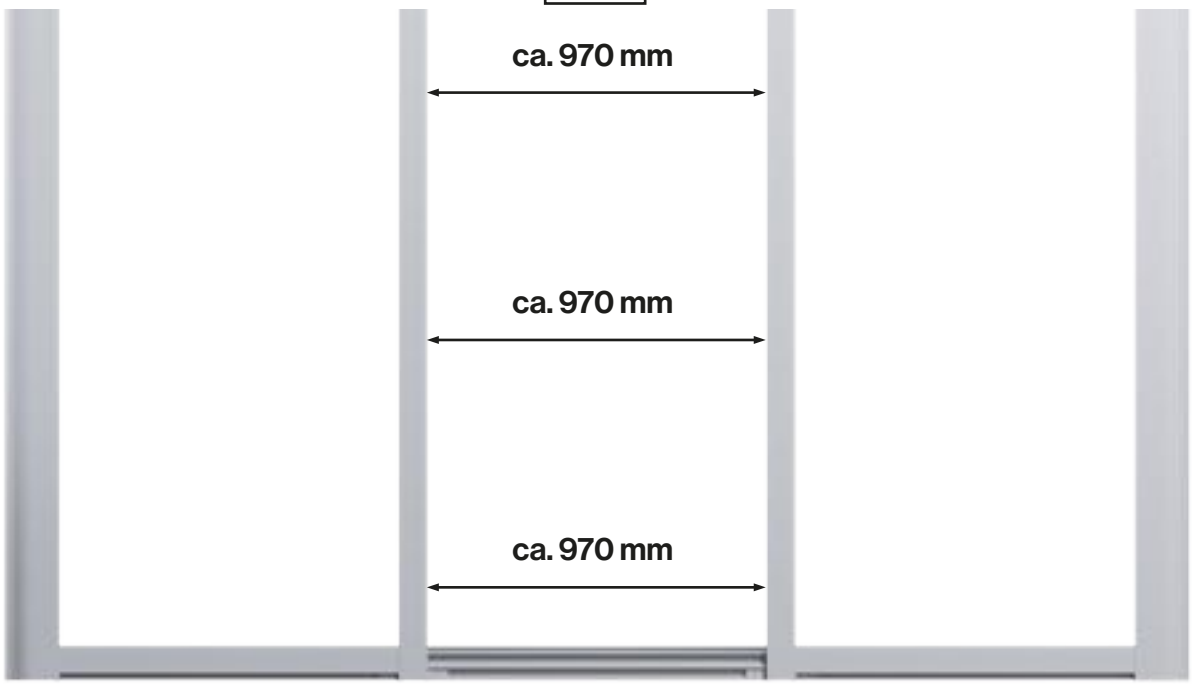


**Kontrollmaß 970 mm der Türöffnung mehrmals überprüfen.**
Check the 970 mm dimension of the door opening several times

**2**

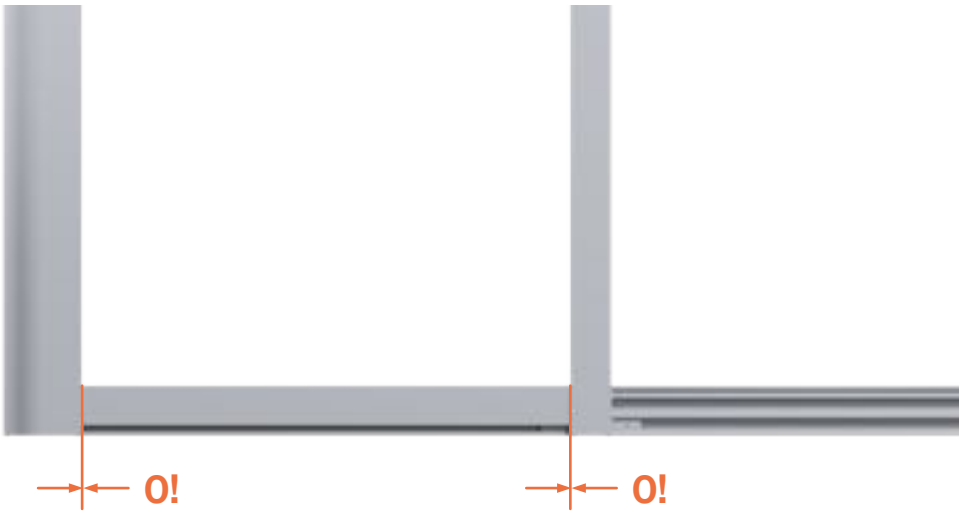

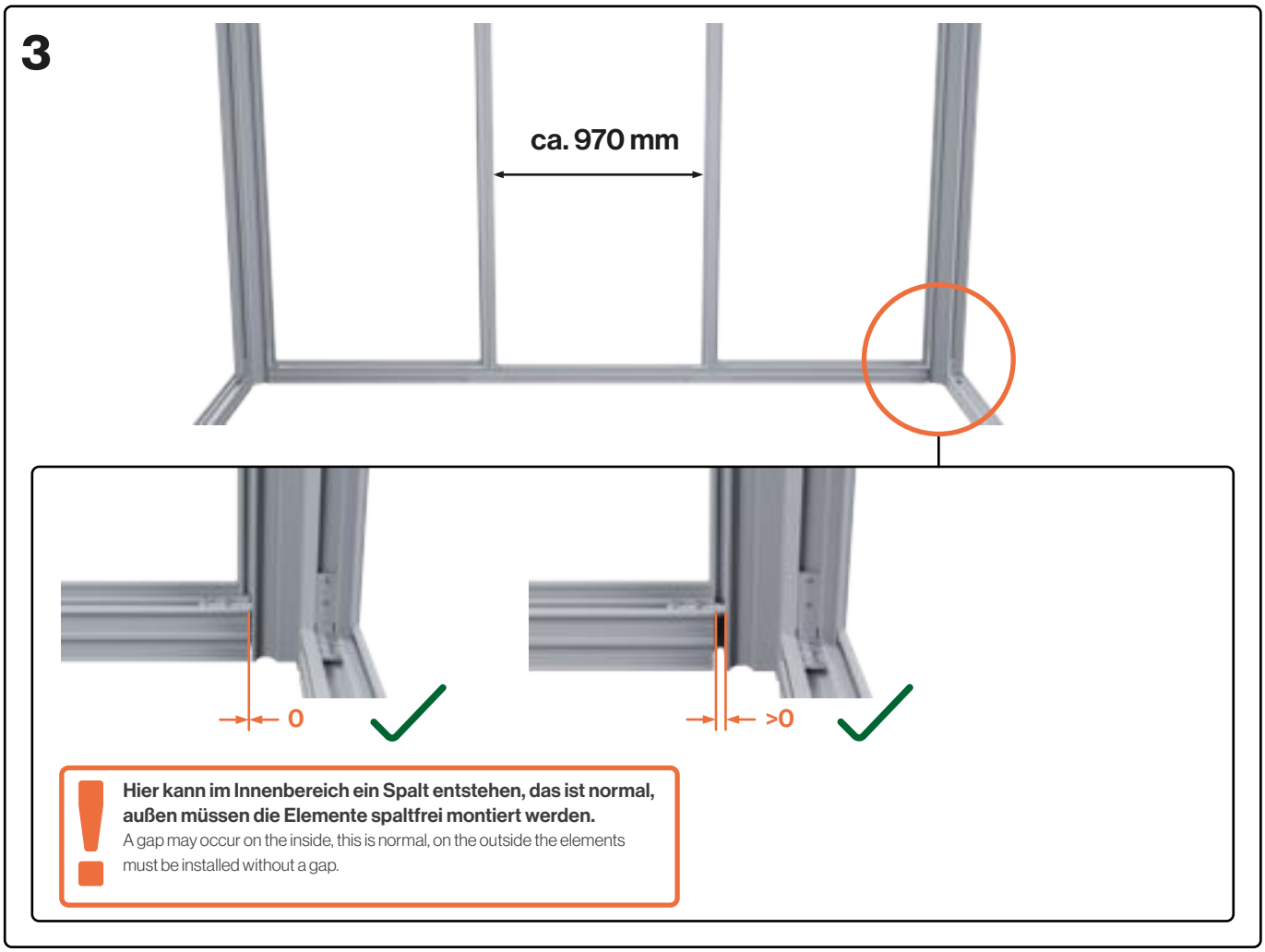


## R07 - Festziehen horizontale Schrauben

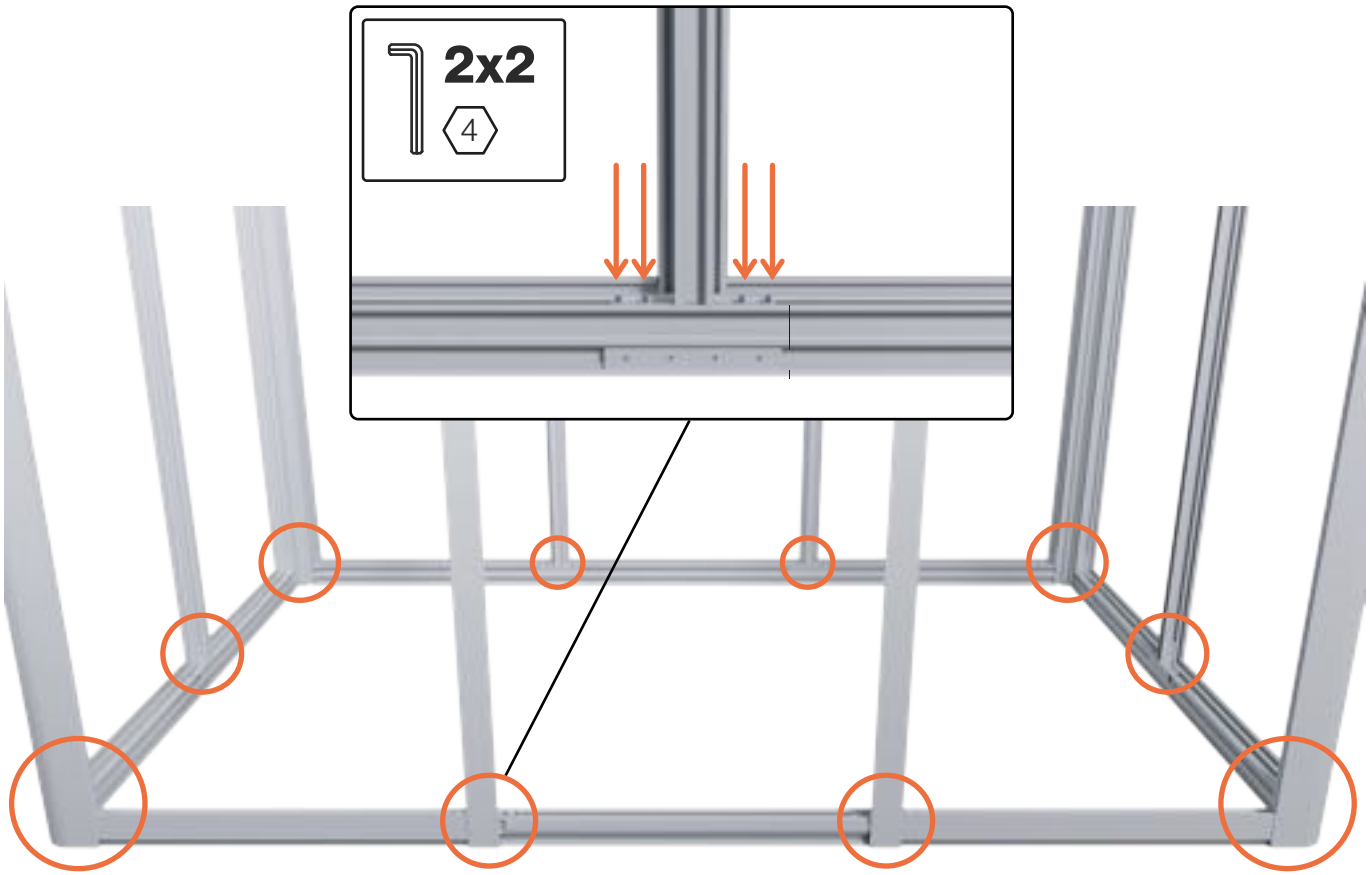

# R08 - Diagonalmaß kontrollieren

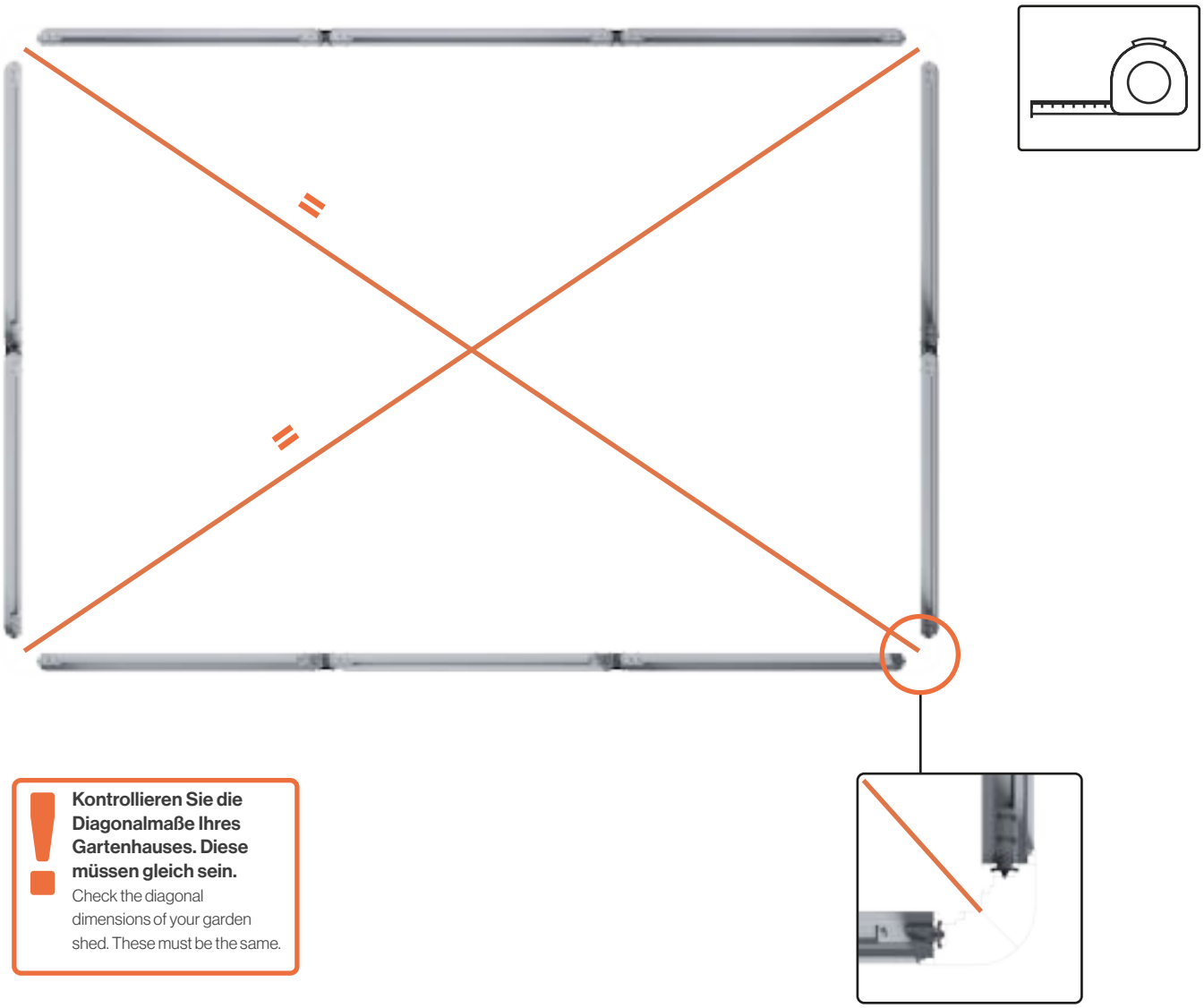

**Kontrollieren Sie die Diagonalmaße Ihres Gartenhauses. Diese müssen gleich sein.**
Check the diagonal dimensions of your garden shed. These must be the same.

## Diagonalmaße
diagonal dimensions

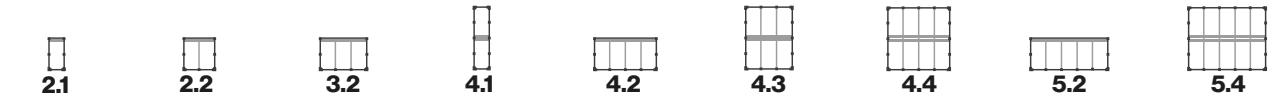

| 2.1 | 2.2 | 3.2 | 4.1 | 4.2 | 4.3 | 4.4 | 5.2 | 5.4 |
|---|---|---|---|---|---|---|---|---|
| 2470mm | 3100mm | 3915mm | 4445mm | 4825mm | 5385mm | 6075mm | 5780mm | 6860mm |

# R09 - Montage Fensterriegel

**Dieser Schritt muss nur durchgeführt werden, wenn Ihr Haus über ein Fenster verfügt.**
This step only needs to be carried out if your house has a window.

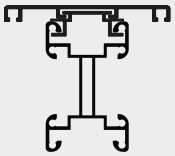

**A19**
**Fensterprofil**
1011mm

**S1**
**Winkelverbinder**
2x

**CHECKLISTE**

**1**

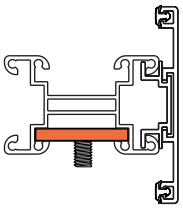

**2**

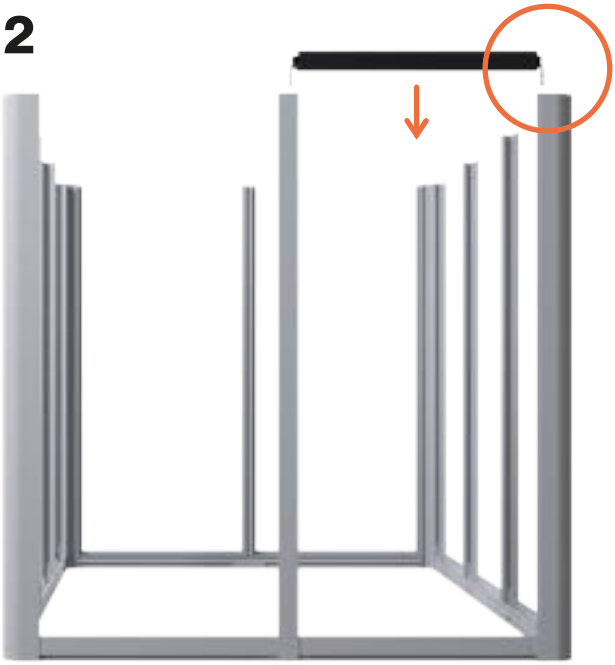

**3**

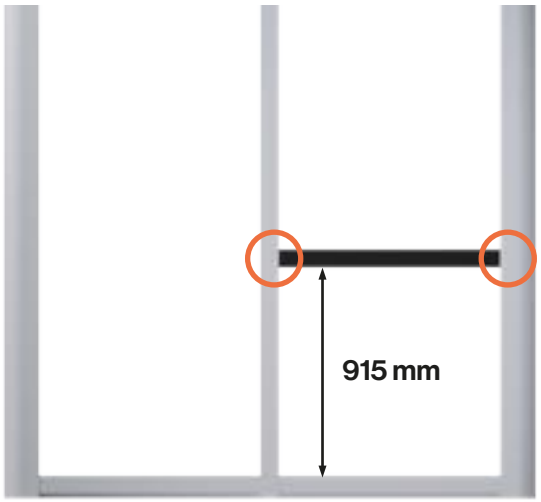

# R10 - Montage Kopfriegel

## A9

**Kopfprofil Speier**
**L 1011mm**
**2x**

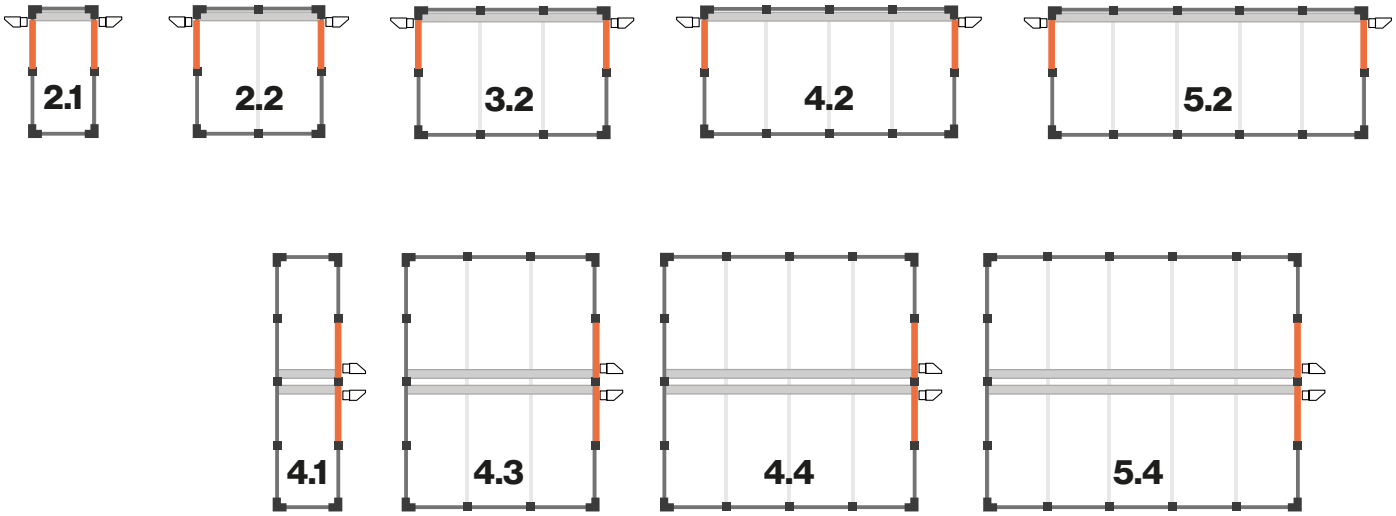


**An den Positionen mit Regenwasserauslass (Speier bzw. Regenfallrohr) wird statt des Kopfprofils A8 das „Kopfprofil Speier“ A9 montiert.**
At the positions with rainwater outlets (spouts or downpipes), the "spout head profile" A9 is fitted instead of the head profile A8.

**CHECKLISTE**

# R11 - Montage Kopfriegel

**A8**
**Kopfprofil**
**L 1011mm**

| 2.1 | 2.2 | 3.2 | 4.1 | 4.2 | 4.3 | 4.4 | 5.2 | 5.4 |
|---|---|---|---|---|---|---|---|---|
| 4x | 6x | 8x | 8x | 10x | 12x | 14x | 12x | 16x |

**Verwenden Sie die vorbereiteten Kopfprofile von Schritt V06 (Seite 34).**
Use the prepared head profiles from step V06 (page 34).

**1**

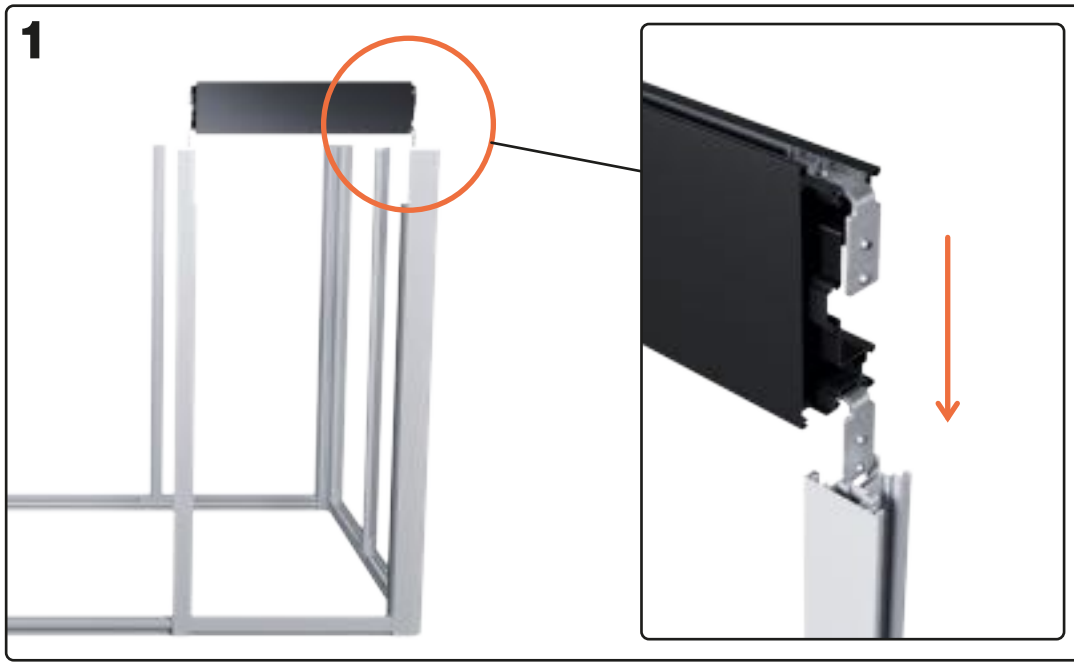

**2**

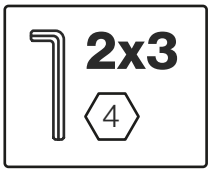


**Achten Sie auf gleiches Niveau von Eckprofil und Kopfprofil.**
Make sure the corner profile and the head profile are on the same level.

## 3

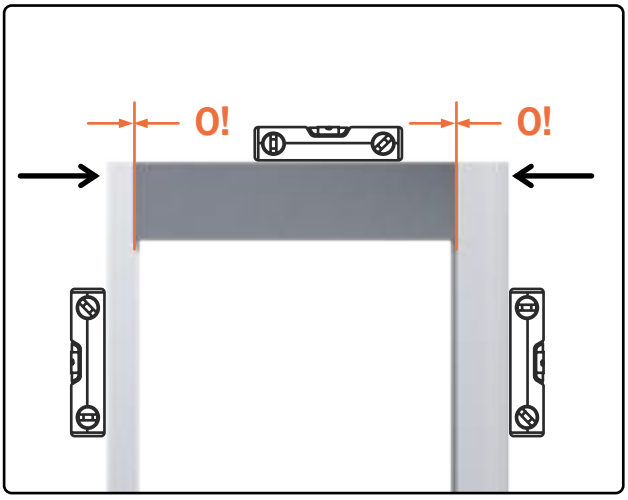


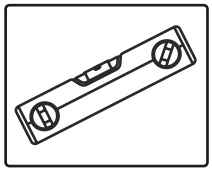

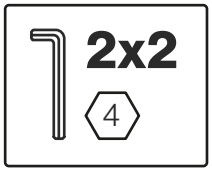

## 4

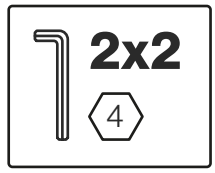

**für alle wiederholen**
repeat for all

**Stellen Sie sicher, dass nun alle Schrauben fest angezogen sind.**
Make sure that all screws are now firmly tightened.

# Vorbereitung Dach

## Preparation roof

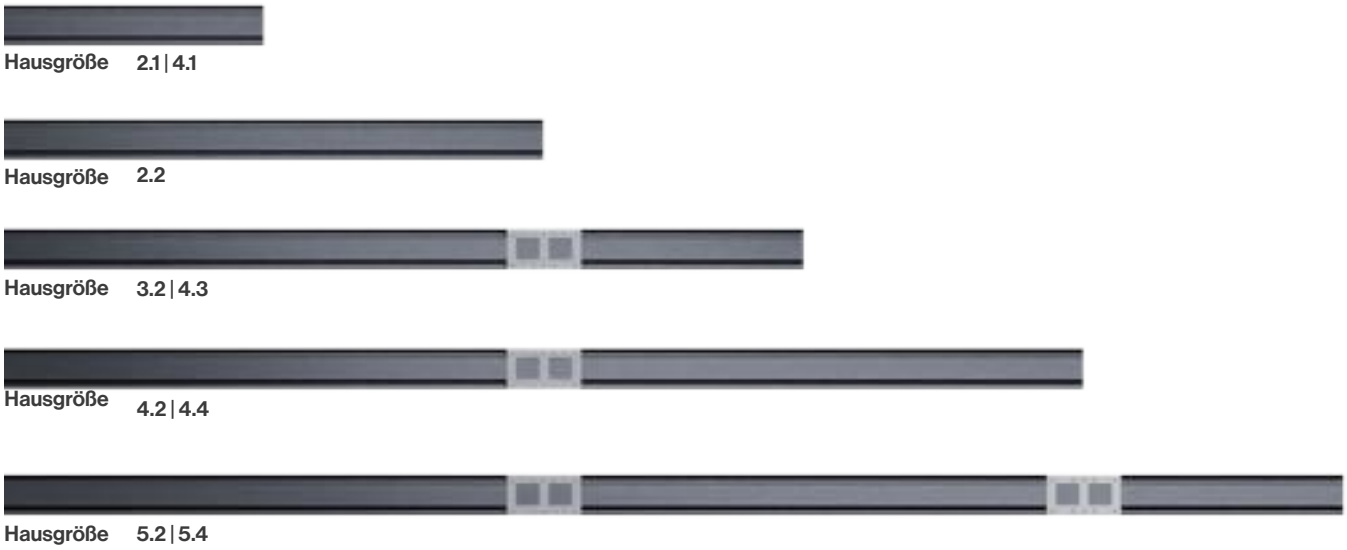


## VD01 - Vorbereitung Pfettenverbinder innen

| | 2.1 | 2.2 | 3.2 | 4.1 | 4.2 | 4.3 | 4.4 | 5.2 | 5.4 |
|---|---|---|---|---|---|---|---|---|---|
| **S4** Pfettenverbinder innen | 0x | 0x | **2x** | 0x | **2x** | **4x** | **4x** | **4x** | **8x** |
| **GS M8x16** Gewindestift | 0x | 0x | **4x** | 0x | **4x** | **8x** | **8x** | **8x** | **16x** |

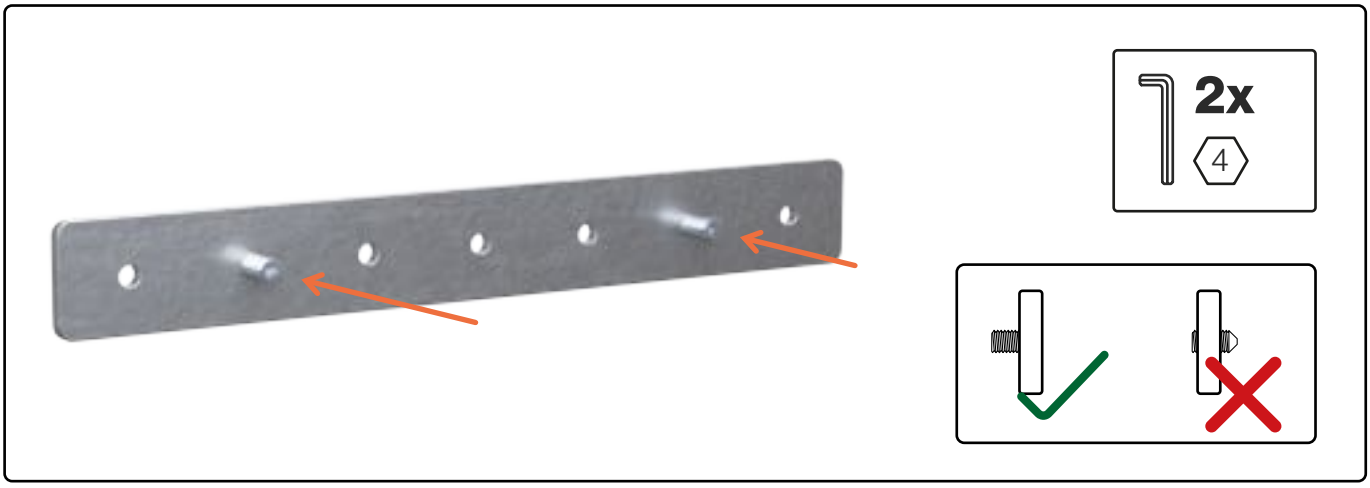

# VD02 - Vorbereitung Pfette

| | 2.1 | 2.2 | 3.2 | 4.1 | 4.2 | 4.3 | 4.4 | 5.2 | 5.4 |
|---|---|---|---|---|---|---|---|---|---|
| 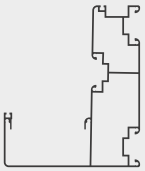 **A14** Pfette | **1x** 1133 | **1x** 2185 | **1x** 1053<br>**1x** 2185 | **1x** 1133 | **2x** 2145 | **2x** 1053<br>**2x** 2185 | **4x** 2145 | **1x** 1053<br>**2x** 2145 | **2x** 1053<br>**4x** 2145 |
| **S3** Pfetten-verbinder außen | 0x | 0x | **1x** | 0x | **1x** | **2x** | **2x** | **2x** | **4x** |
| **M8x16** Breitflansch Schraube | 0x | 0x | **10x** | 0x | **10x** | **20x** | **20x** | **20x** | **40x** |

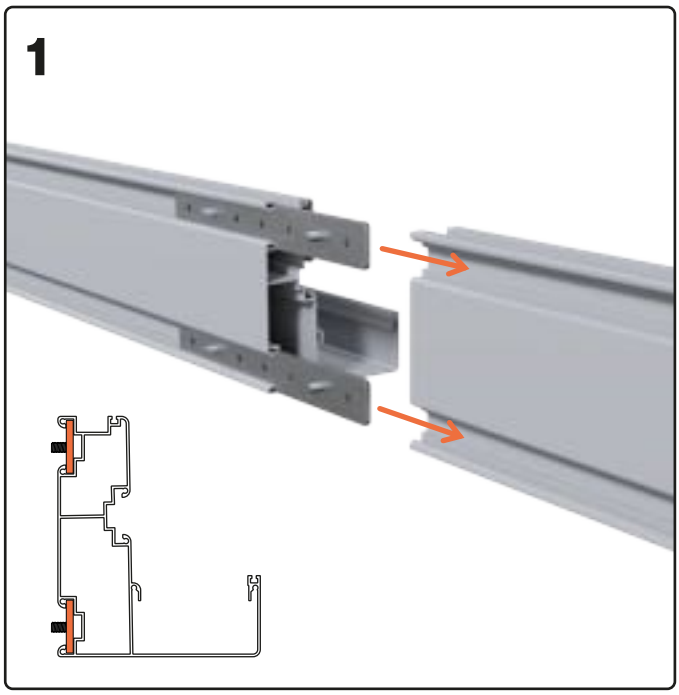


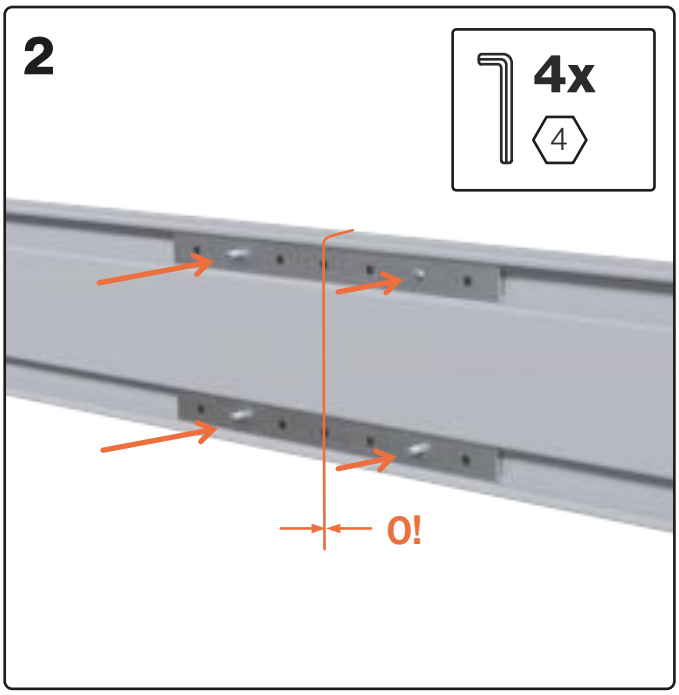


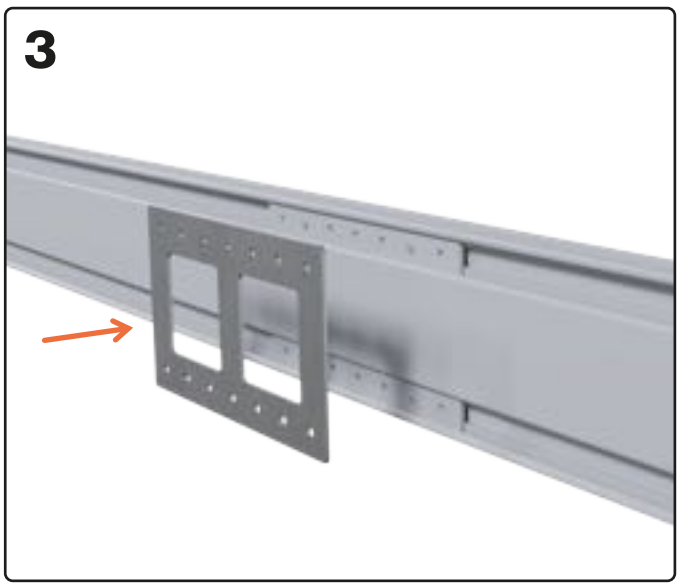


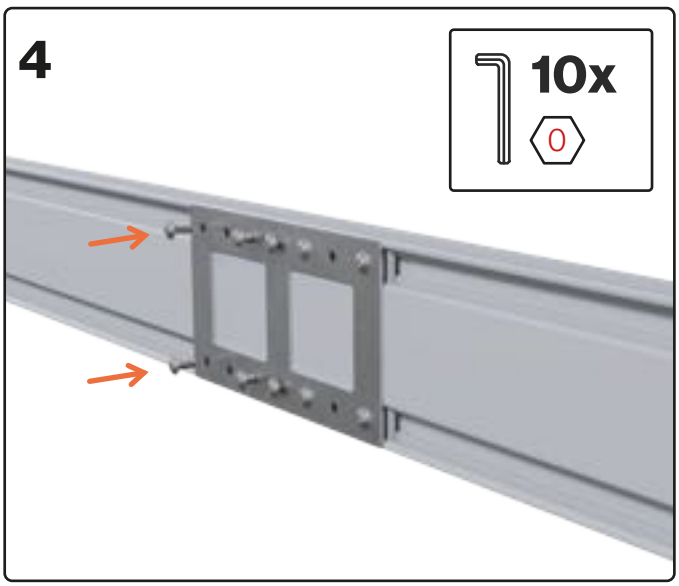

## VD03 - Vorbereitung Pfettenkonsole

| | 2.1 | 2.2 | 3.2 | 4.1 | 4.2 | 4.3 | 4.4 | 5.2 | 5.4 |
|---|---|---|---|---|---|---|---|---|---|
| **M8x16** Gewindestift | 8x | 8x | 8x | 16x | 8x | 16x | 16x | 8x | 16x |
| **S5** Pfettenkonsole | 2x | 2x | 2x | 4x | 2x | 4x | 4x | 2x | 4x |

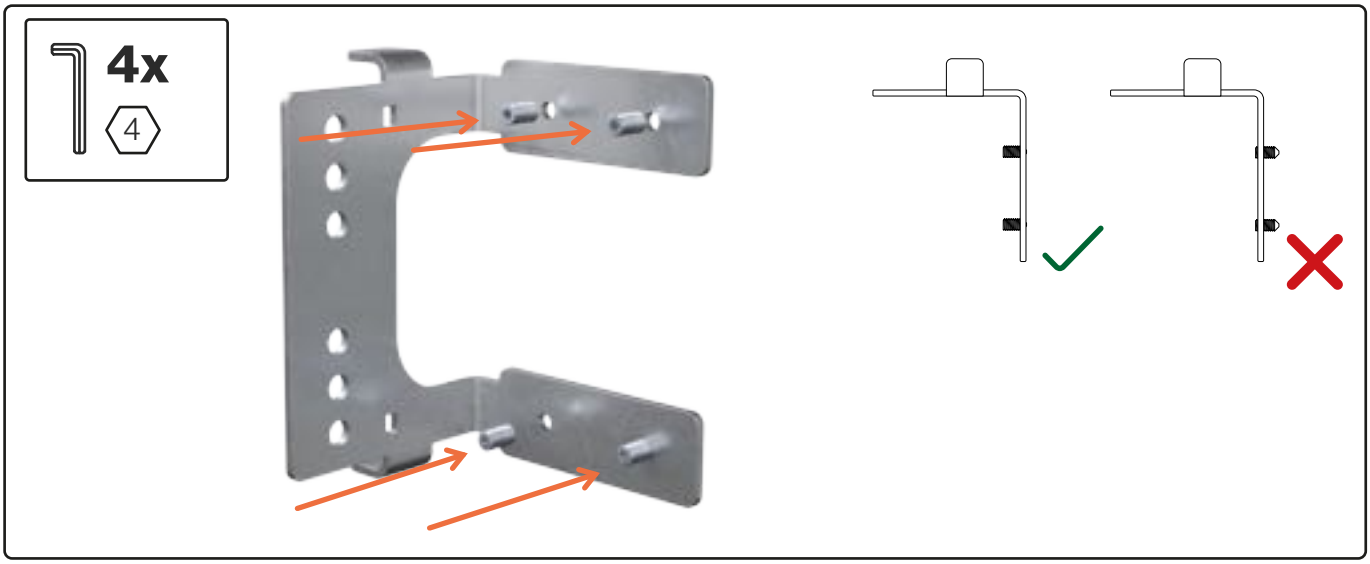


## VD04 - Montage Pfettenkonsole

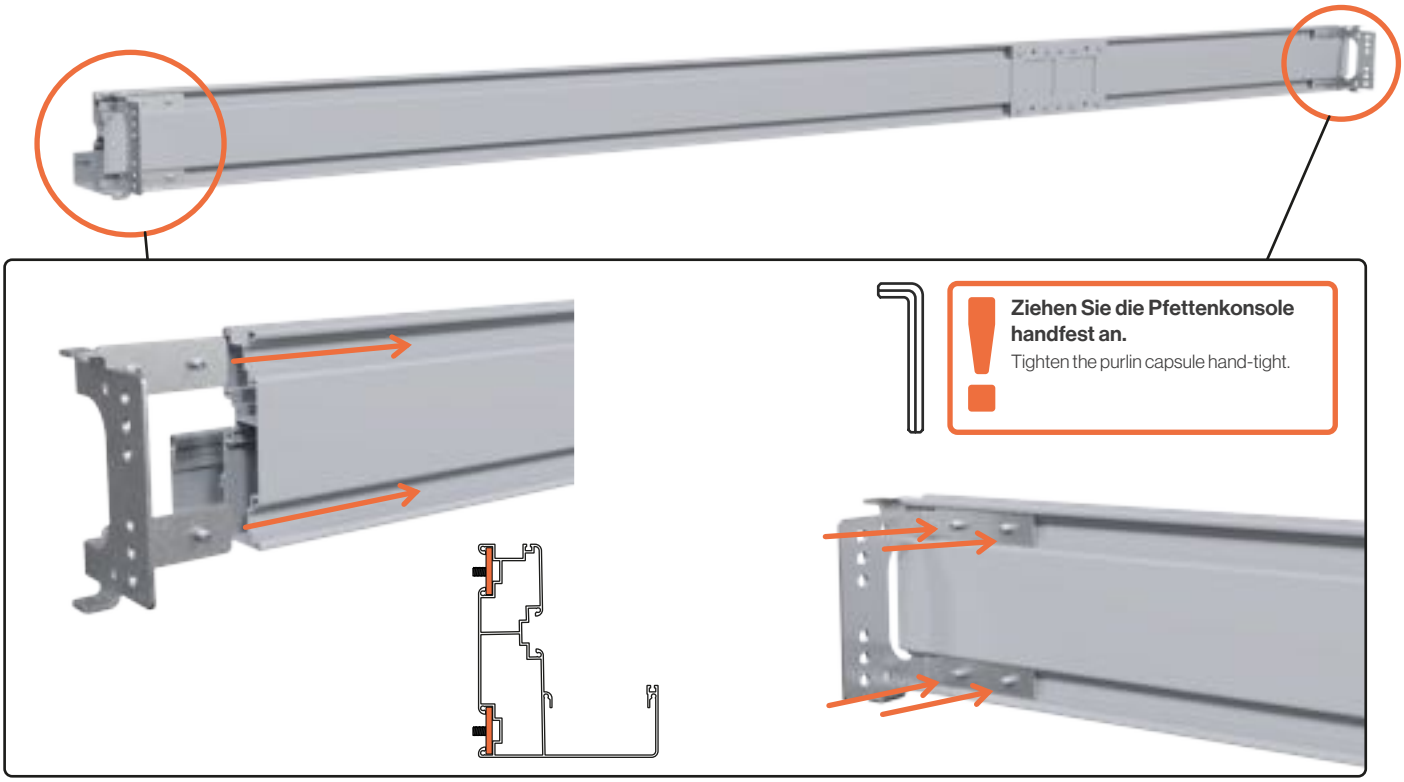

# VD05 - Rinnenfolie

**E**

**Rinnenfolie**

| 2.1 | 2.2 | 3.2 | 4.1 | 4.2 | 4.3 | 4.4 | 5.2 | 5.4 |
|---|---|---|---|---|---|---|---|---|
| 1,5m | 2,6m | 3,7m | 2x1,5m | 5m | 2x3,7m | 2x5m | 5,8m | 2x5,8m |

**3**

**Die Rinnenfolie wird beidseitig mit 60 mm Überstand montiert und abgeschnitten.**
The gutter foil is installed and cutted with a 60 mm overhang on both sides. .

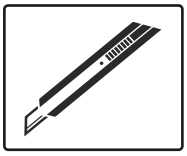

**1**

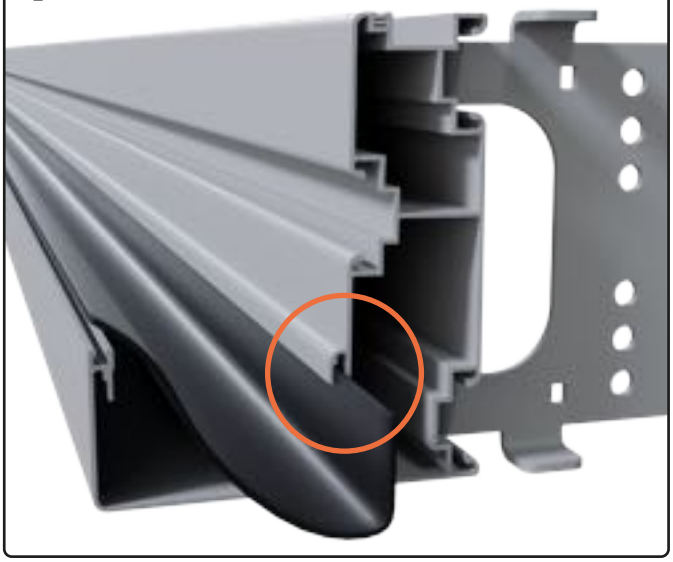

**2**

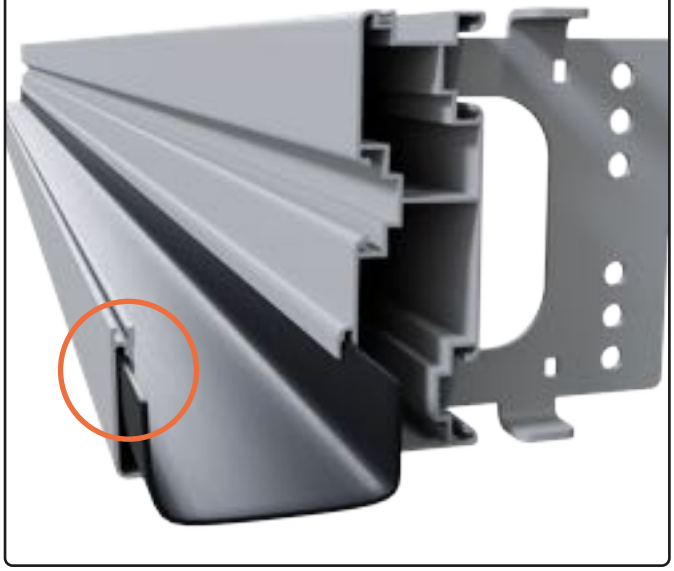

# VD06 - EPDM Folie falten

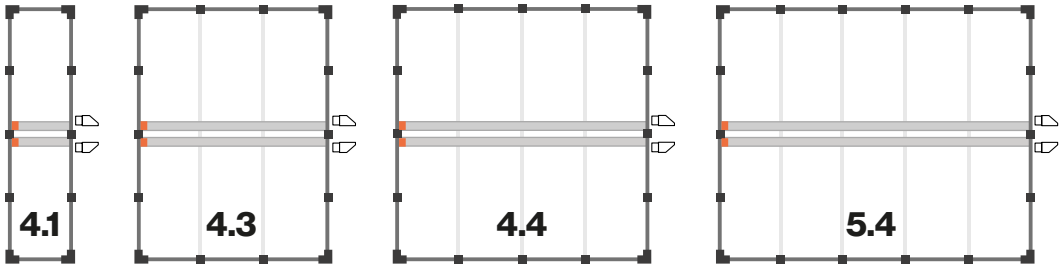


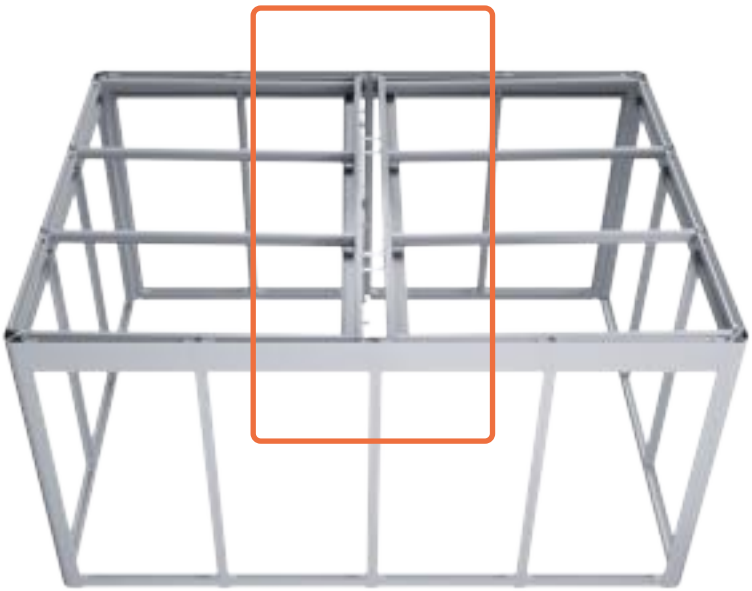

**S74**
page 74

# S15

**Klammer**
**Rinnenfolie**
**2x**

**Die Seite der Folie ohne Speier bzw. Regenfallrohr wird entsprechend der Anleitung gefaltet und mit der beiliegenden Klammer fixiert.**
The side of the foil without an outlet is folded according to the instructions and fixed in place with the enclosed clip.

**CHECKLISTE**

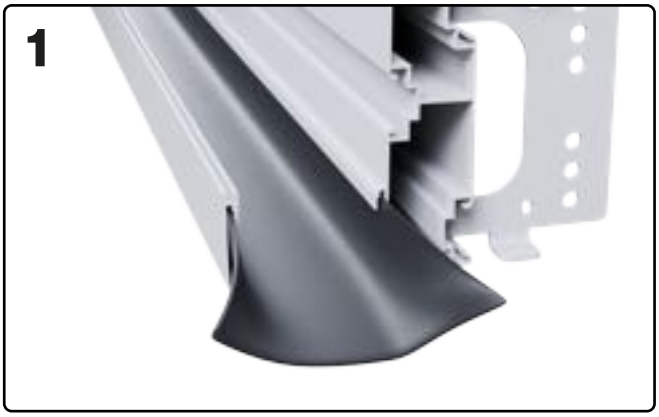


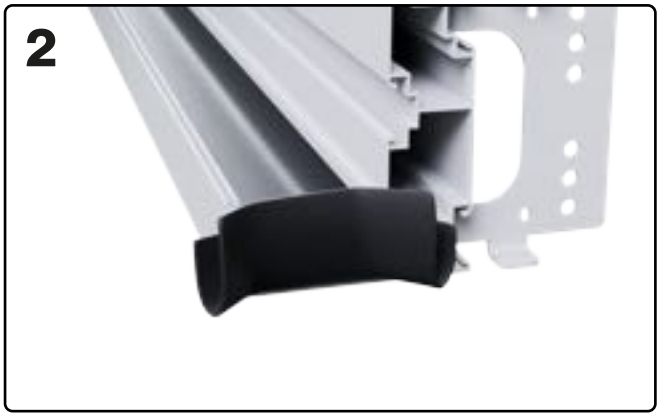

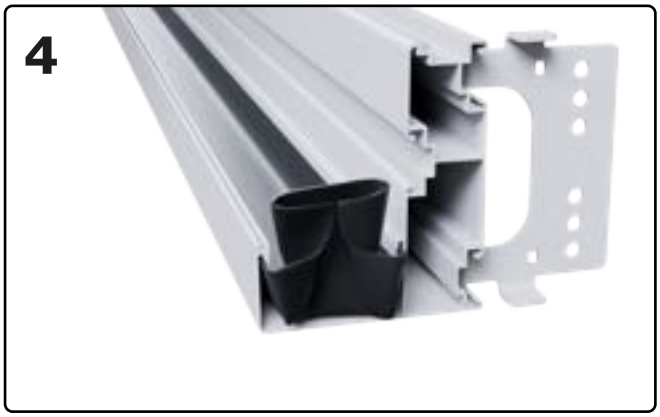

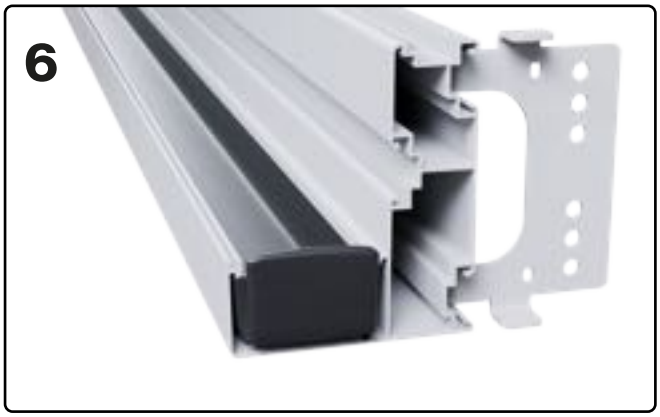


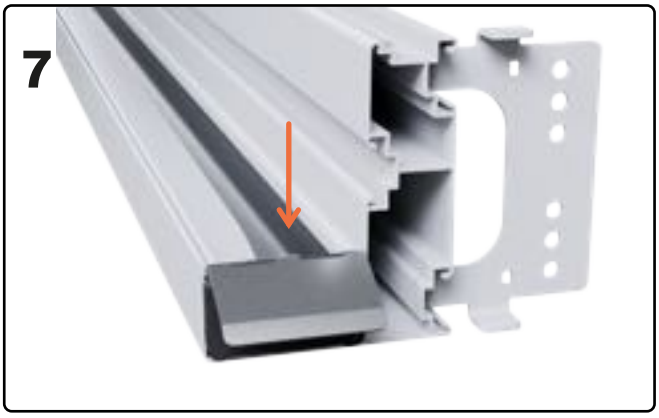


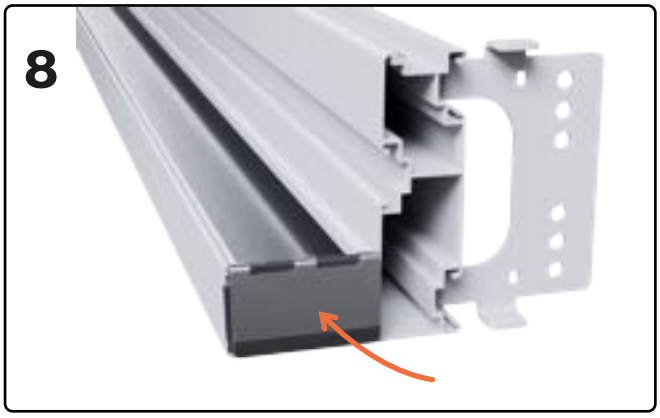

# VD07 - Winkelverbinder Pfette

**S1**

**Winkelverbinder**

| 2.1 | 2.2 | 3.2 | 4.1 | 4.2 | 4.3 | 4.4 | 5.2 | 5.4 |
|---|---|---|---|---|---|---|---|---|
| 2x | 4x | 6x | 4x | 8x | 12x | 16x | 10x | 20x |

2.1 | 4.1

2.2

3.2 | 4.3

4.2 | 4.4

5.2 | 5.4

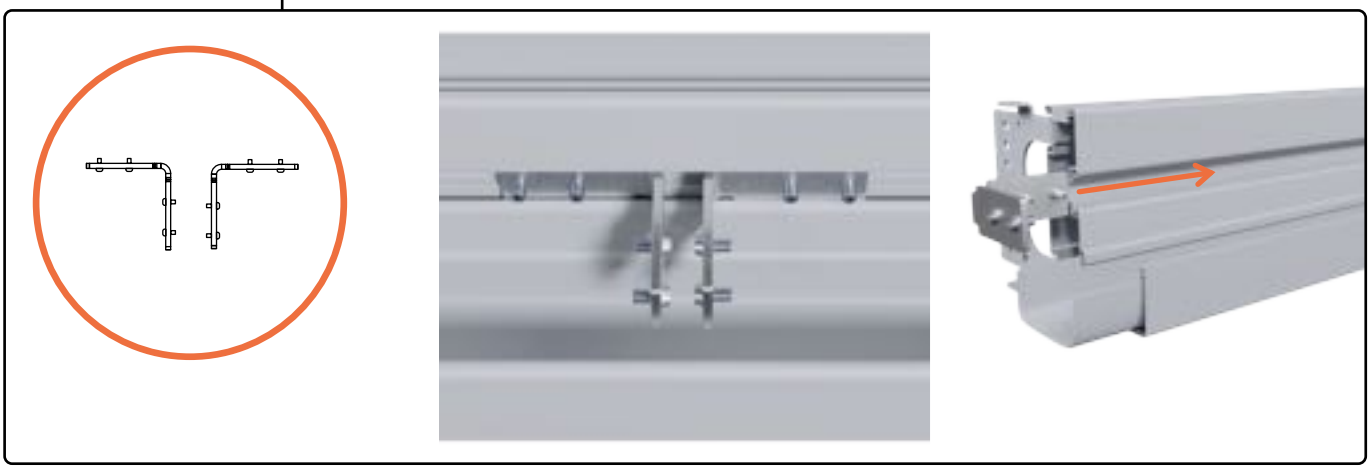

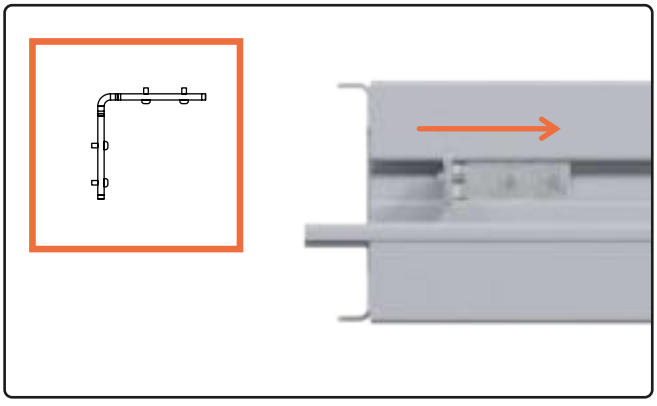

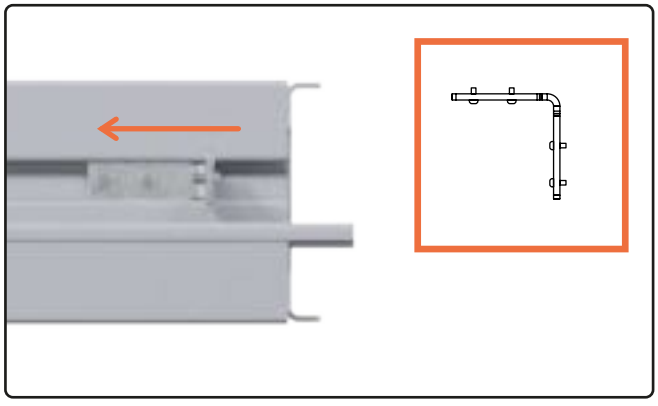

# VD08 - Vorbereitung Lüftungsdach

**K4**
Nutstein
2x

**BFS** M8x20
Breitflansch-schraube
2x

**H**
Hebelstange
1x

## 1

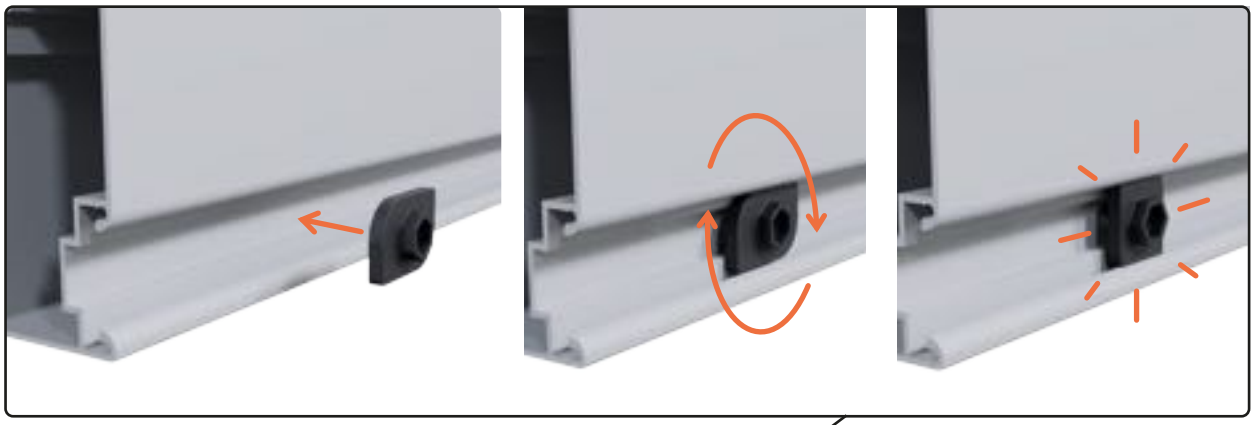

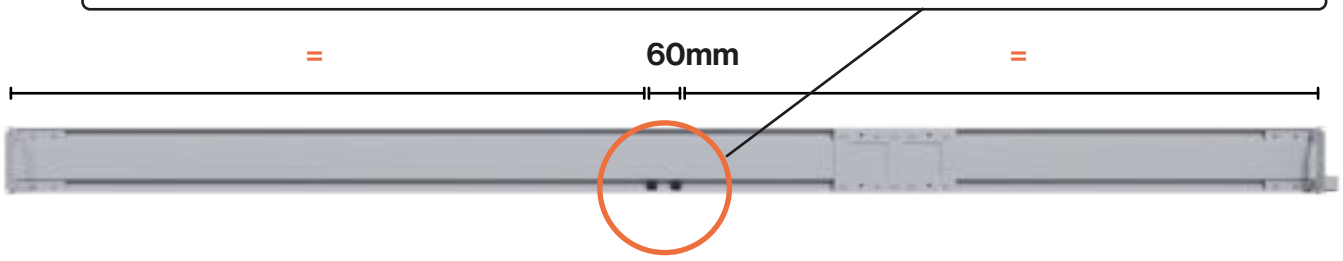


**Bei den Hausgrößen 4.2 und 4.4 wird der Hebel 5cm links der Mitte montiert.**
For house sizes 4.2 and 4.4, the lever is fitted 5cm to the left of the center.

## 2

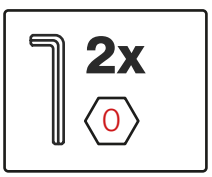

# VD09 - Vorbereitung Lüftungsdach 02

**S9**
Winkel Gasfeder
1x L 1x R

**KK M8**
Kugelkopf
2x

**M8-S**
Sicherungsmutter
2x

**K4**
Nutstein
2x

**BFS** M8x16
Breitflansch-schraube
2x

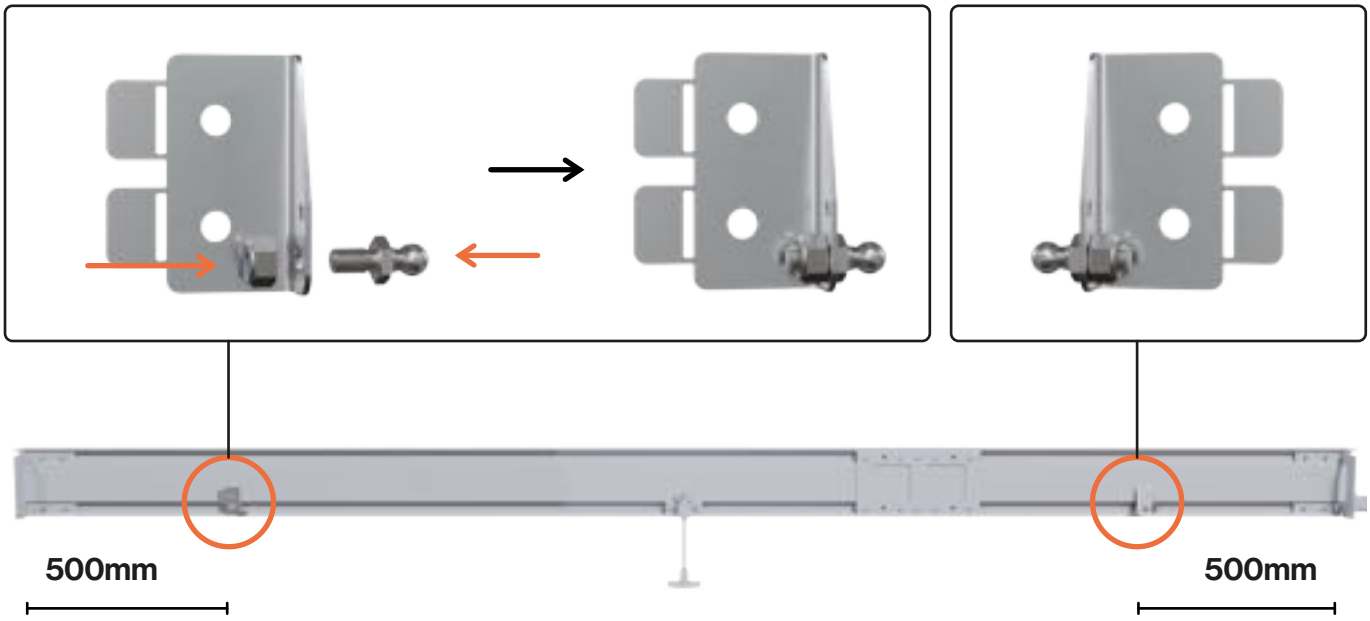


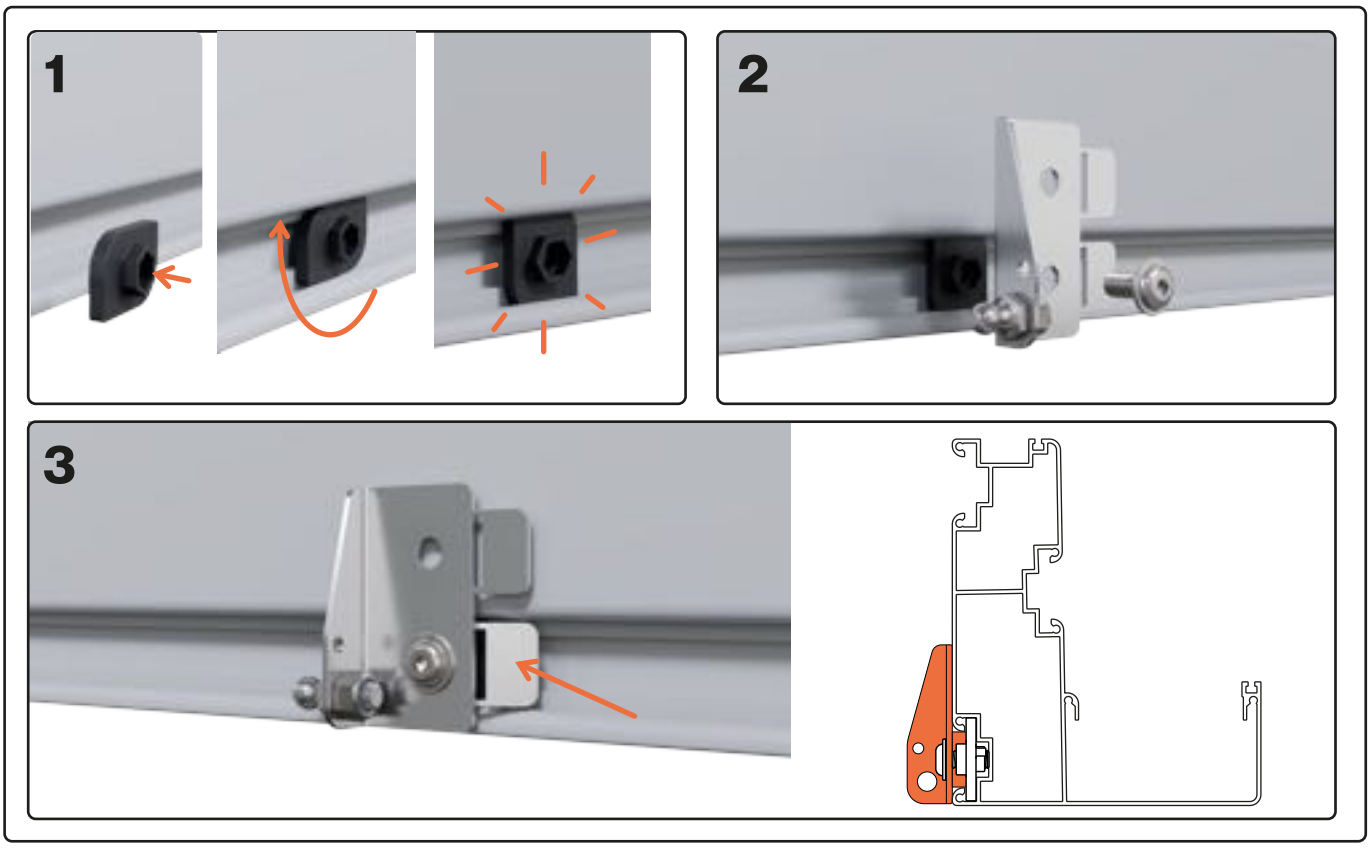

# VD10 - Vorbereitung Lüftungsdach 03

**K4**
Nutstein
4x

**RS M8x30**
Ringschraube
4x

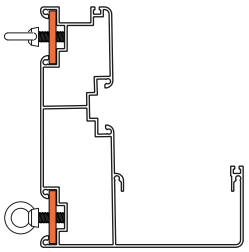

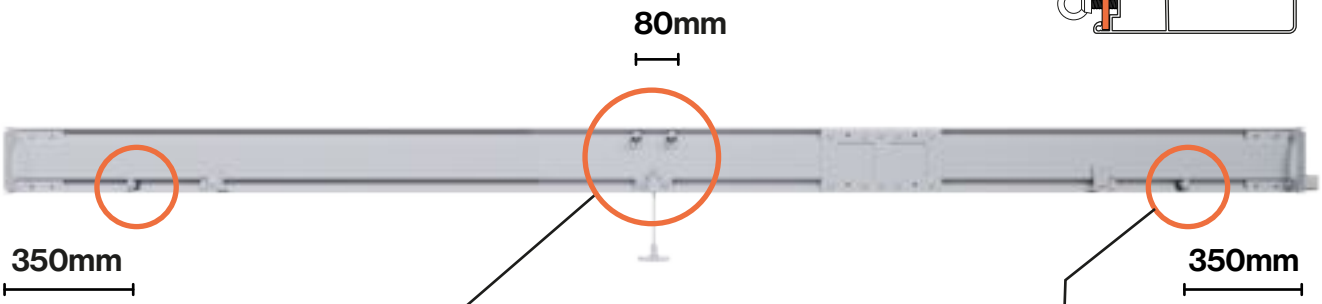


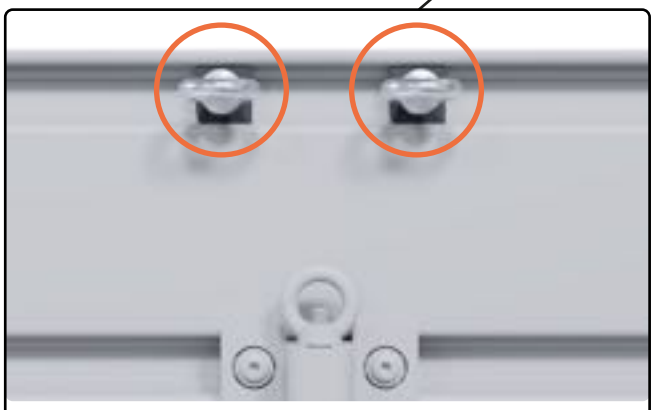

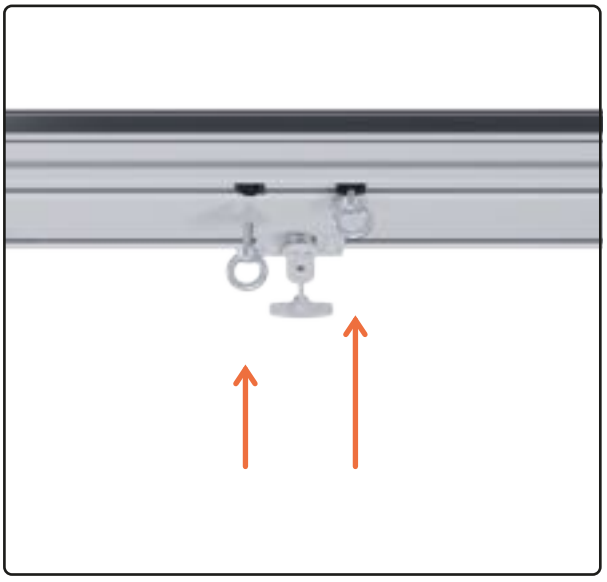

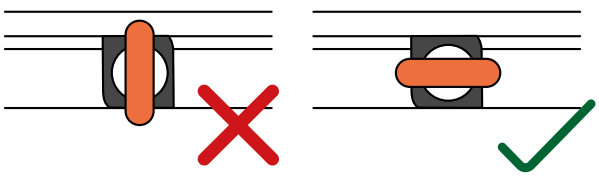

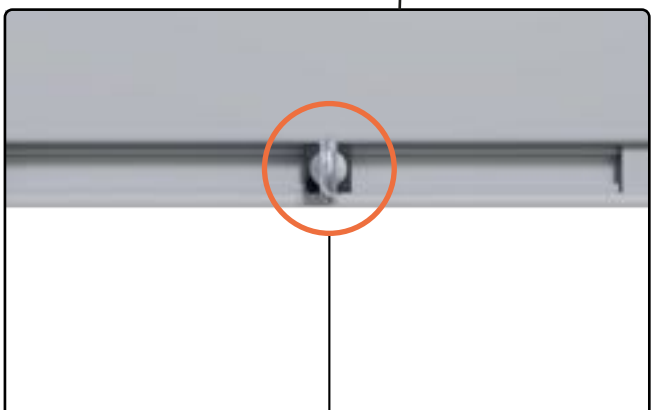

**Die Ringschrauben müssen fest angezogen werden.**
The eyebolts must be tightened firmly.

# VD11 - Vorbereitung Lüftungsdach 04

| | | 2.1 | 2.2 | 3.2 | 4.1 | 4.2 | 4.3 | 4.4 | 5.2 | 5.4 |
|---|---|---|---|---|---|---|---|---|---|---|
| | **A15**<br>**Lüftungsdach** | **1x** 986 | **1x** 2038 | **1x** 2038<br>**1x** 1053 | **1x** 986 | **2x** 2072 | **1x** 2038<br>**1x** 1053 | **2x** 2072 | **2x** 2072<br>**1x** 1053 | **2x** 2072<br>**1x** 1053 |
| | **PS 4x20**<br>**Passstift 4x20** | 0x | 0x | **2x** | 0x | **2x** | **2x** | **2x** | **4x** | **4x** |

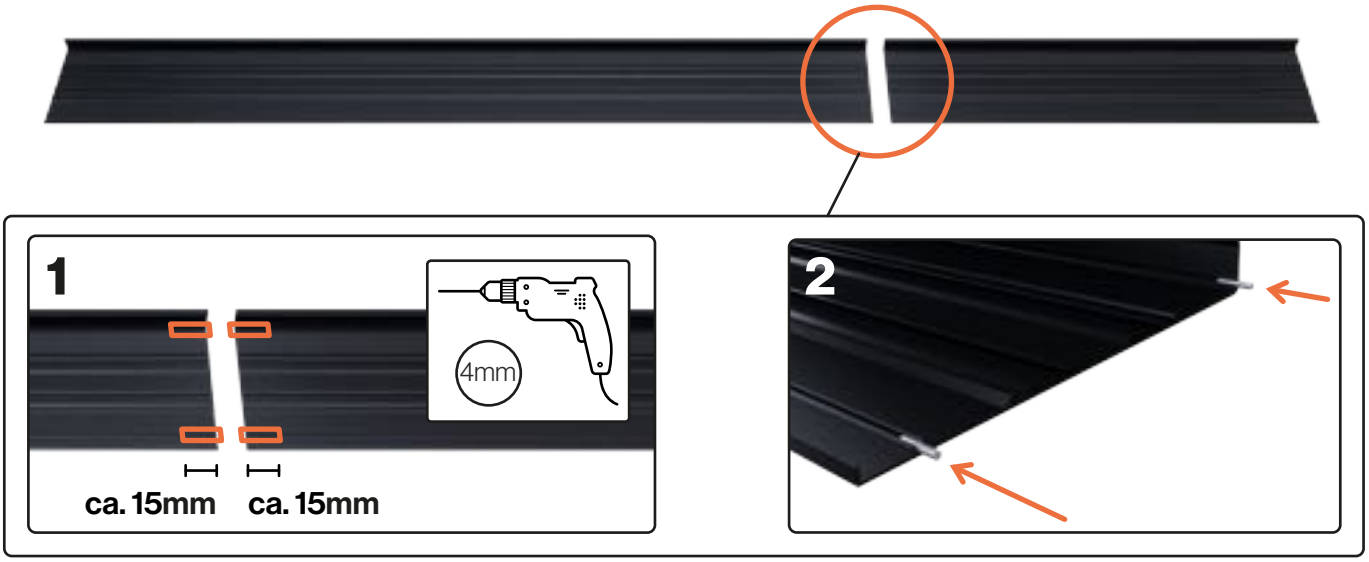

# VD12 - Vorbereitung Lüftungsdach 05

| | 2.1 | 2.2 | 3.2 | 4.1 | 4.2 | 4.3 | 4.4 | 5.2 | 5.4 |
|---|---|---|---|---|---|---|---|---|---|
| **S8** Verbinder Lüftungsdach | 0x | 0x | **4x** | 0x | **4x** | **4x** | **4x** | **8x** | **8x** |
| **ISK M6x40** Innensechskant-schraube | 0x | 0x | **2x** | 0x | **2x** | **2x** | **2x** | **4x** | **4x** |
| **M6 - S** Sicherungsmutter | 0x | 0x | **2x** | 0x | **2x** | **2x** | **2x** | **4x** | **4x** |

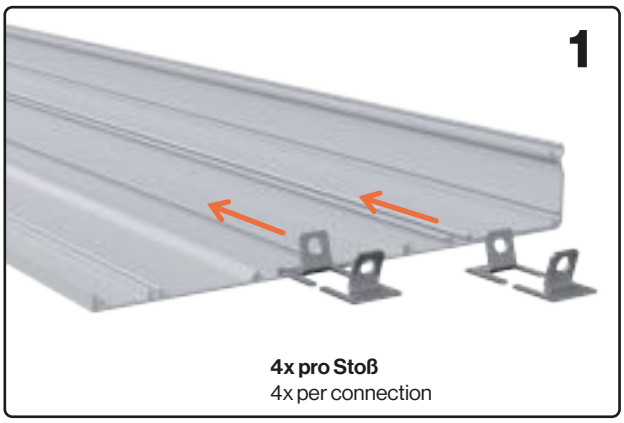


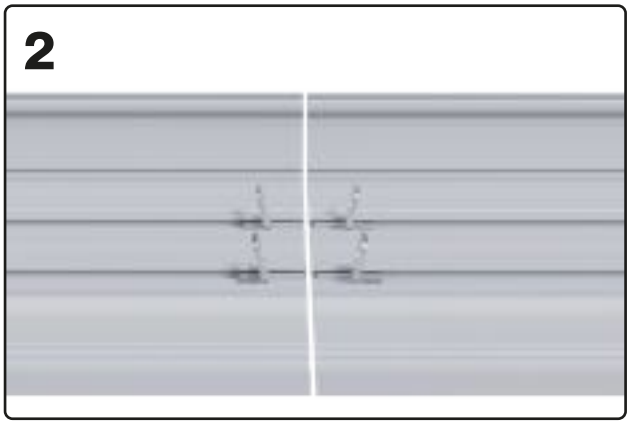


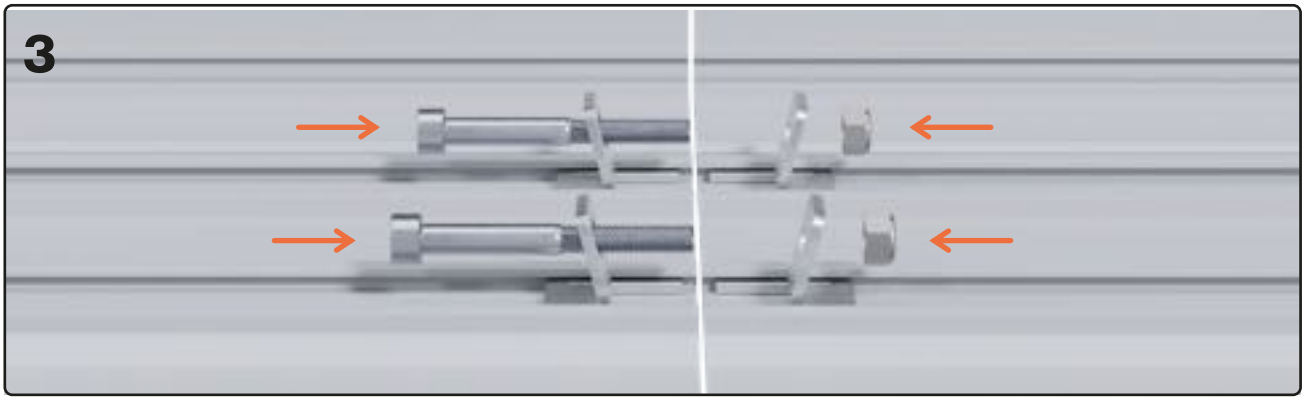

# VD13 - Vorbereitung Lüftungsdach 06

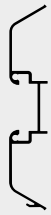

## A16

**Lüftungsdach Einklippprofil**

| 2.1 | 2.2 | 3.2 | 4.1 | 4.2 | 4.3 | 4.4 | 5.2 | 5.4 |
|---|---|---|---|---|---|---|---|---|
| **1x** 936 | **1x** 1988 | **1x** 1988<br>**1x** 936 | **1x** 936 | **1x** 1988<br>**2x** 936 | **1x** 1988<br>**1x** 936 | **1x** 1988<br>**2x** 936 | **2x** 1988<br>**1x** 936 | **2x** 1988<br>**1x** 936 |

## GS M8x16

**Gewindestift**

**2x**

## S10

**Spange Einschubprofil**

**2x**

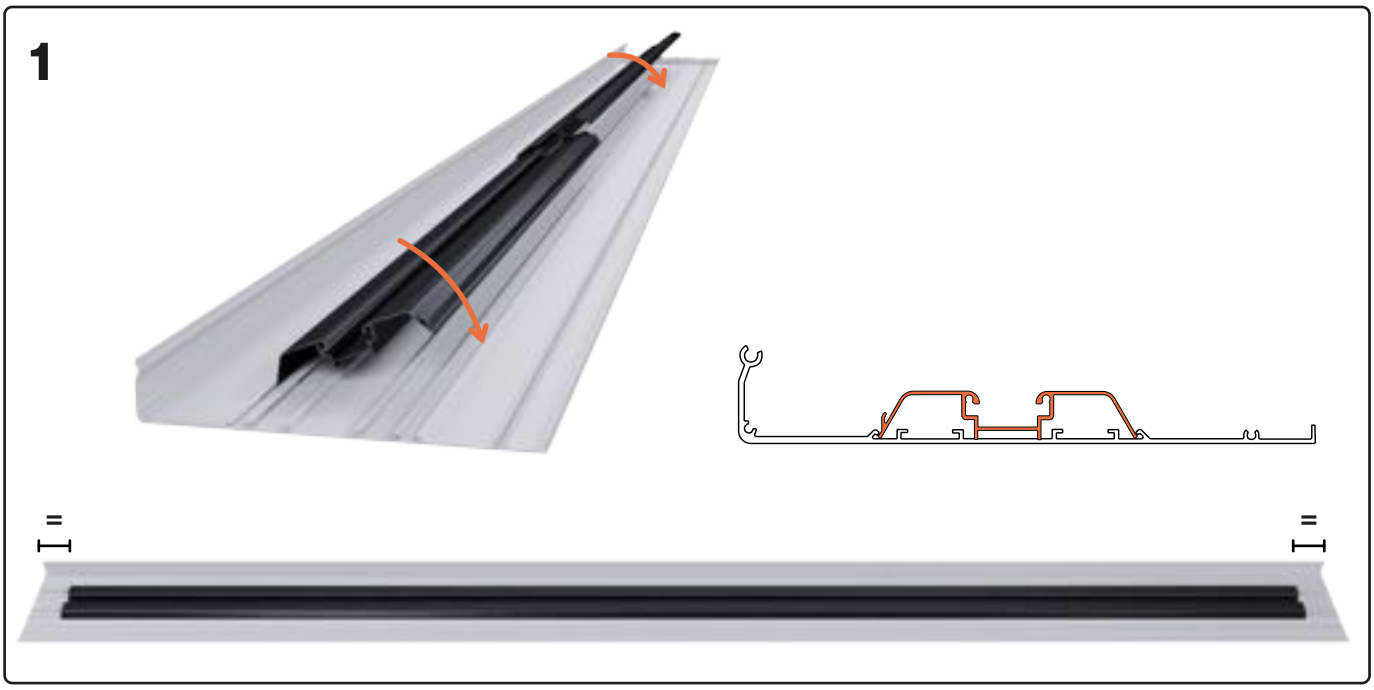


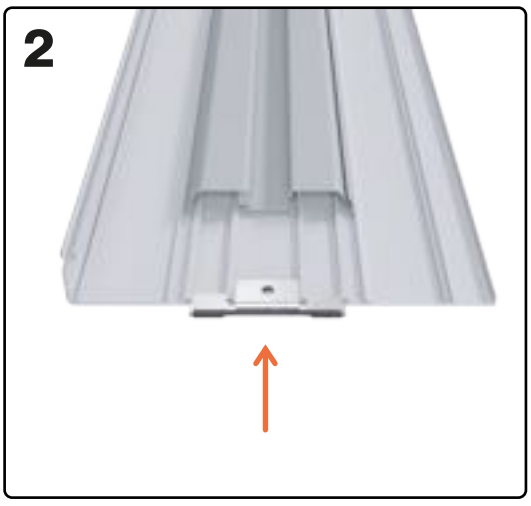

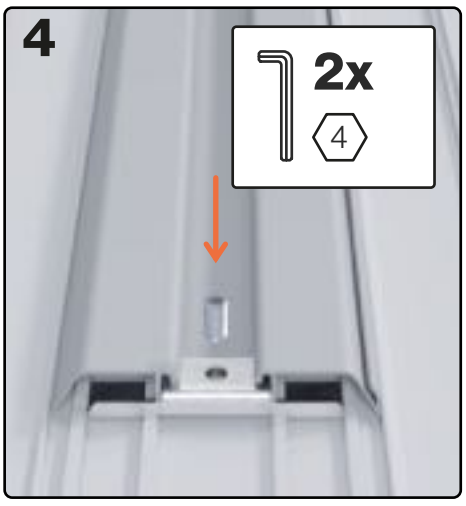


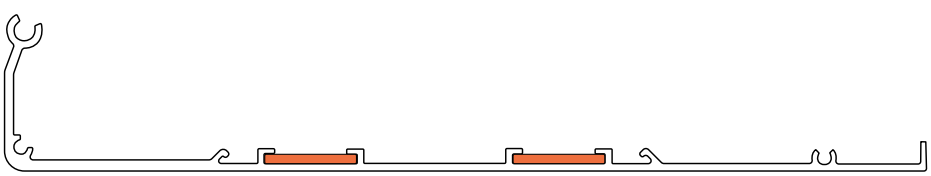

## VD14 - Vorbereitung Lüftungsdach 07

**K3**

**Scharnier Lüftungsdach**

| 2.1 | 2.2 | 3.2 | 4.1 | 4.2 | 4.3 | 4.4 | 5.2 | 5.4 |
|---|---|---|---|---|---|---|---|---|
| 2x | 4x | 6x | 2x | 8x | 6x | 8x | 10x | 10x |

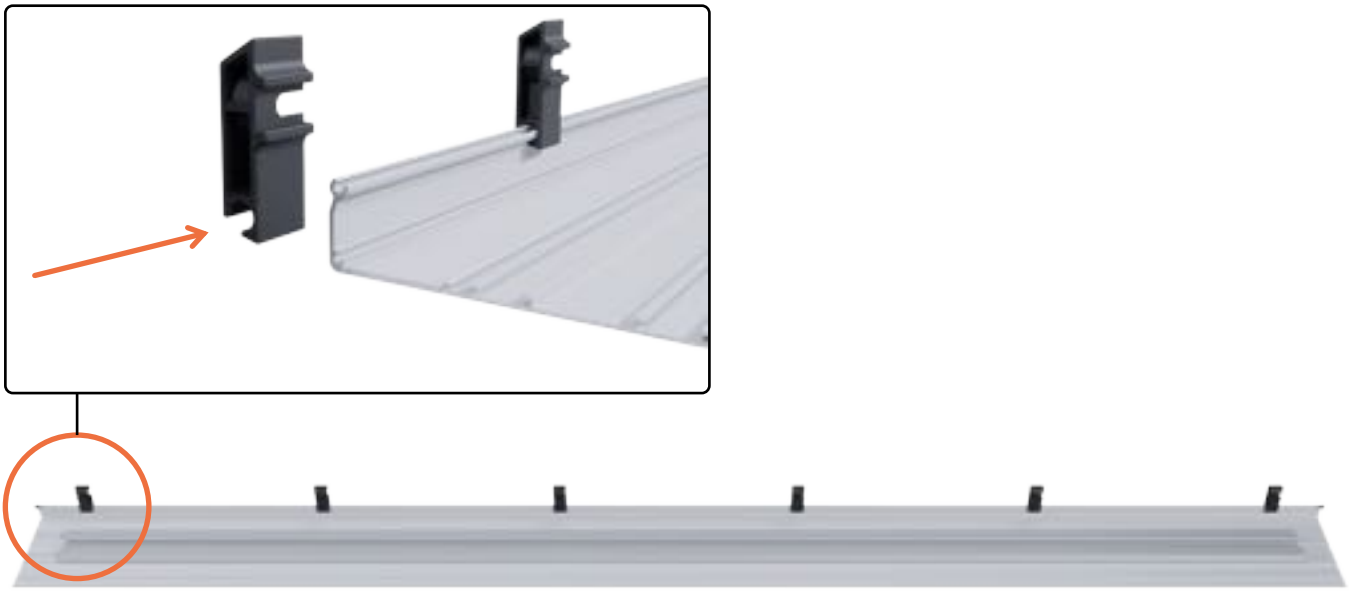

## D16 - Lüftungsdach 10

**KB**

**Klebeband**

1x

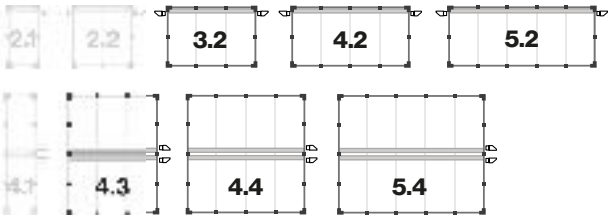


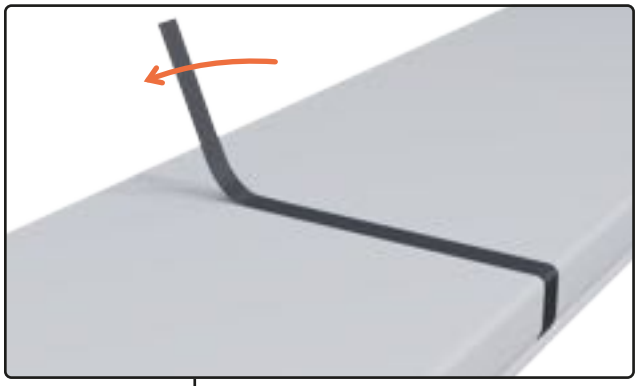

**Für die Hausgrößen 2.1 und 4.1 folgen die weiteren Schritte ab Seite 68.**

For house sizes 2.1 and 4.1, the further steps follow from page 68.

# VD15 - Vorbereitung Lüftungsdach 08

**K4**
Nutstein
4x

**S9**
Winkel Gasfeder
1xL, 1xR

**G**
Gasdruckfeder
2x

**M8 - S**
Sicherungsmutter
2x

**ISK M8x16**
Breitflanschschraube
2x

**Kugelkopf**
2x

**RS M8x30**
Ringschraube
2x

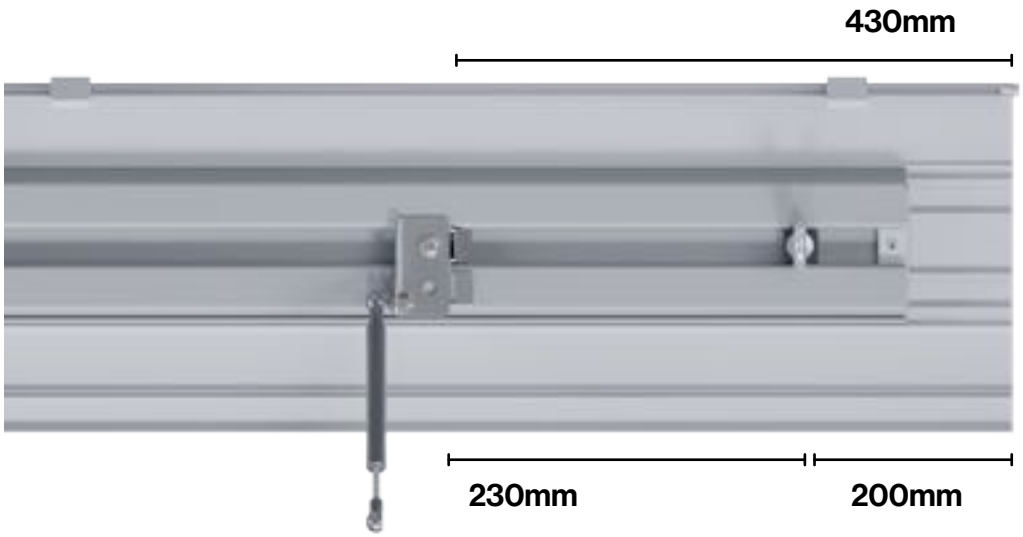


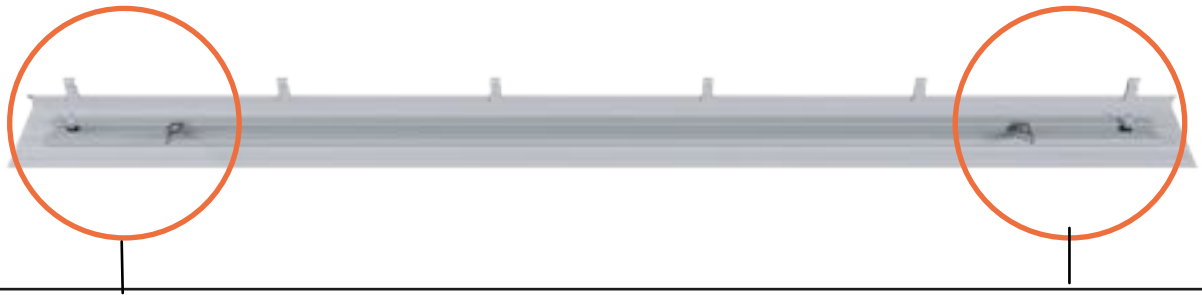

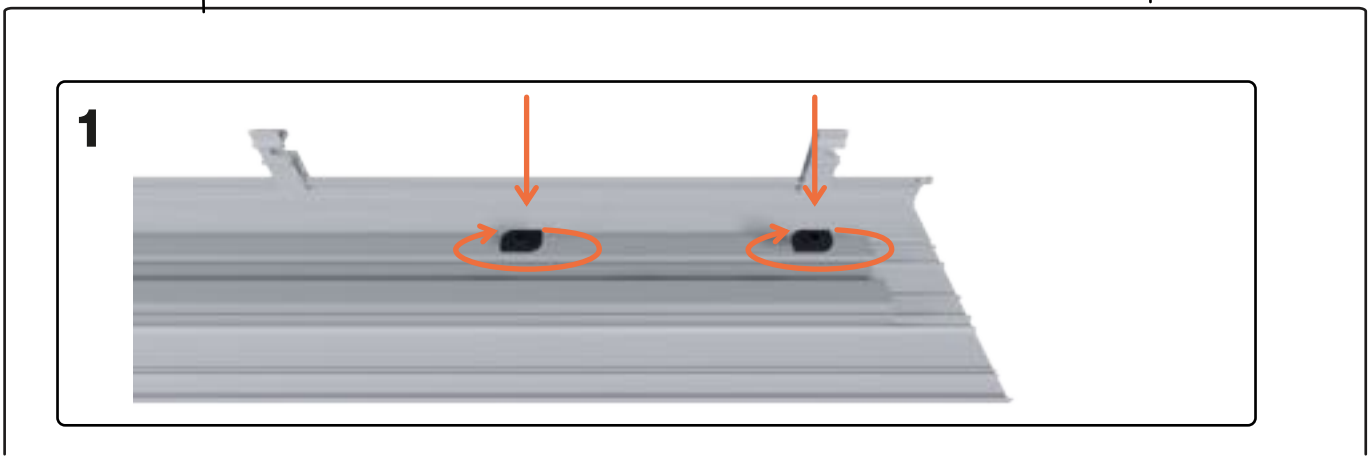

2

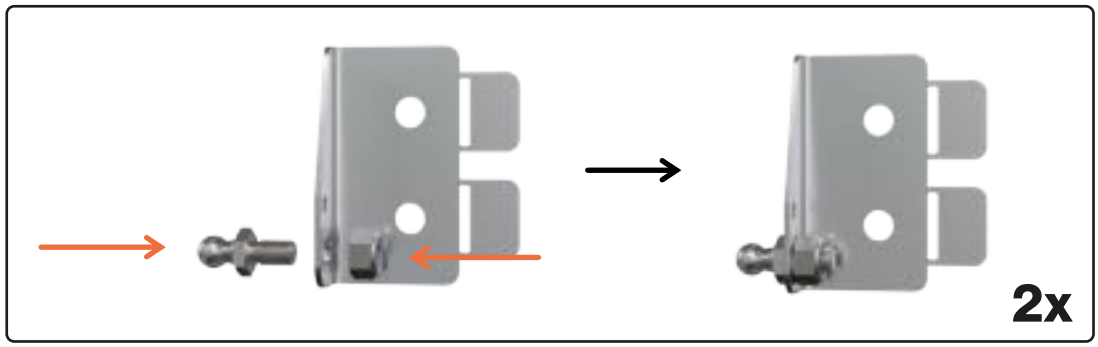

3

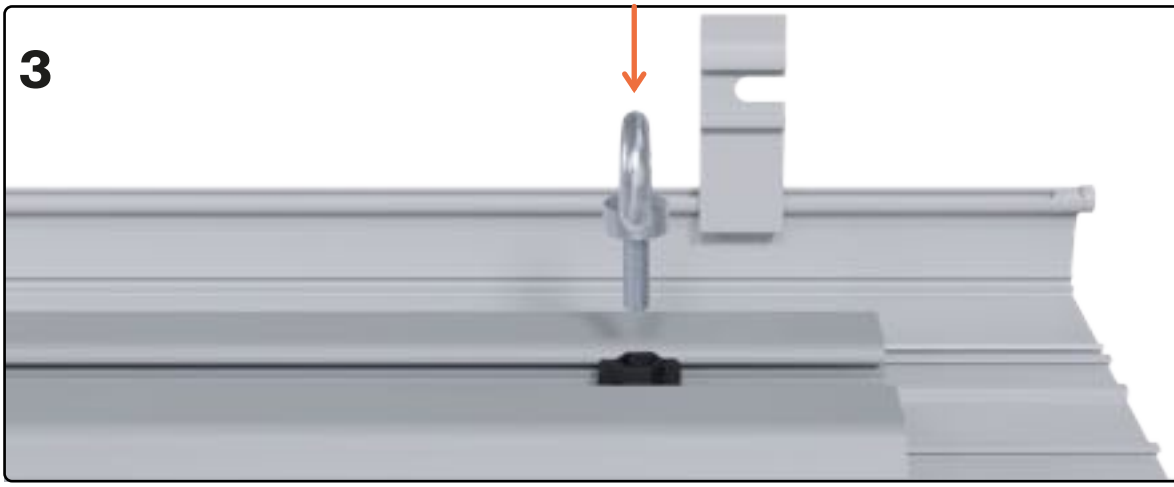

4

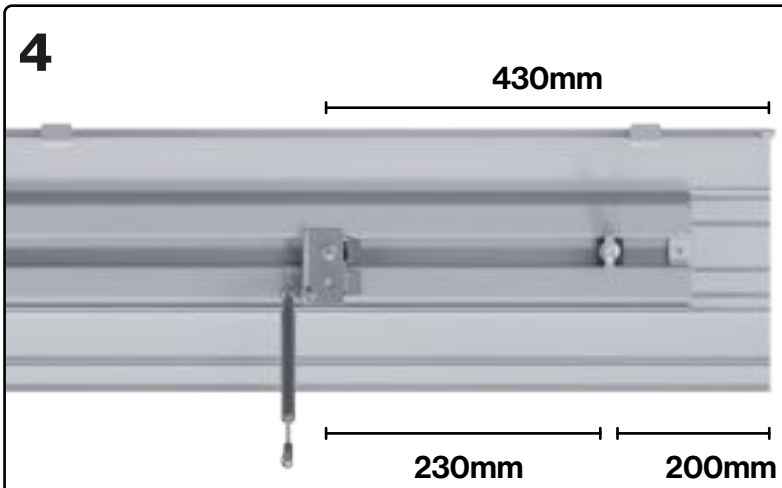


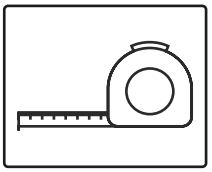

# VD16 - Vorbereitung Lüftungsdach für 2.1 und 4.1

# VD17 - Vorbereitung Lüftungsdach 09



**K7**

**Verschlussstopfen**

**2x**

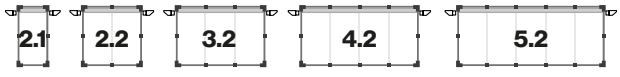


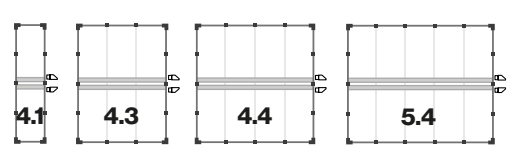


→ **Seite 71**
page 71

→ **Seite 84**
page 84

# Montage Pultdach

Assembly pent roof

## PD01 - Montage Pfette

1

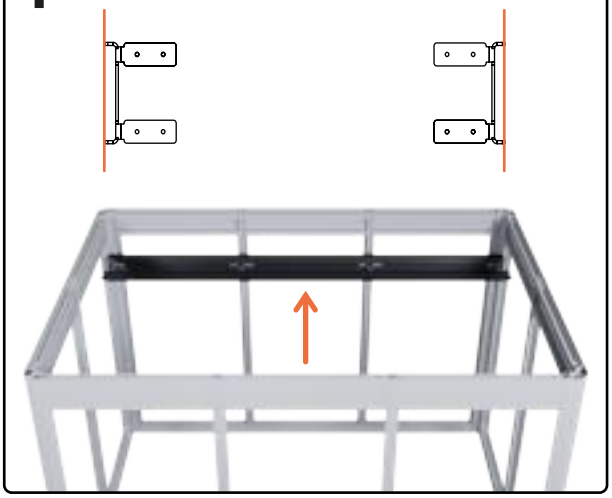

**Beim Eindrehen wird die Pfettenkonsole nach innen geschoben, nach dem Positionieren kann sie wieder nach außen geschoben werden und fixiert so die Rinne am Rahmen.**

When screwing in, the purlin bracket is pushed inwards, after positioning it can be pushed outwards again and thus fixes the gutter to the frame.

**Die Pfettenkonsole liegt am Kopfprofil links und rechts auf, unten ist ein Abstand zwischen Pfettenkonsole und Kopfriegelprofil.**

The purlin bracket rests on the head profile on the left and right, on the lower part of the purlin bracket there is a distance between the purlin bracket and the head profile.

2

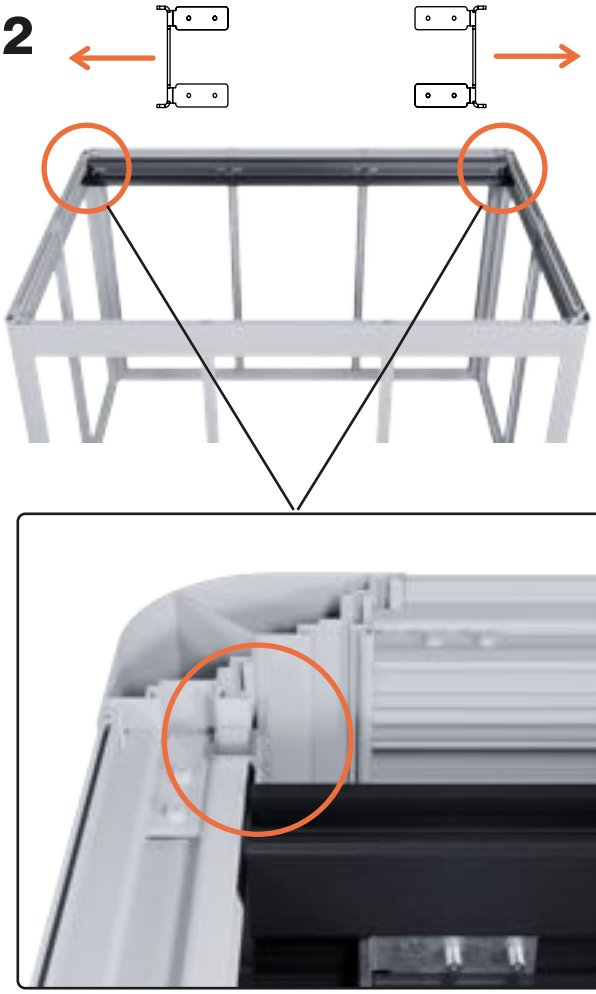

3

2x4

4

# PD02 - Pfettenanbindung

**S6**
**Pfetten Konsolenanbindung**
**2x**

**GS M8x16**
**Gewindestift**
**4x**

**BFS M8x16**
**Breitflansch-schraube**
**2x**

## 1

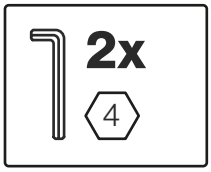


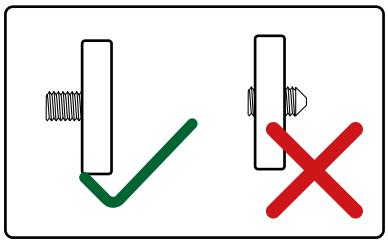

## 2

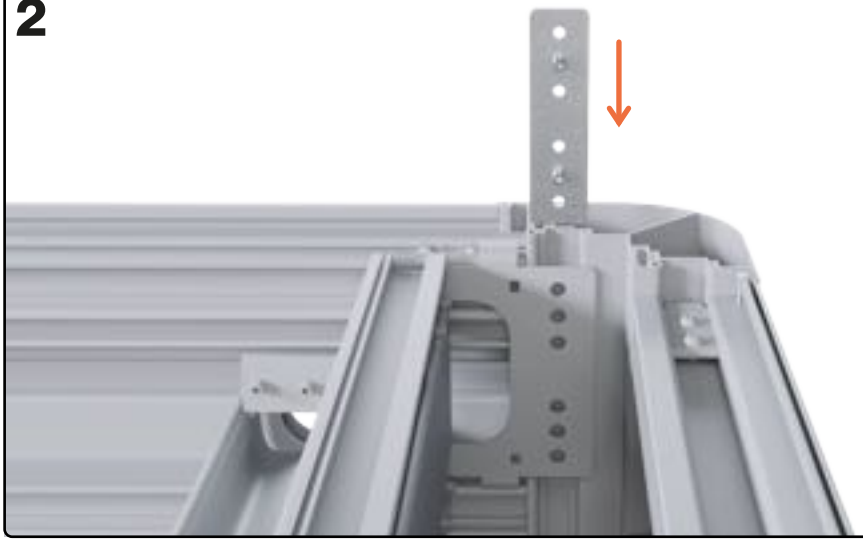

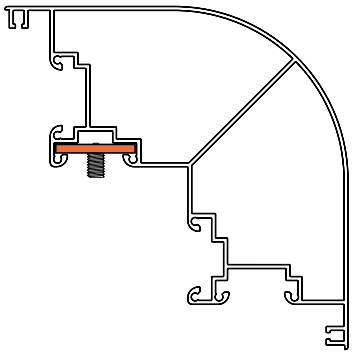

## 3

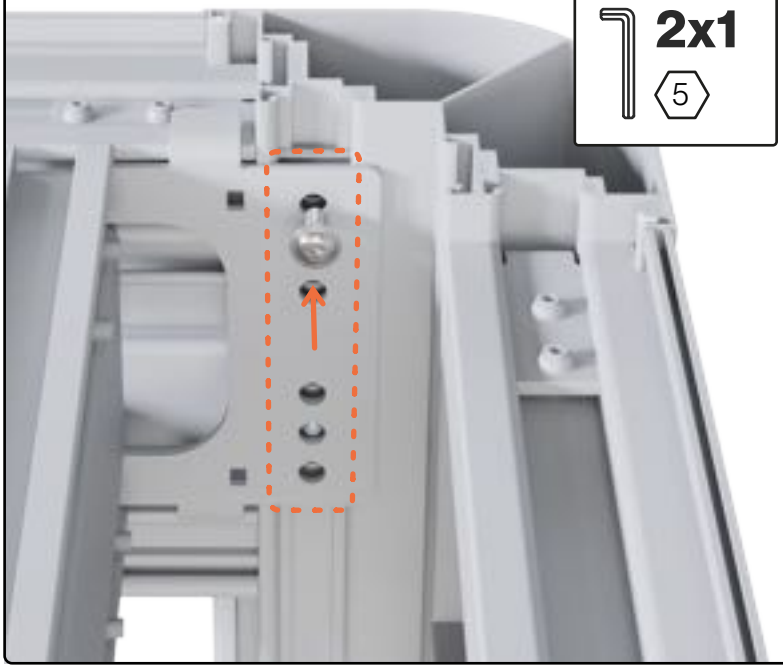


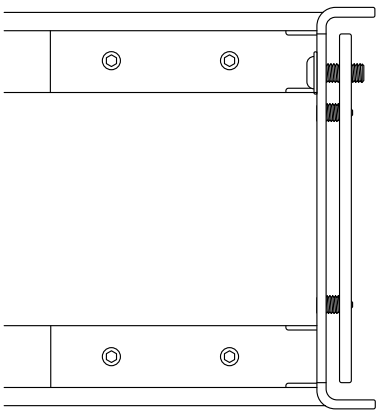

**Die Pfettenkonsole durch das oberste Loch handfest in den Längsverbinder schrauben.**
Screw the purlin bracket hand-tight into the longitudinal connector through the top hole.

## 4

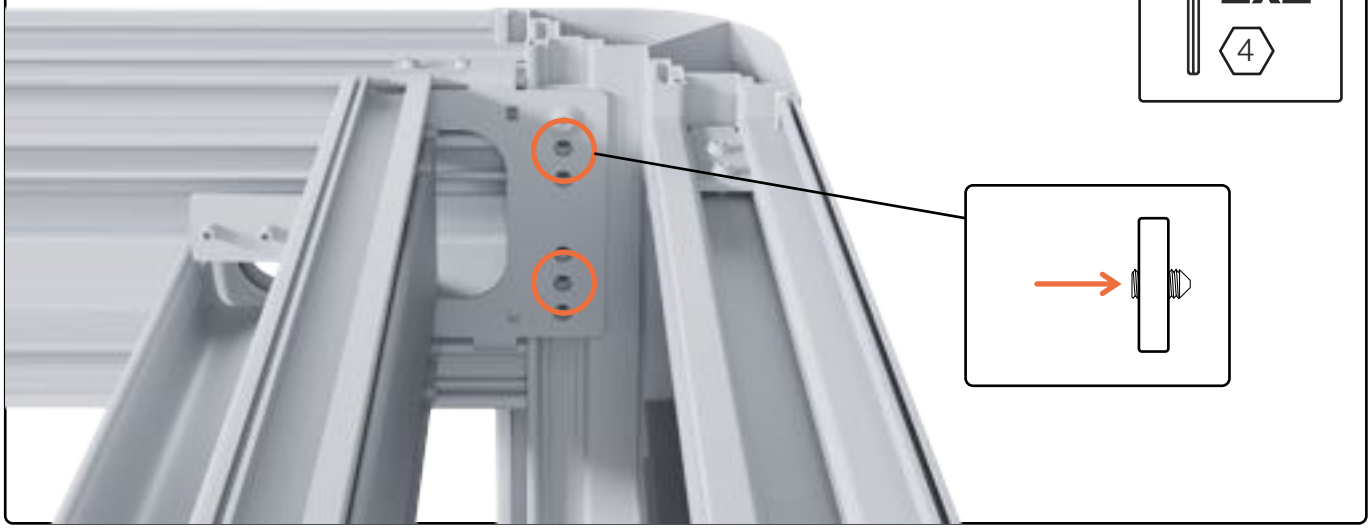


## 5

**Die Pfettenkonstruktion sollte drehbar bleiben.**
The purlin construction should remain rotatable.

# PD03 - Montage Speier

**K2**
**Speier**
**2x**

**SC**
**Schelle**
**2x**

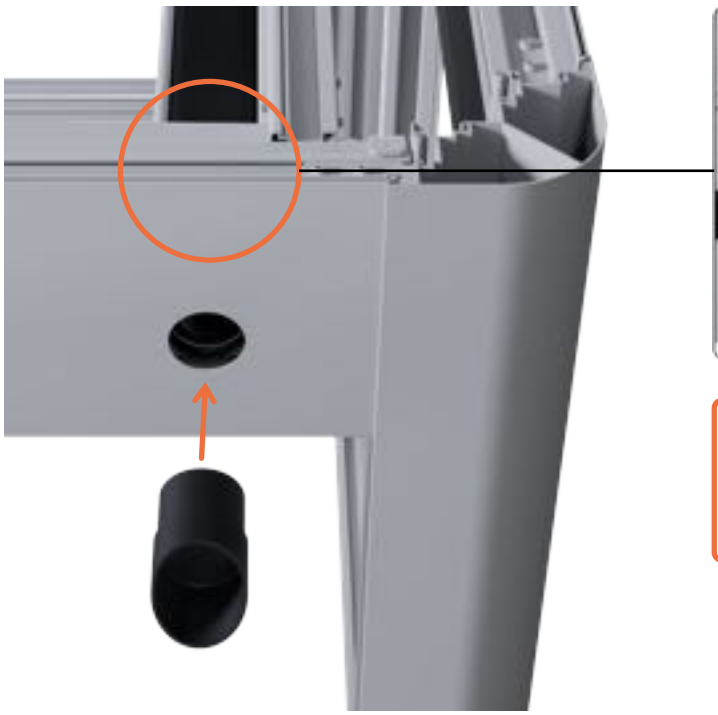

**Die Rinnenfolie wird mit der Schelle außen am Speier befestigt. Es ist darauf zu achten, dass der Verschluss der Schelle gut zugänglich ist..**
The EPDM foil is attached to the outside of the spout with the clamp. Ensure that the clip fastener is easily accessible. clamp.

**Dieser Schritt muss nur durchgeführt werden, wenn Ihr Haus über ein Regenfallrohr verfügt.**
This step only needs to be carried out if your house has a rainwater pipe.

**K**
**Knie 90°**
**2x**

**CHECKLISTE**

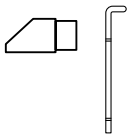

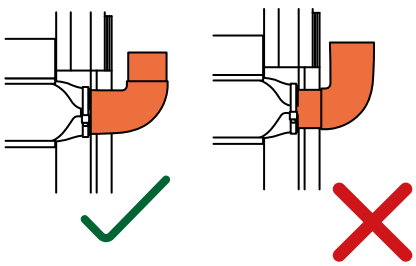

# PD04 - Dichtung Kopfprofil

**D3**
**Dichtung Kopfprofil**
**Zuschnitt**

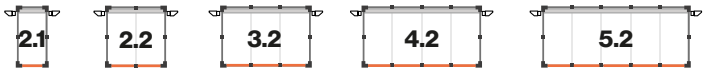


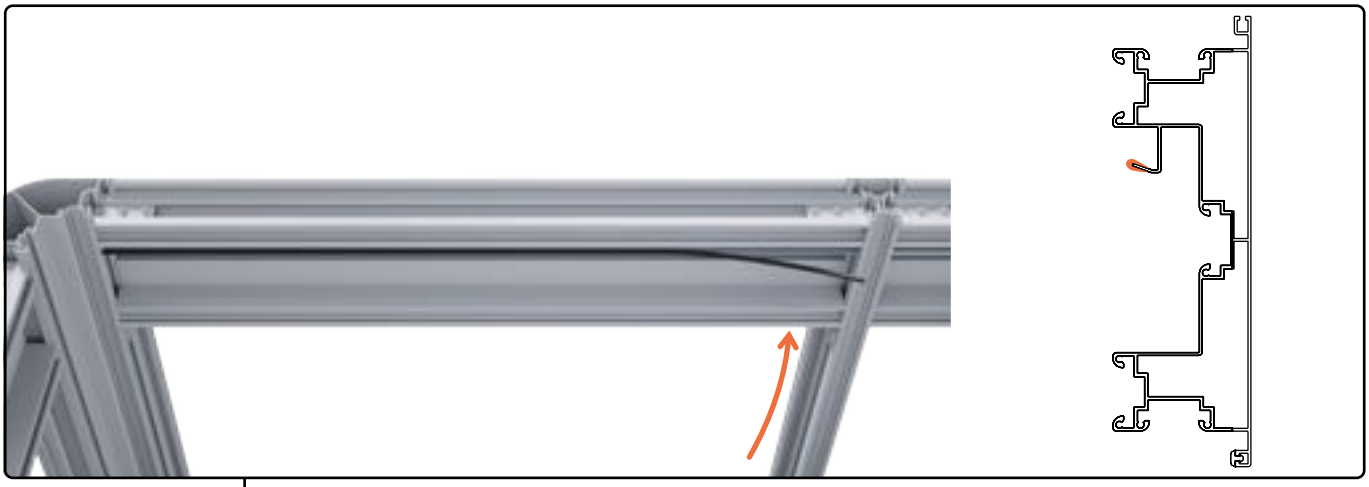

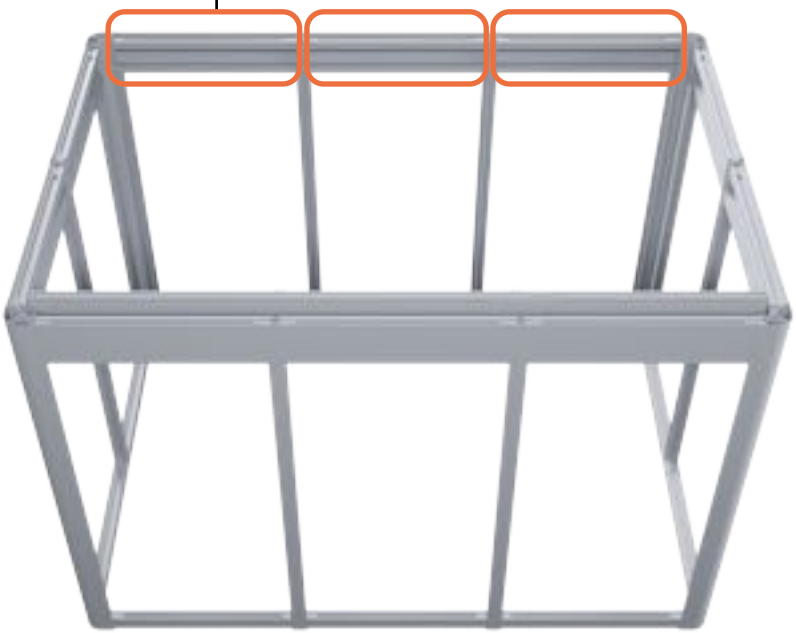

# PD05 - Winkelverbinder Pfette

| | 2.1 | 2.2 | 3.2 | 4.1 | 4.2 | 4.3 | 4.4 | 5.2 | 5.4 |
|---|---|---|---|---|---|---|---|---|---|
| 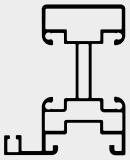 **A10** Sparren außen | 2x | 2x | 2x | 4x | 2x | 4x | 4x | 2x | 4 x |
| 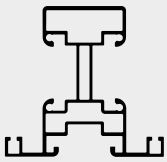 **A11** Sparren | 0x | 1x | 2x | 0x | 3x | 4x | 6x | 4x | 8x |
| **S7** Winkelverbinder Sparren 4mm | 2x | 3x | 4x | 4x | 5x | 8x | 10x | 6x | 12x |

## 1

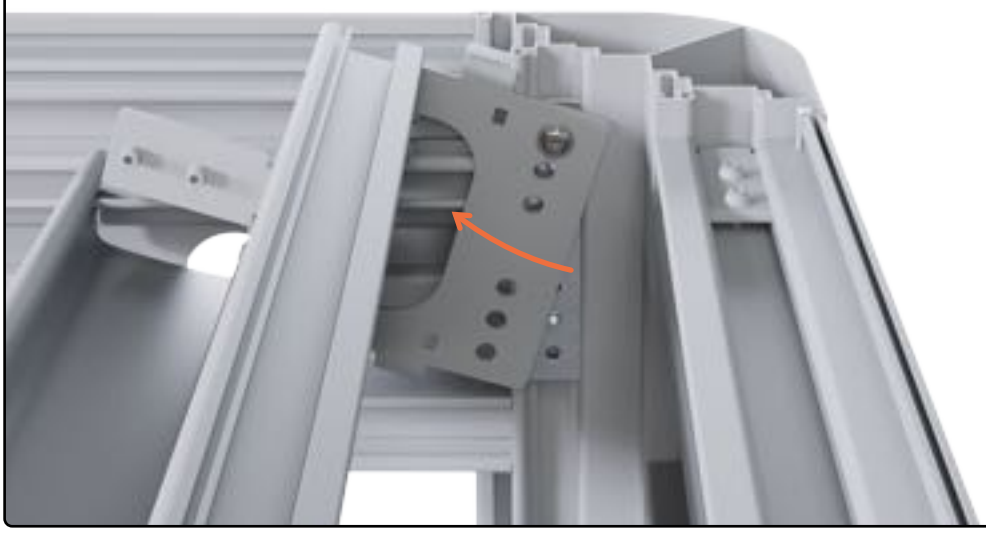

2

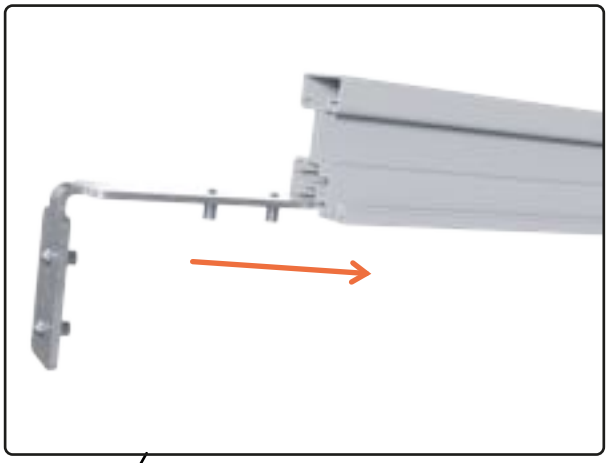

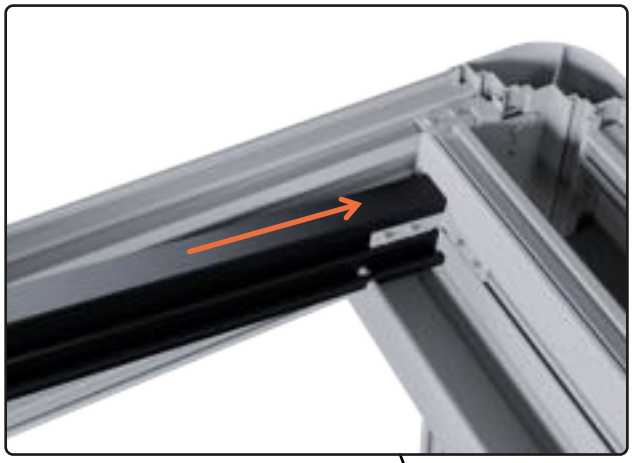

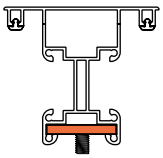

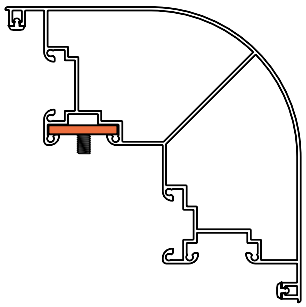

**wiederholen**
repeat

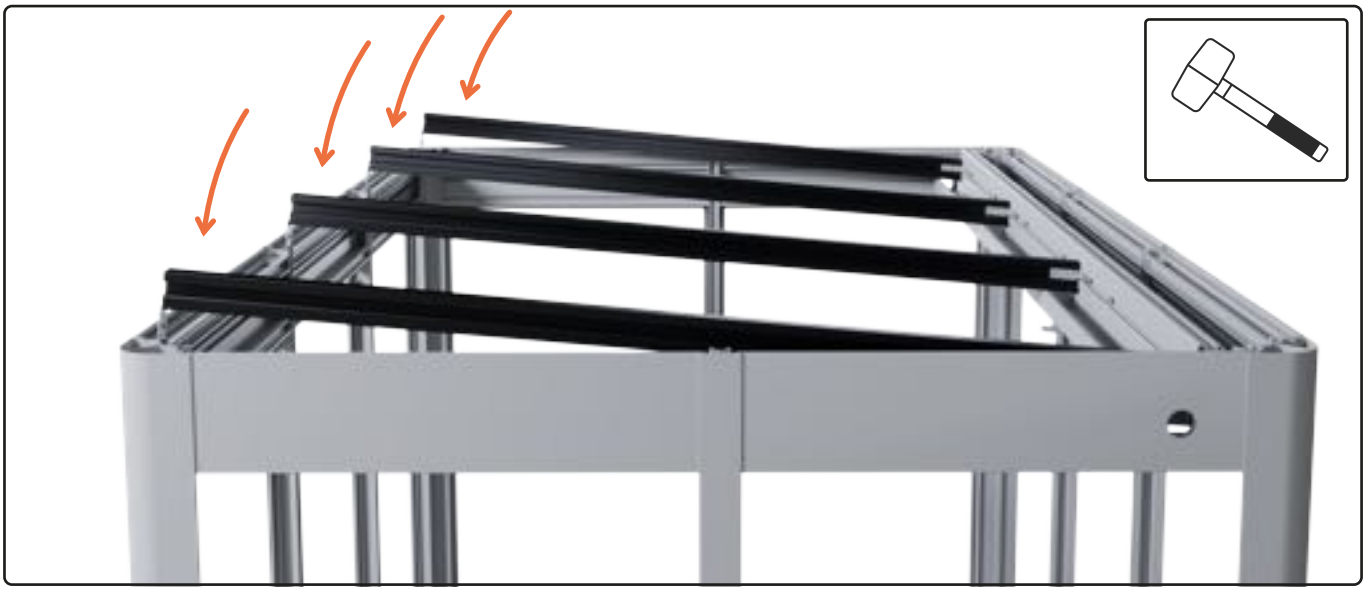

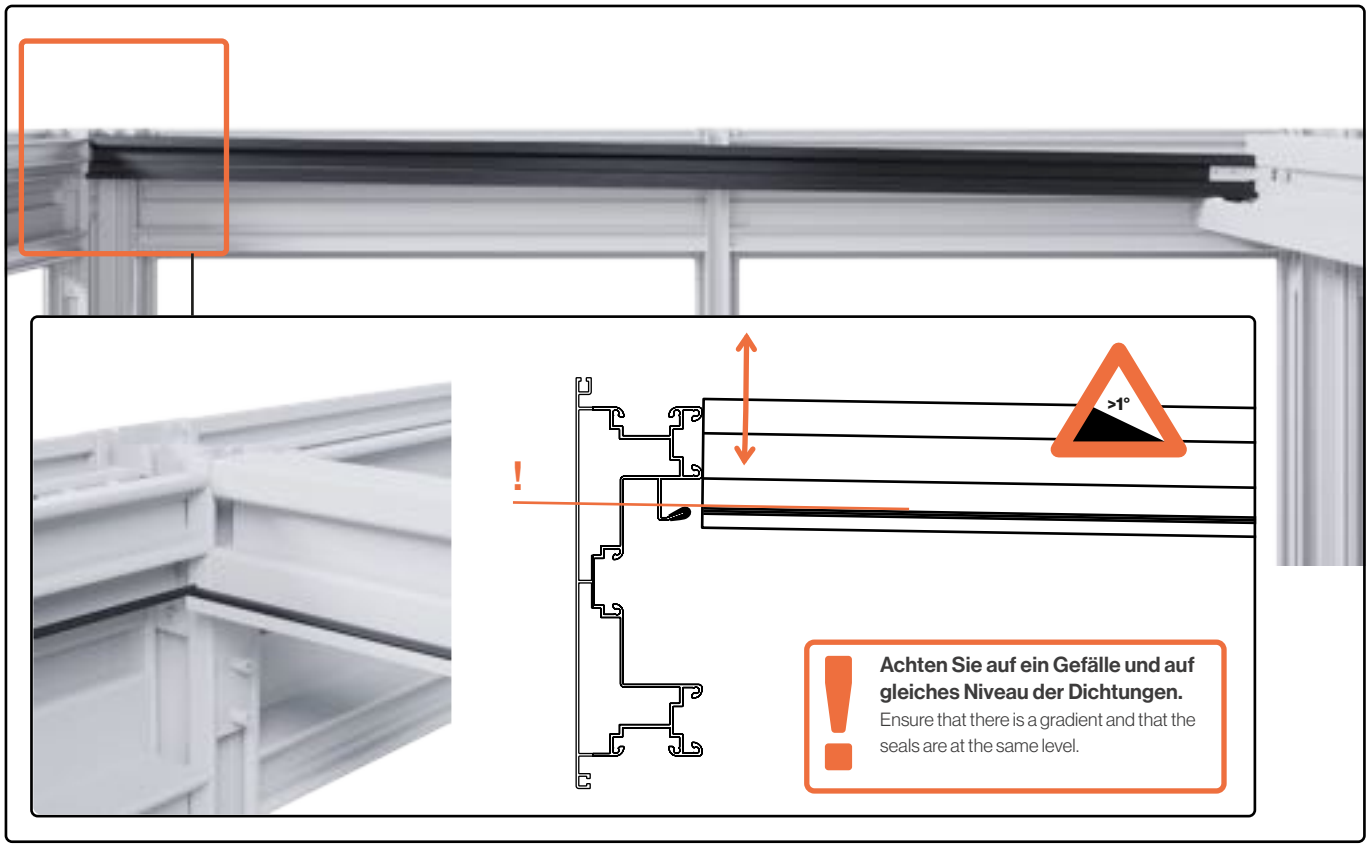


## PD06 - Pfettenkonsole anschrauben

**BFS M8x16**

**Breitflanschschraube**

**6x**

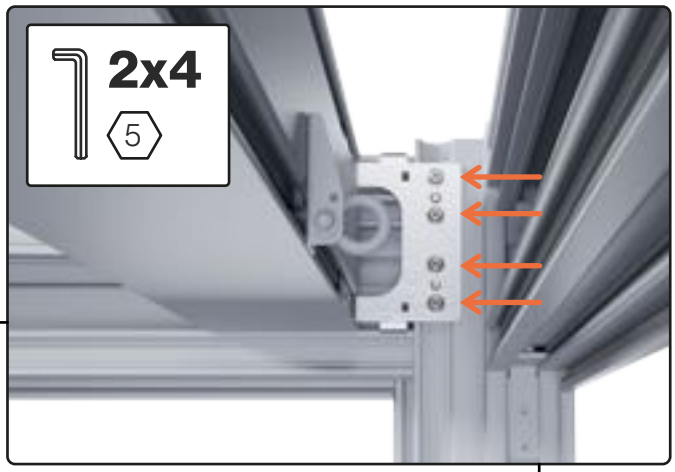

# PD07 - Maße kontrollieren

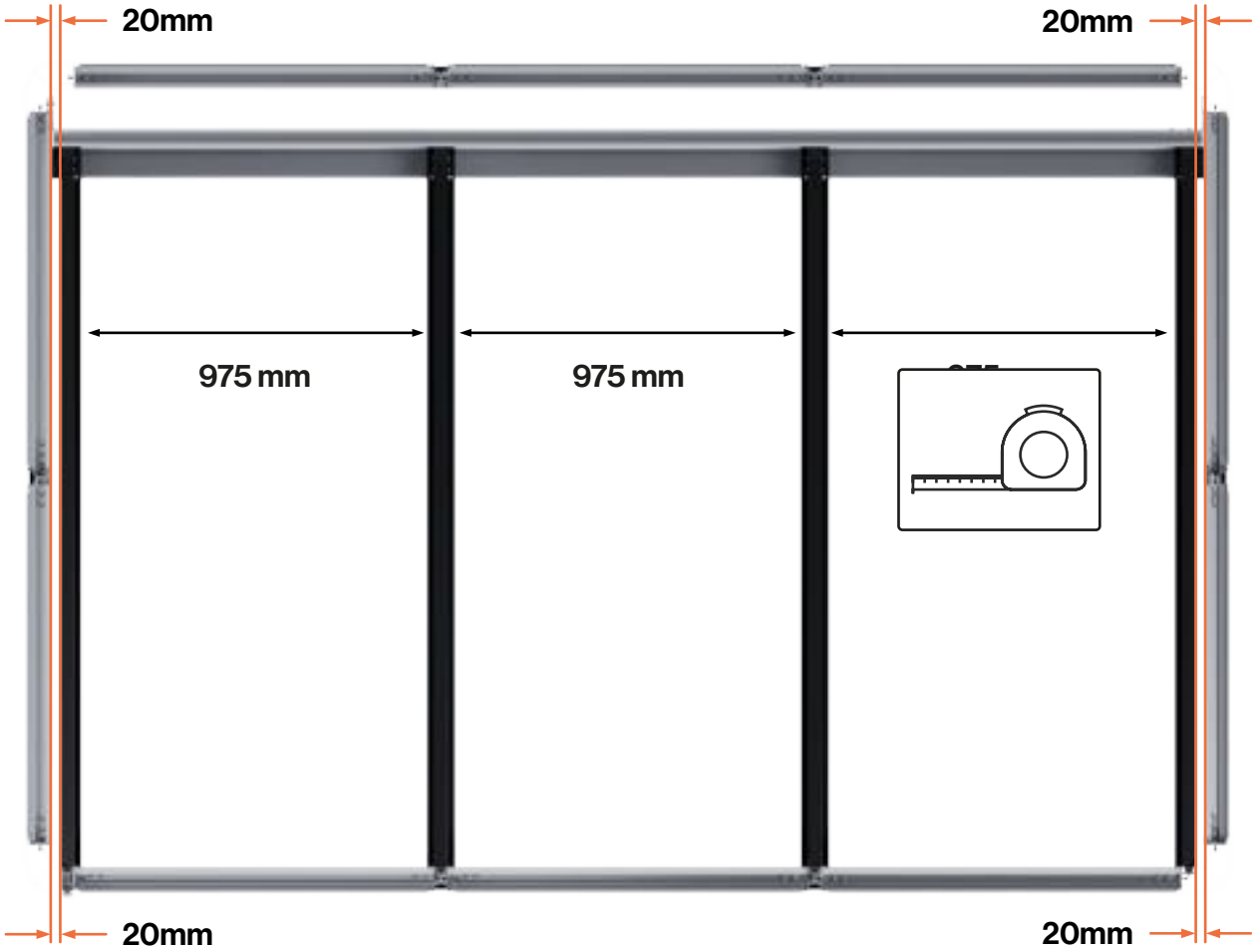


**Bei den äußeren Sparren auf Parallelität zur Außenwand achten.**
Ensure that the outer rafters are parallel to the outer wall.

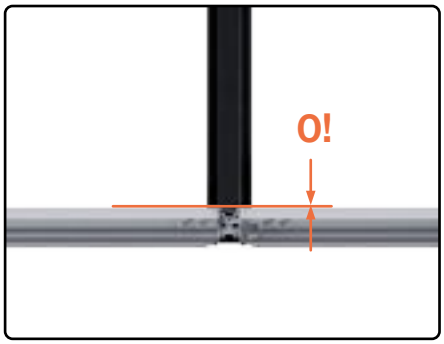


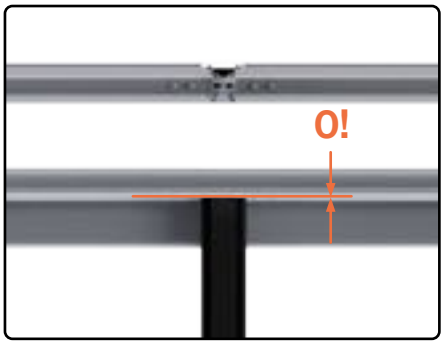

# PD08 - Anschrauben Dachsparren

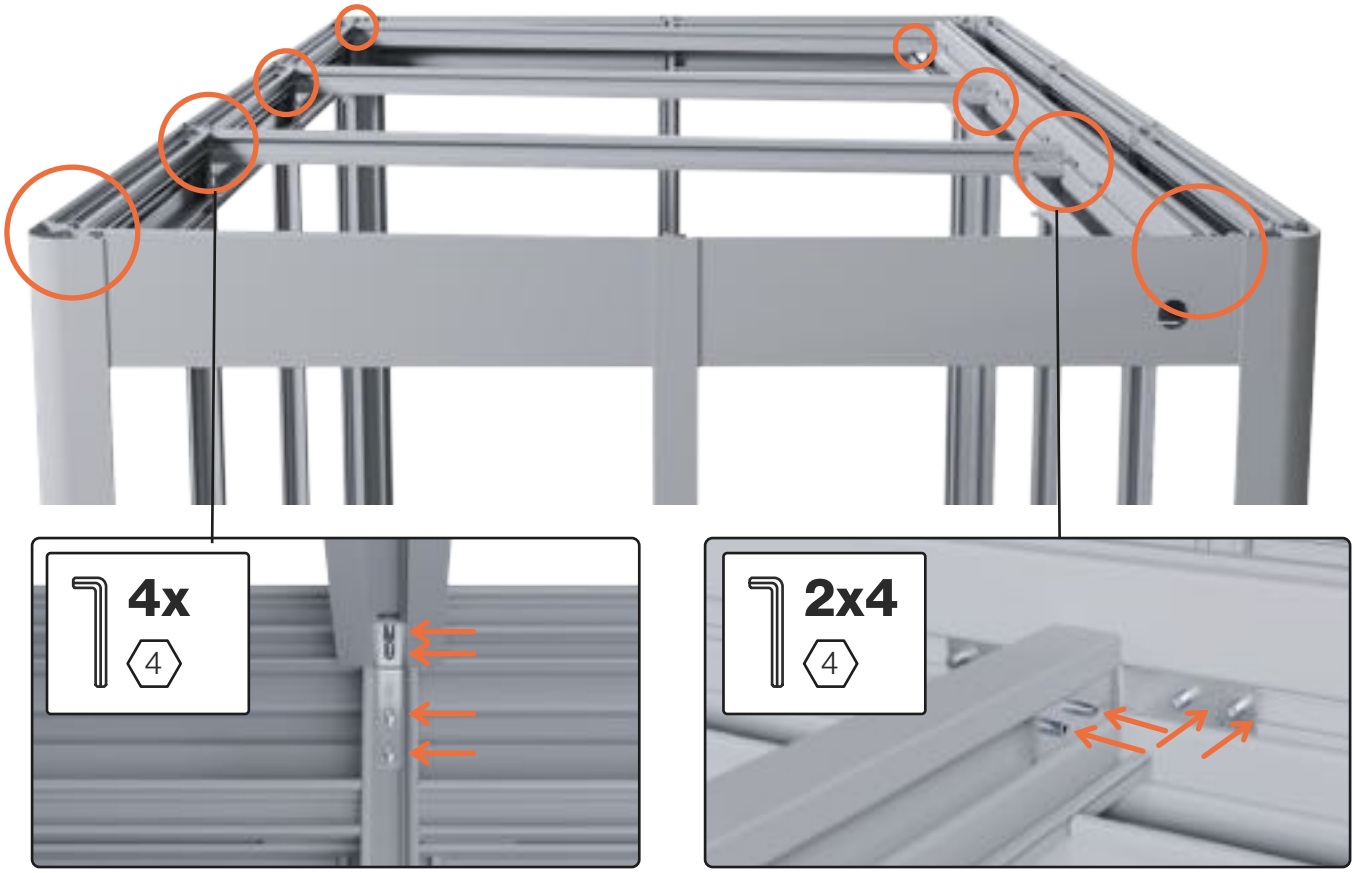

# PD09 - Montage Dichtungen

## D1

**Schlauchdichtung**

1000 mm

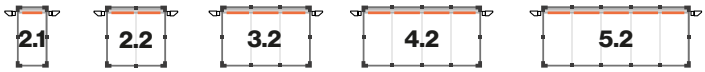


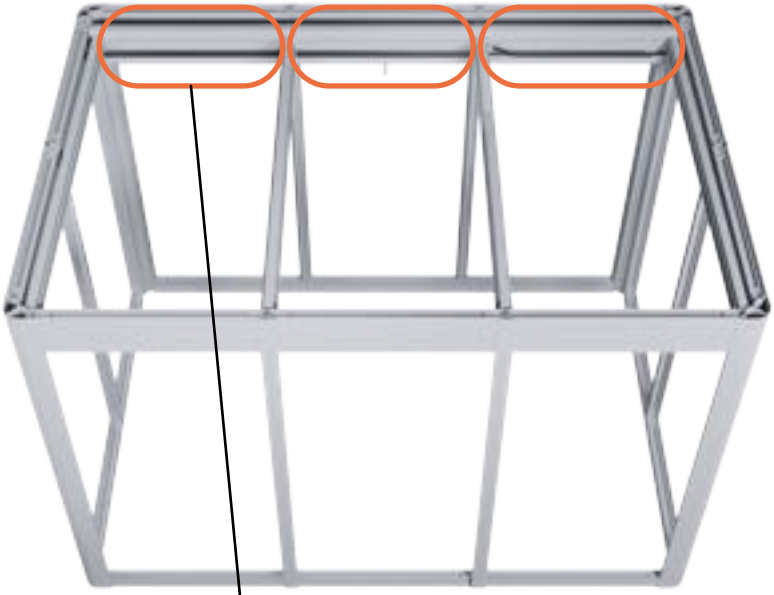

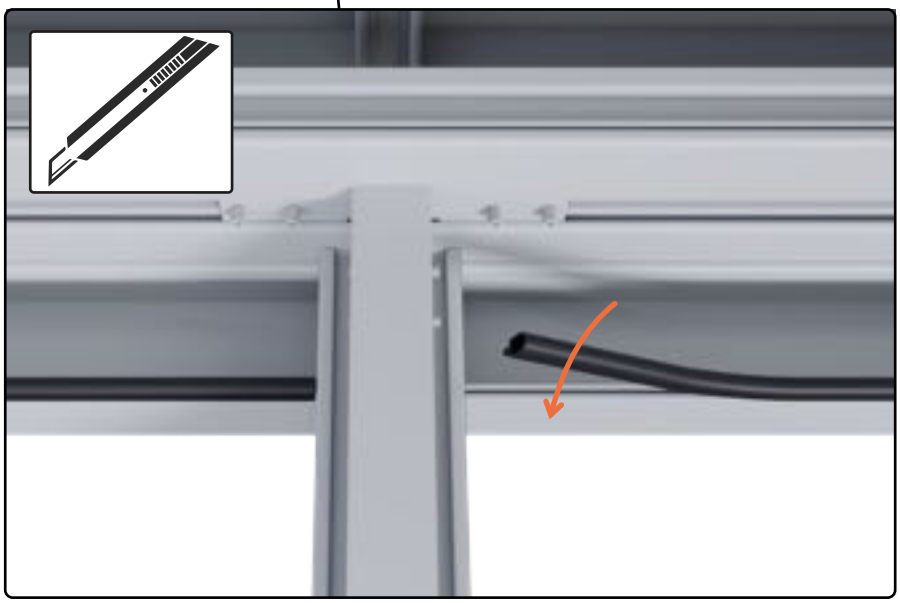

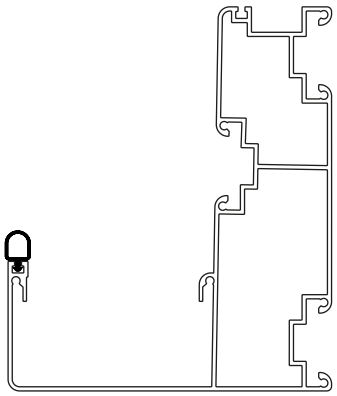

# PD10 - Versteifungswinkel

| | 2.1 | 2.2 | 3.2 | 4.1 | 4.2 | 4.3 | 4.4 | 5.2 | 5.4 |
|---|---|---|---|---|---|---|---|---|---|
| **S11** Versteifungswinkel Sparren | 2x | 2x | 2x | 0x | 2x | 4x | 4x | 2x | 4x |
| **S12** Versteifungswinkel Pfette PD | 0x | 1x | 2x | 0x | 3x | 4x | 4x | 3x | 6x |
| **K4** Nutstein M8 | 4x | 4x | 4x | 0x | 4x | 8x | 8x | 4x | 8x |
| **BFS M8x16** Breitflansch Schraube | 4x | 4x | 4x | 0x | 4x | 8x | 8x | 4x | 8x |

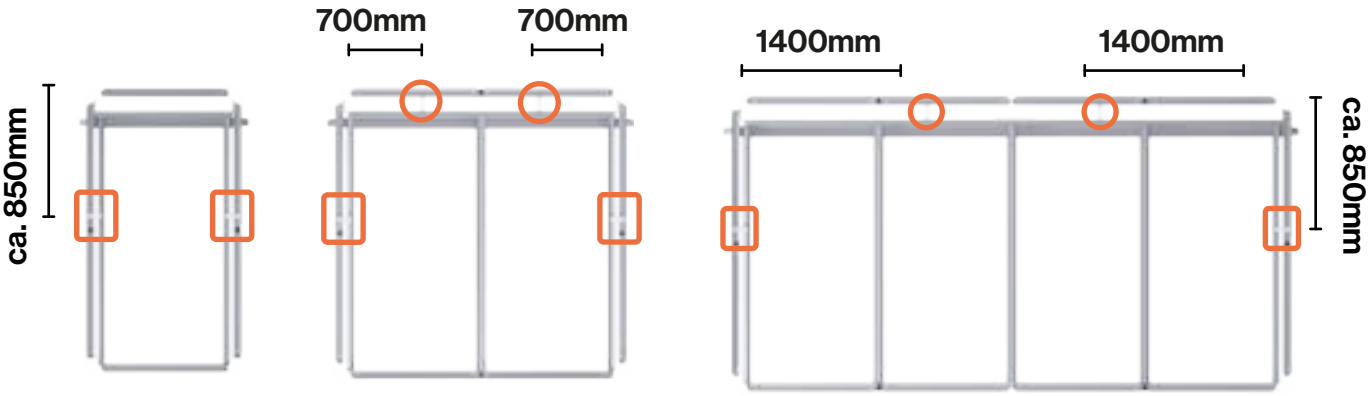


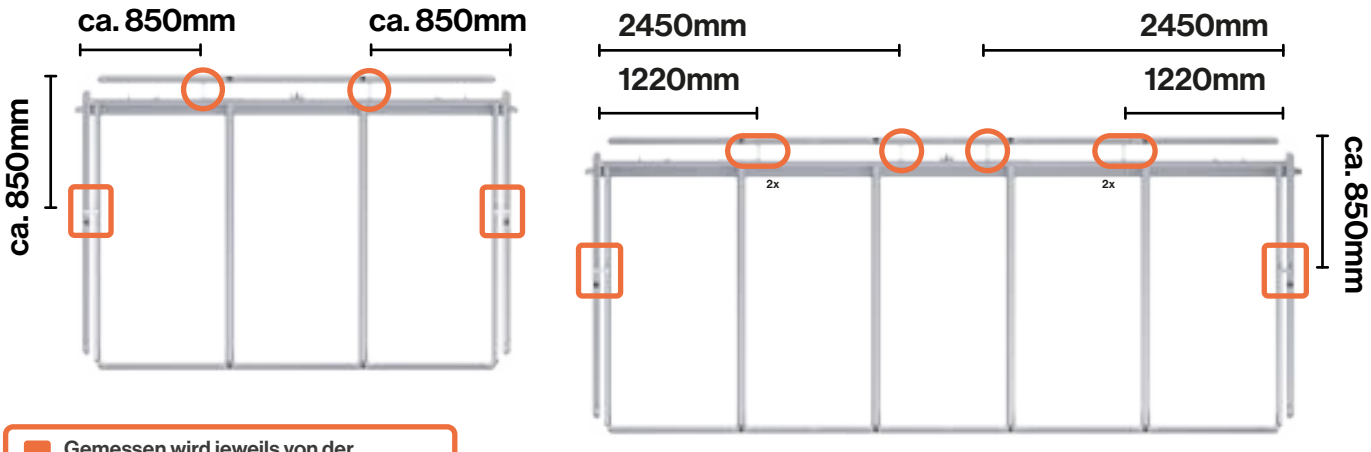


**Gemessen wird jeweils von der Außenkante des Hauses.**
Measurements are taken from the outer edge of the house.

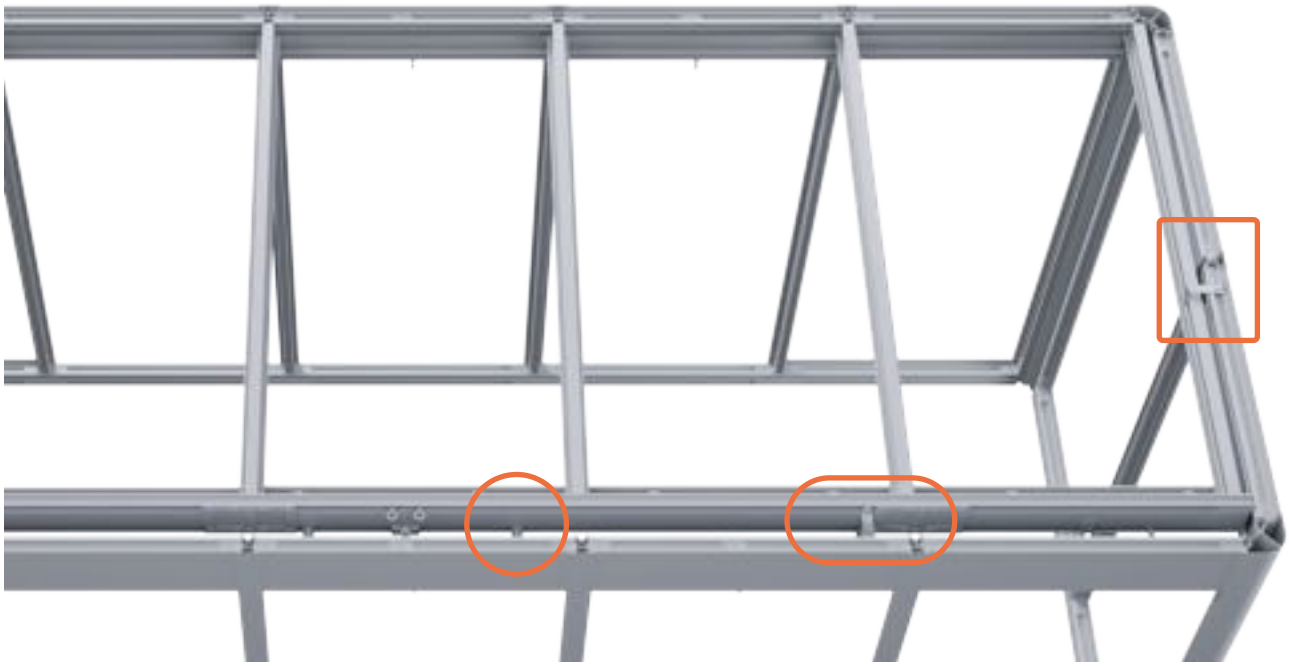

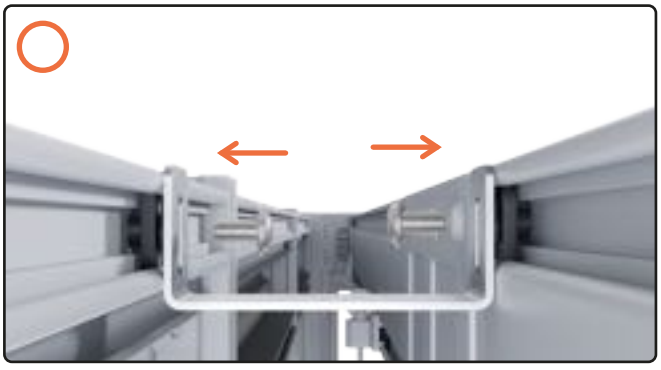

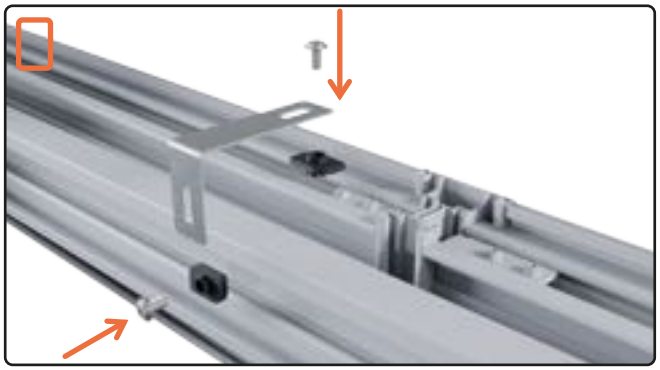

**Die weiteren Montageschritte finden Sie ab Seite 74.**

The further assembly steps can be found from page 74 onwards.

# Montage Y-Dach
Assembly Y-roof

## Y01 - Montage Pfetten

**Die Pfettenkonsole liegt am Kopfprofil links und rechts auf.**
The purlin bracket rests on the head profile on the left and right.

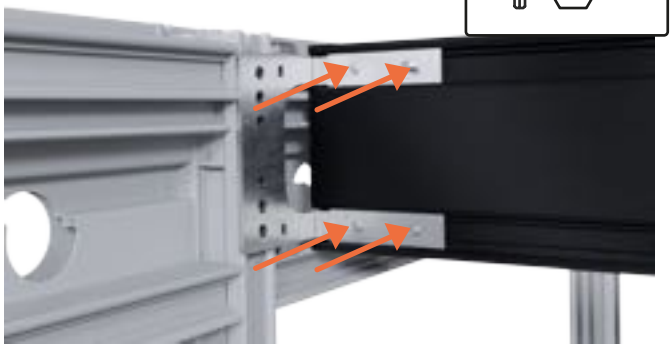

**Pfettenkonsole rechts und links durch Anziehen der Gewindestifte befestigen.**
Fasten the purlin bracket on the right and left by tightening the grub screws.

**Auch die zweite Pfette positionieren und die Gewindestifte anziehen. Die Pfettenkonsolen überlappen sich.**
Also position the second purlin and tighten the grub screws. The purlin brackets overlap.

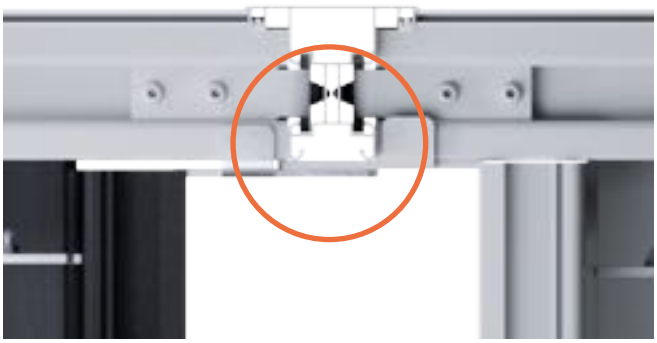

## Y02 - Vorbereitung Pfetten Konsolenanbindung

**S6**
Pfetten Konsolenanbindung
2x

**GS M8x16**
Gewindestift
4x

**BFS M8x16**
Breitflansch-schraube
2x

**1**

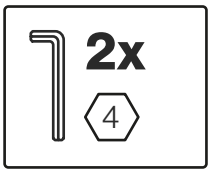


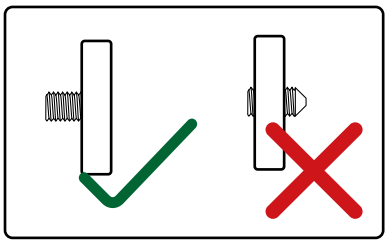

## Y03 - Befestigung Pfetten

**1**

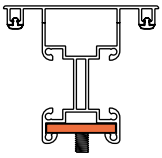

**2**

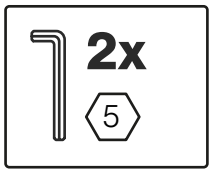


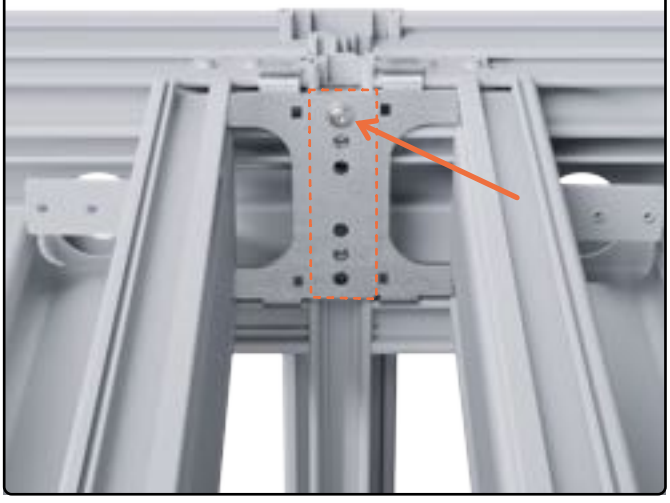

**3**

**Die 2 Pfettenteile sollten drehbar bleiben.**
The 2 purlin sections should remain rotatable.

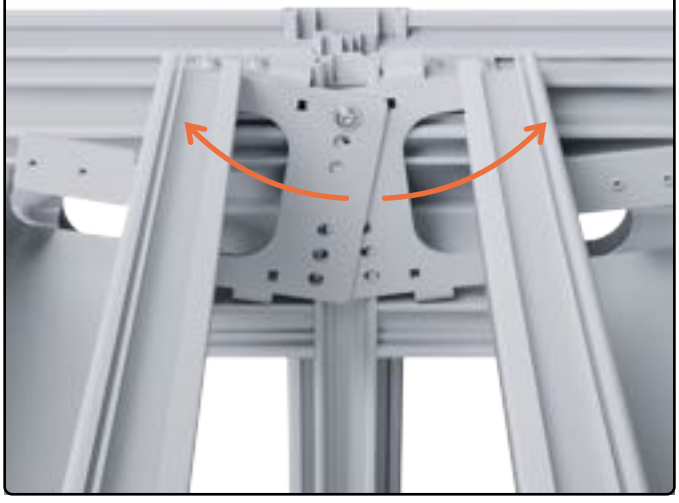

# Y04 - Speier Montage

**K2**
**Speier**
**2x**

**SC**
**Schelle**
**2x**

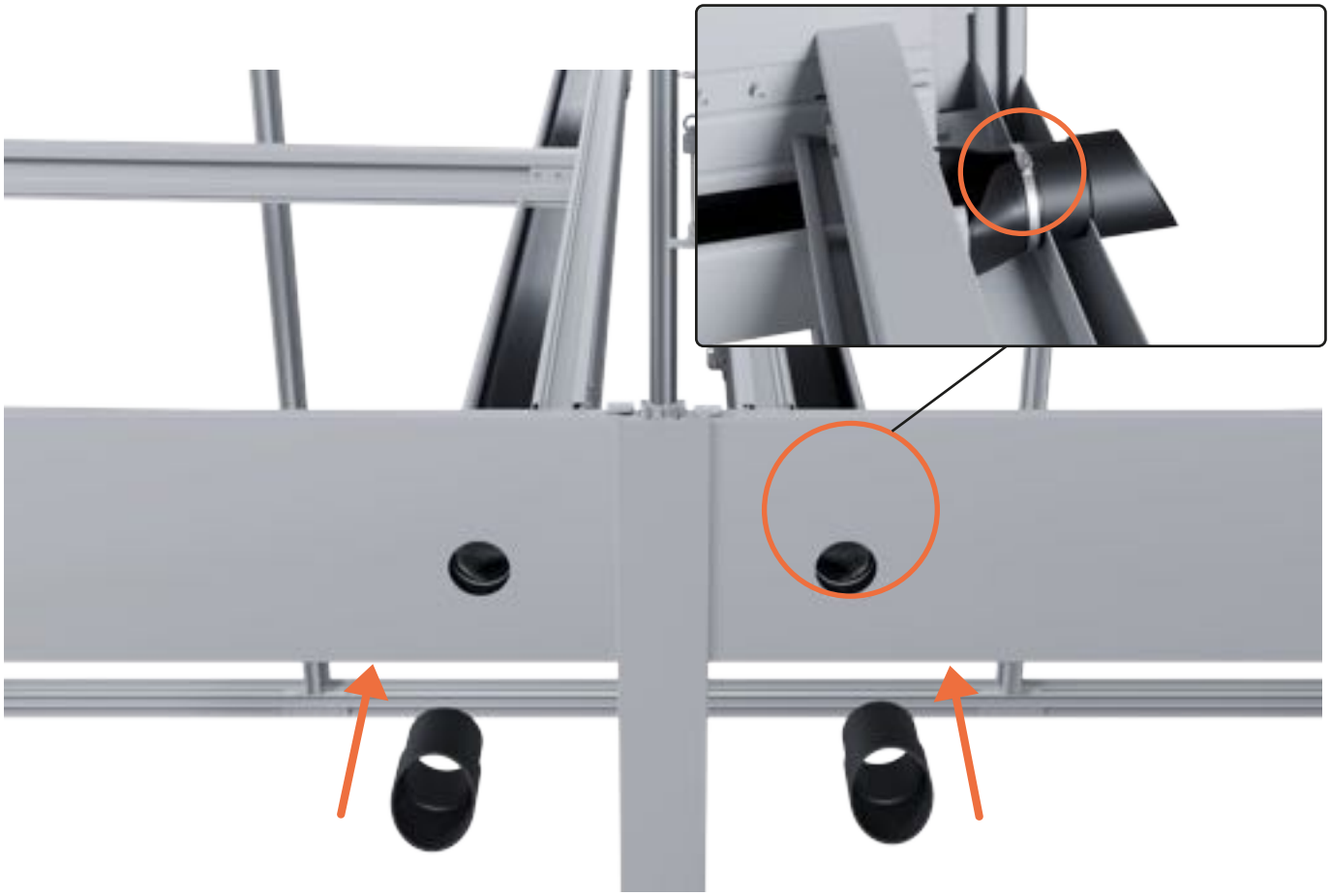

**Die EPDM-Folien werden mit den Schellen außen an den Speiern befestigt. Es ist darauf zu achten, dass der Verschluss der Schelle gut zugänglich ist.**
The EPDM foils are attached to the outside of the spouts using the clamps. It is important to ensure that the closure of the clamp is easily accessible.

**Wenn ein Regenfallrohr konfiguriert wurde finden Sie die Montageanleitung dazu auf Seite 76.**
If a rainwater downpipe has been configured, you will find the installation instructions on page 76.

# Y05 - Dichtung Kopfprofil

**D3**
**Dichtung Kopfprofil**
**Zuschnitt**

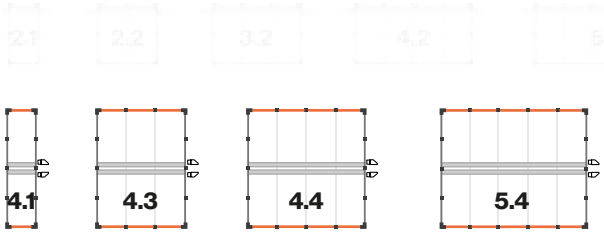


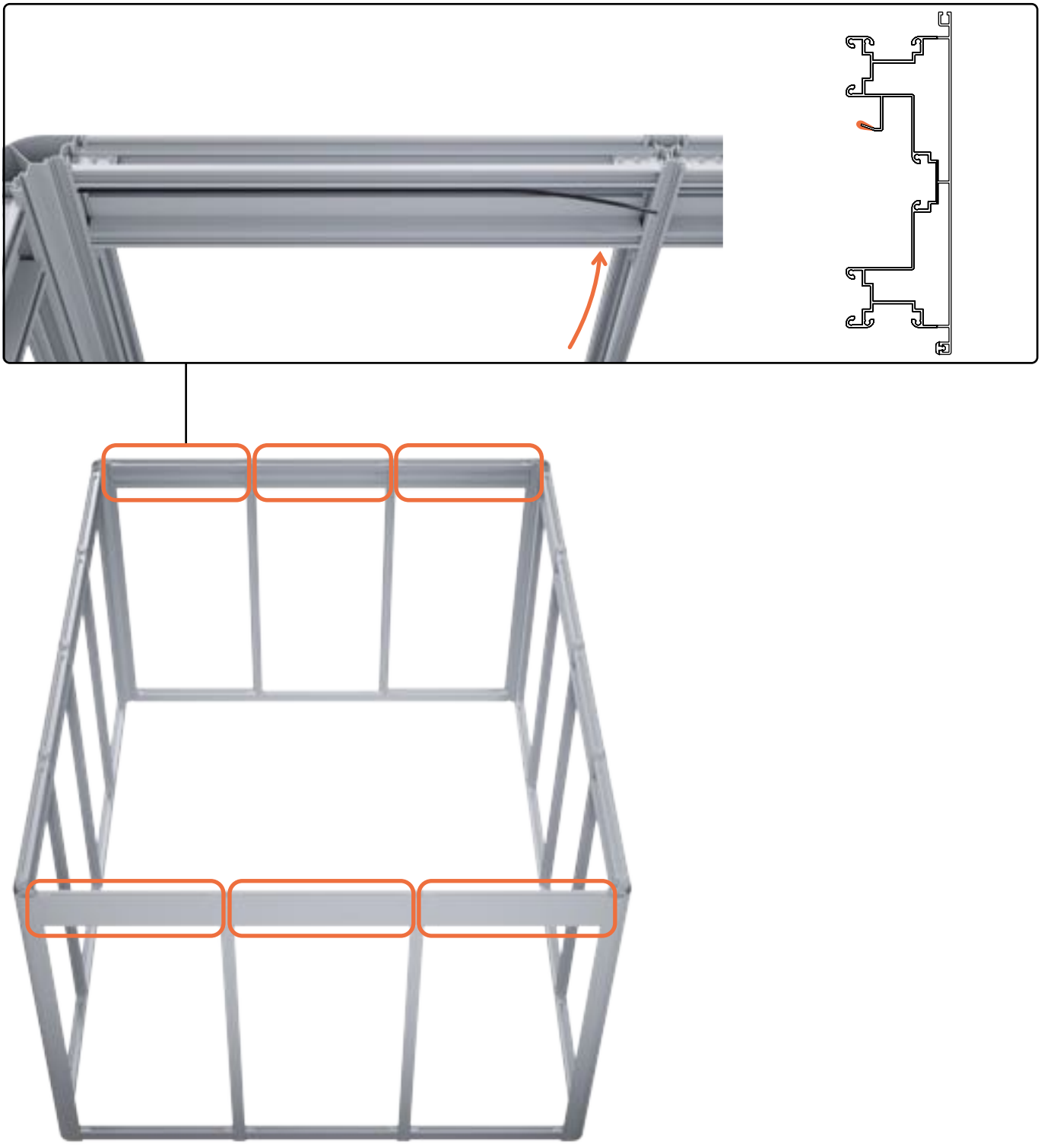

# Y06 - Winkelverbinder Sparren

| | 2.1 | 2.2 | 3.2 | 4.1 | 4.2 | 4.3 | 4.4 | 5.2 | 5.4 |
|---|---|---|---|---|---|---|---|---|---|
| **A10** Sparren außen | 2x | 2x | 2x | 4x | 2x | 4x | 4x | 2x | 4 x |
| **A11** Sparren | 0x | 1x | 2x | 0x | 3x | 4x | 6x | 4x | 8x |
| **S7** Winkelverbinder Sparren 4mm | 2x | 3x | 4x | 4x | 5x | 8x | 10x | 6x | 12x |

**A10** **A11** **A11** **A10**

## 1

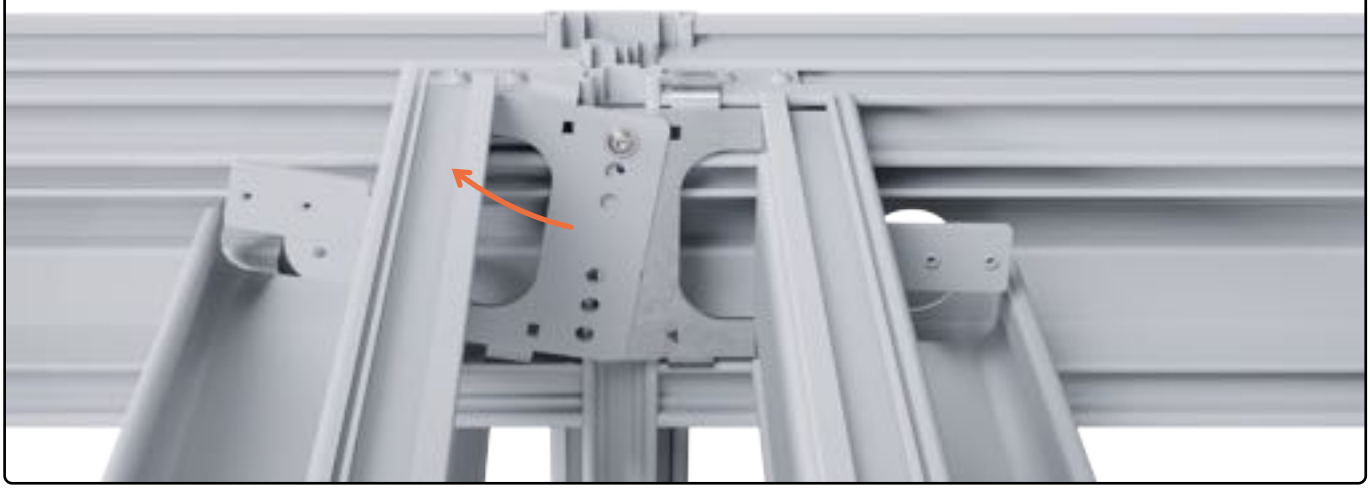

## 2

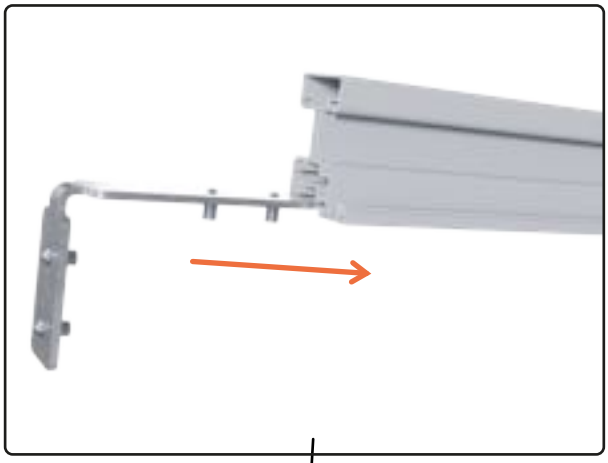

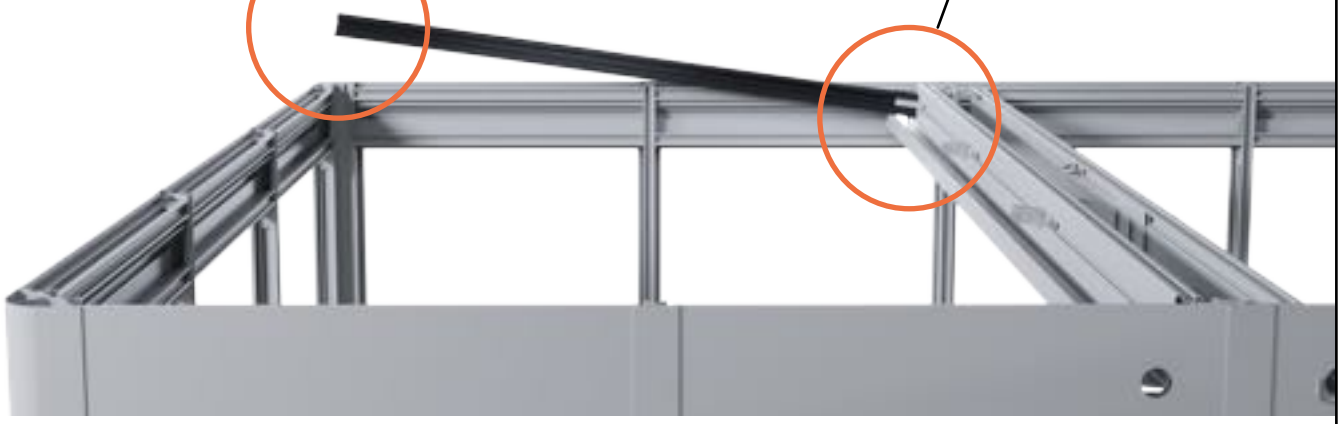

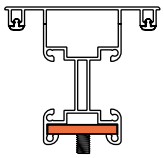

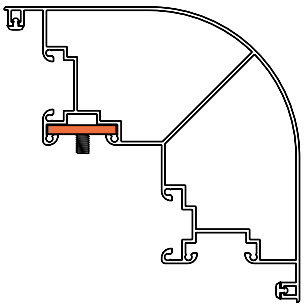

**wiederholen**
repeat

## 3

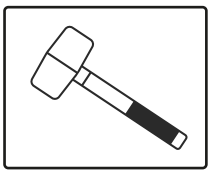

## 4

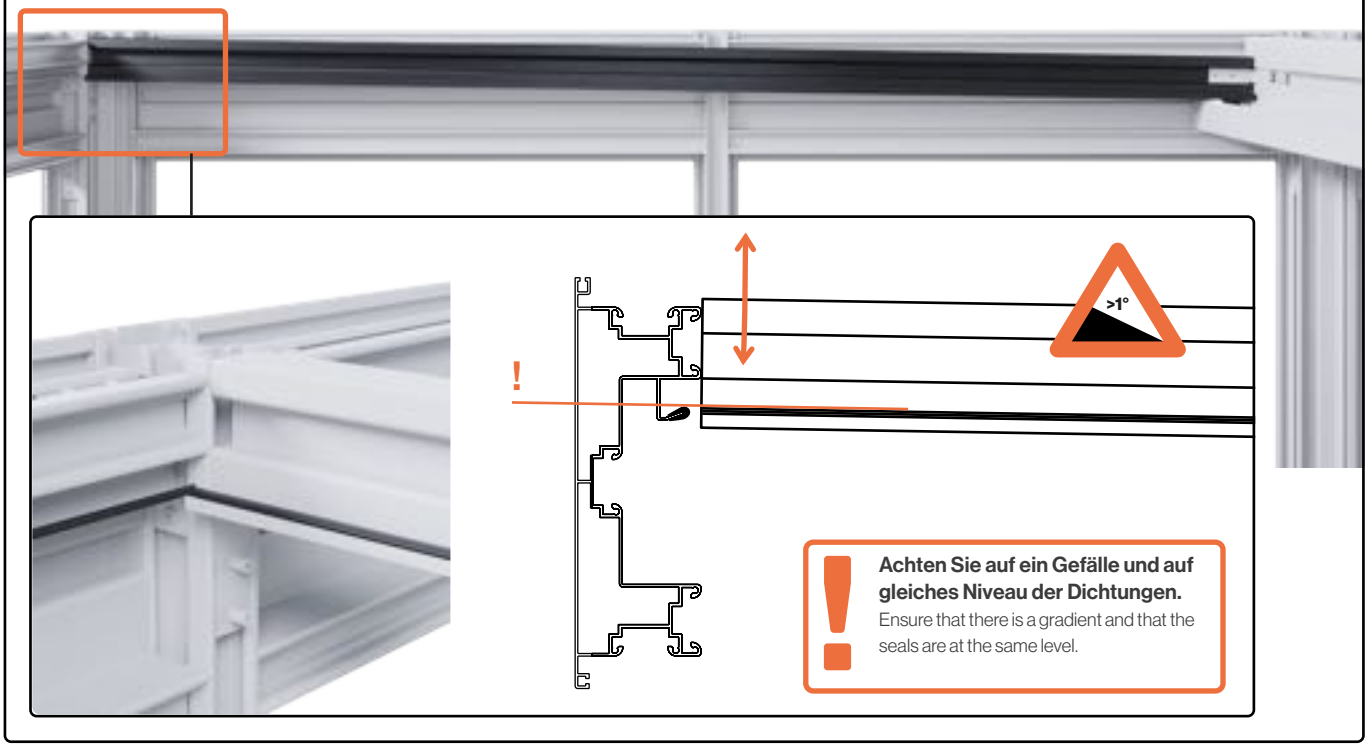
!
>1°
Achten Sie auf ein Gefälle und auf gleiches Niveau der Dichtungen.
Ensure that there is a gradient and that the seals are at the same level.

## 5

6

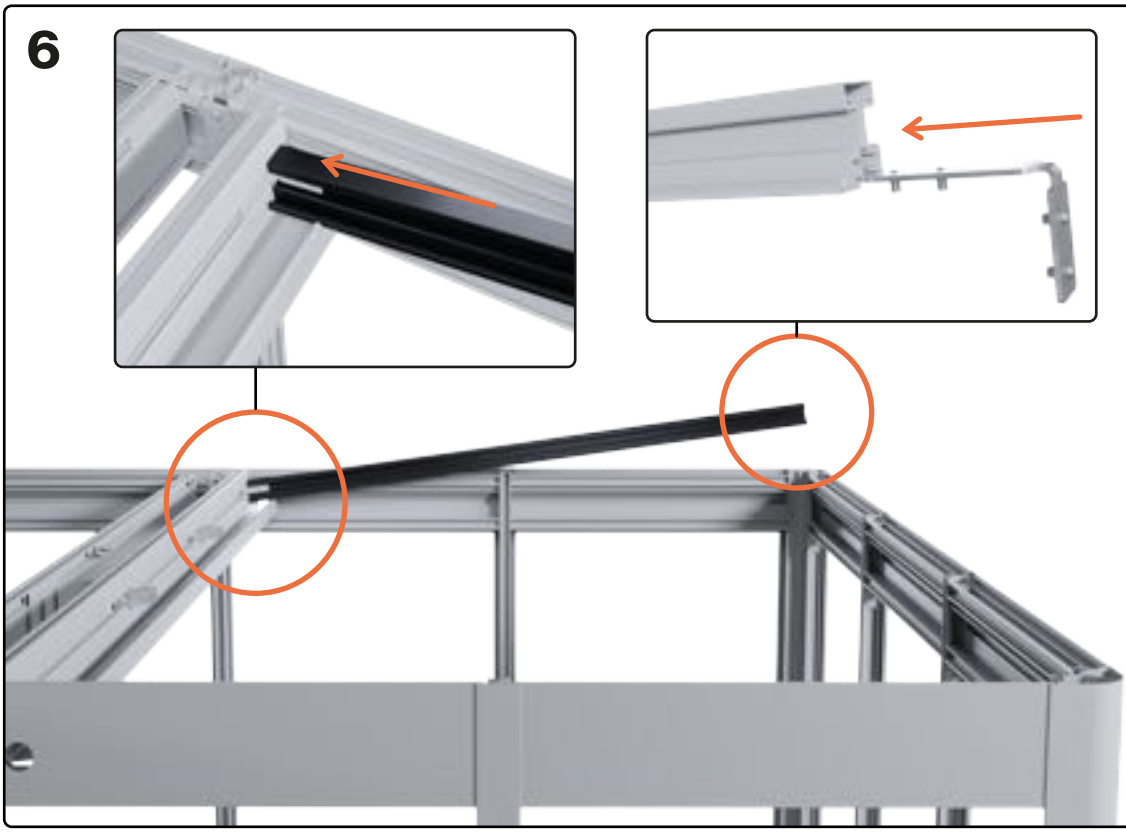

**wiederholen**
repeat

7

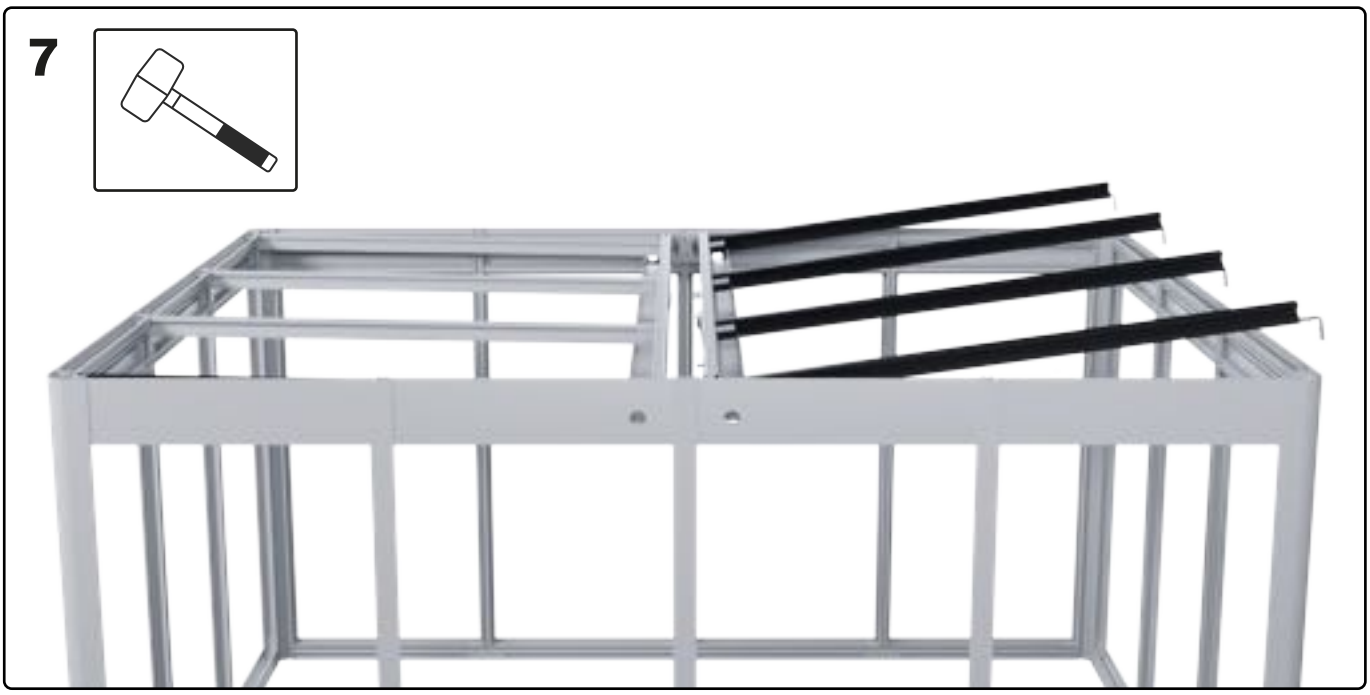

8

# Y07 - Sparren einrichten

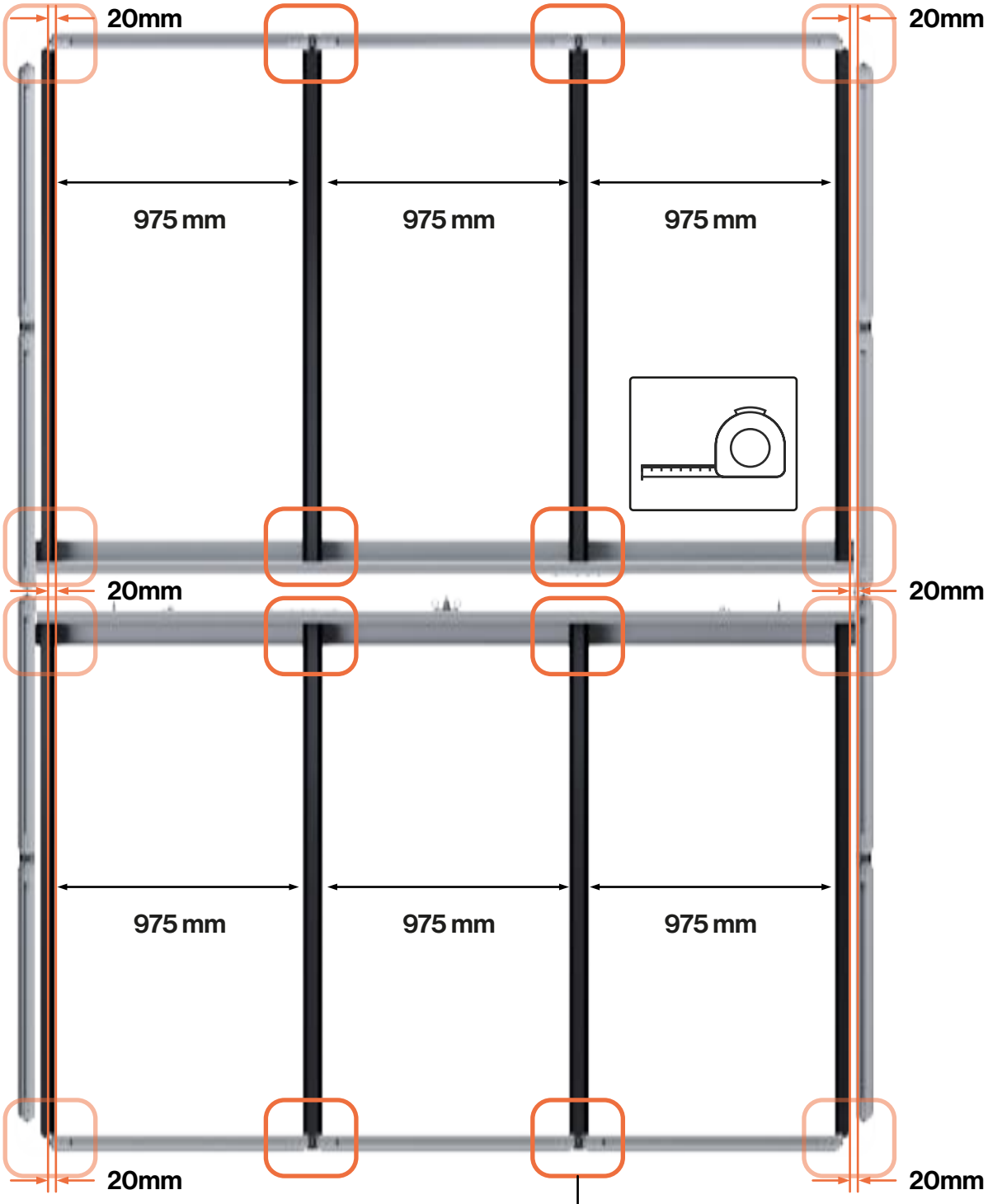


**Bei den äußeren Sparren auf Parallelität zur Außenwand achten.**
Ensure that the outer rafters are parallel to the outer wall.

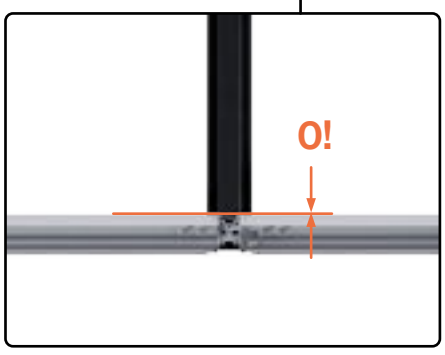


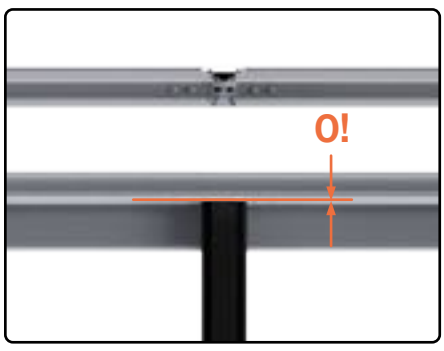

# Y08 - Befestigung Pfettenkonsole

## BFS M8x16

**Breitflanschschraube**

**6x**

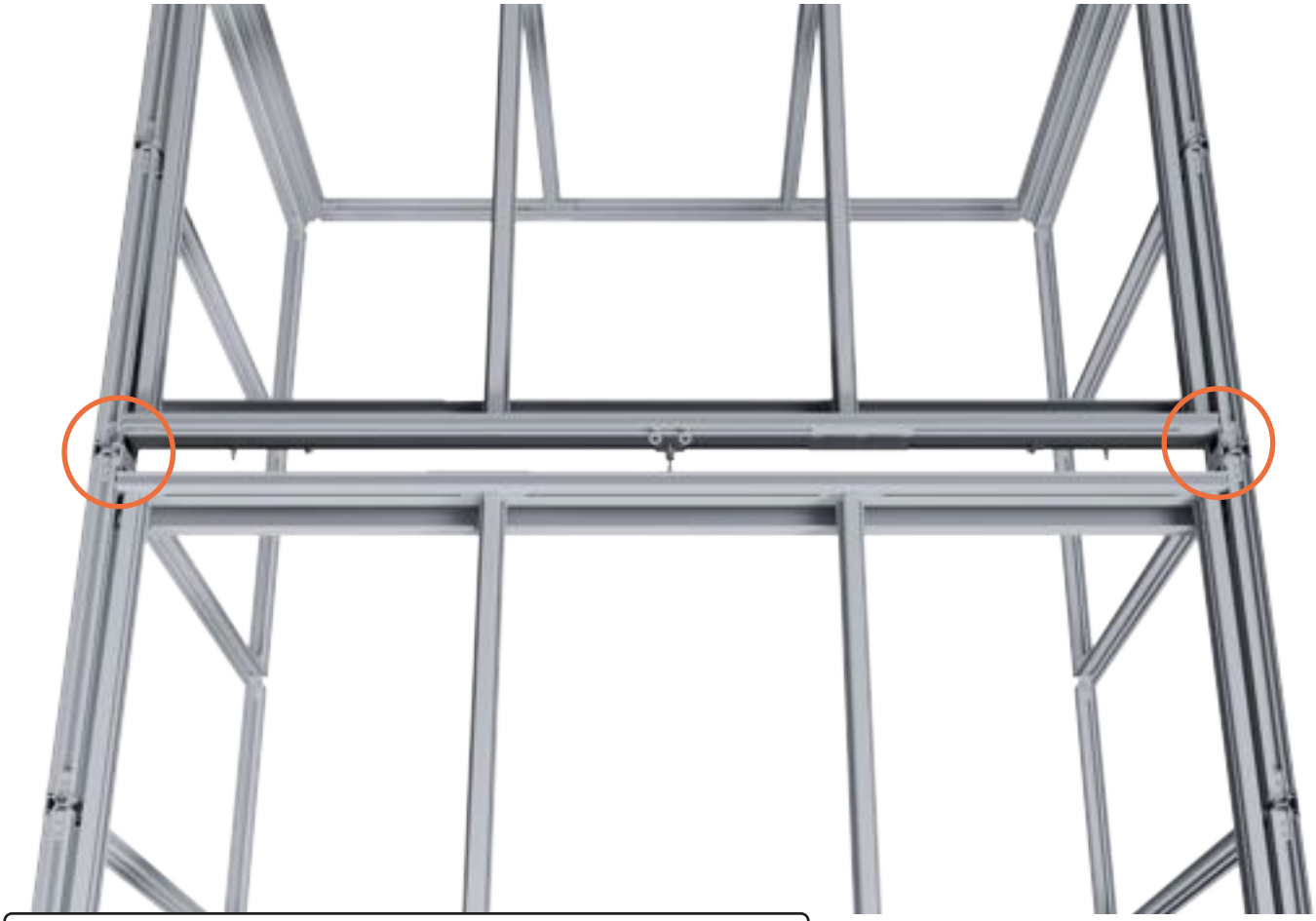

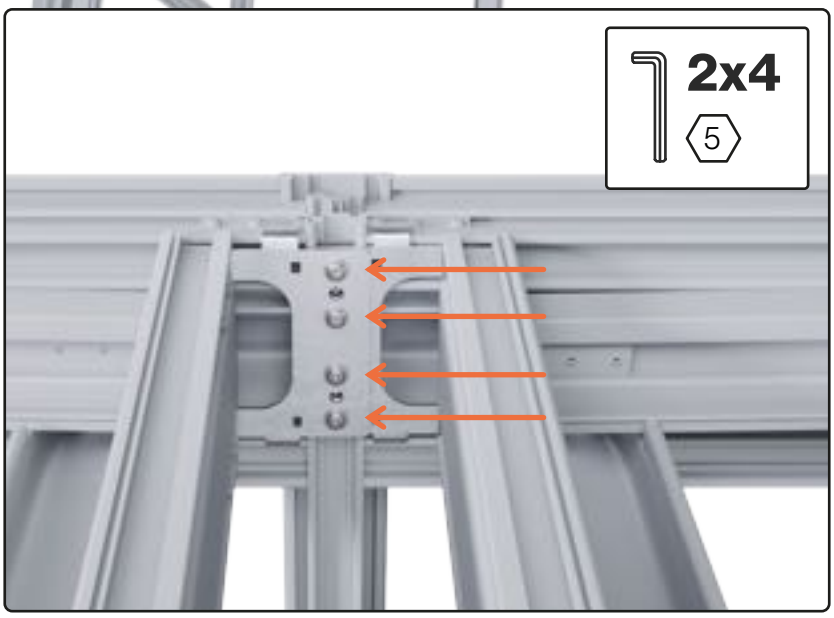

# Y09 - Winkelverbinder Sparren

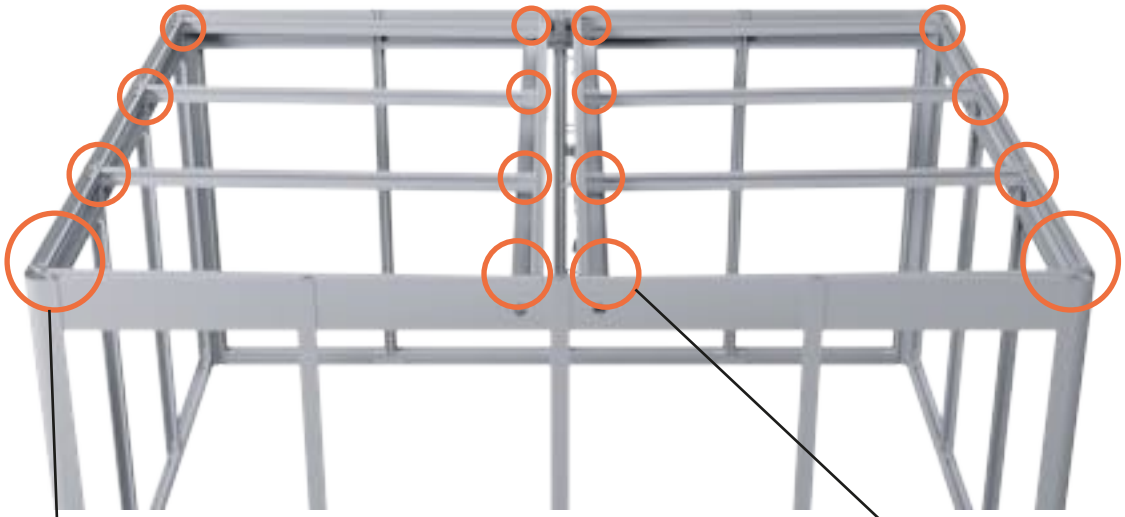

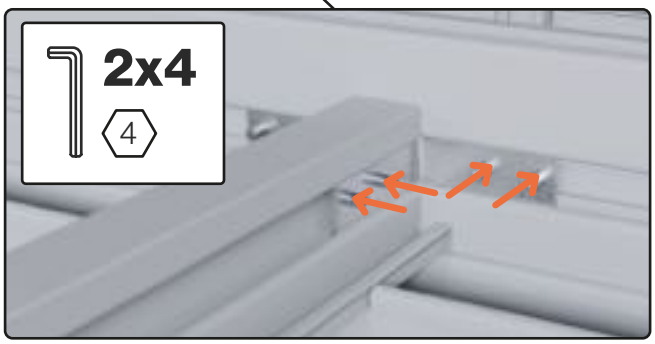

# Y10 - Montage Dichtungen

## D1

**Schlauchdichtung**

1000 mm

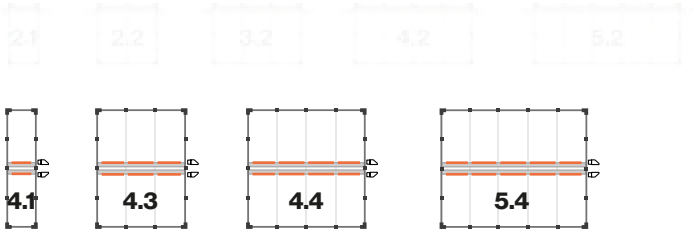


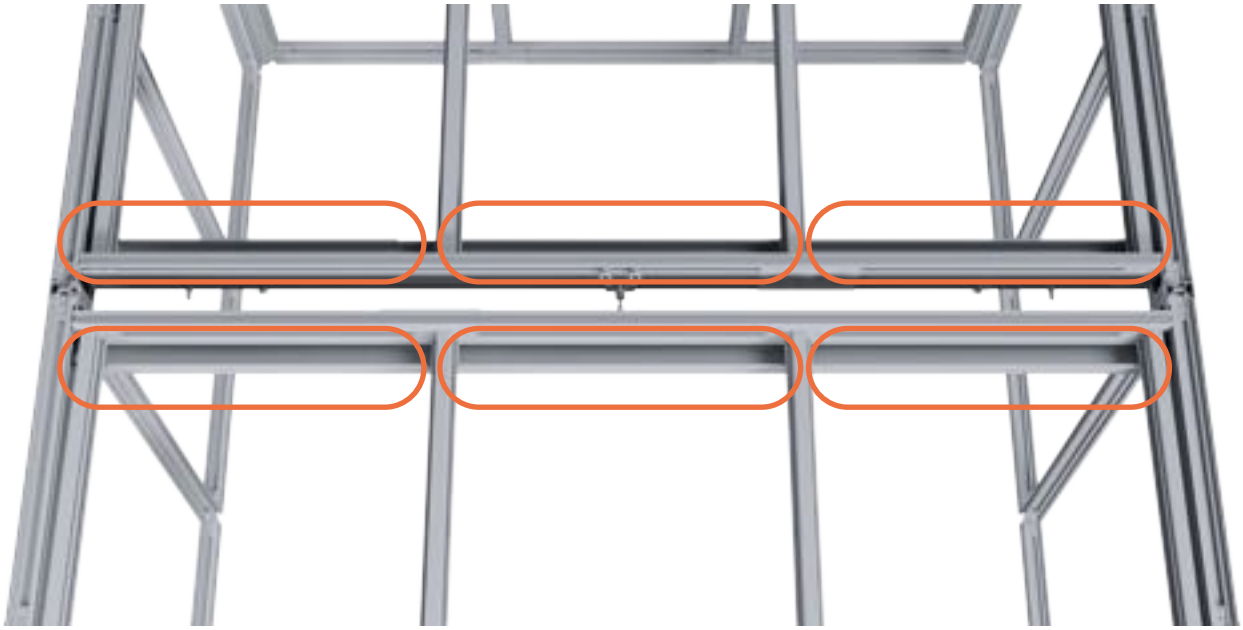

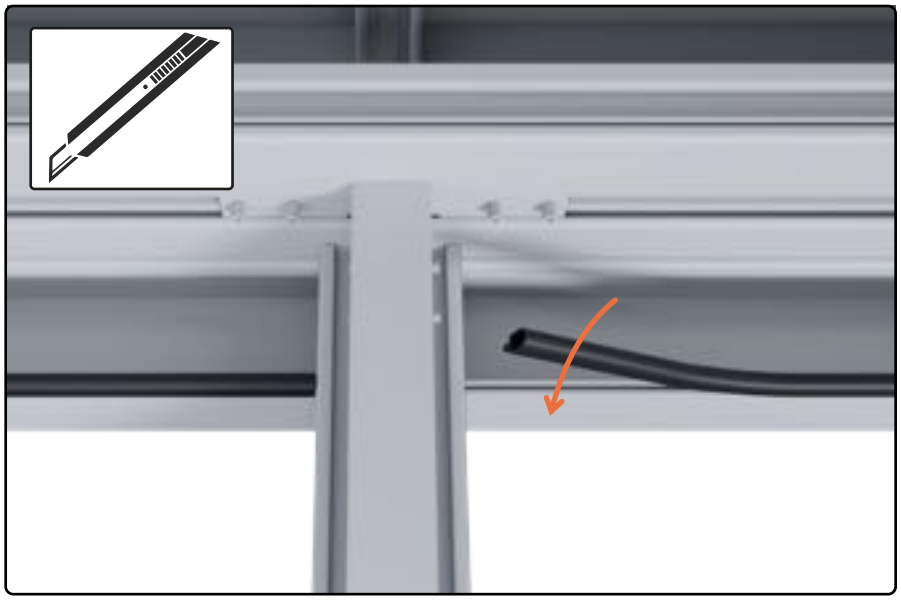

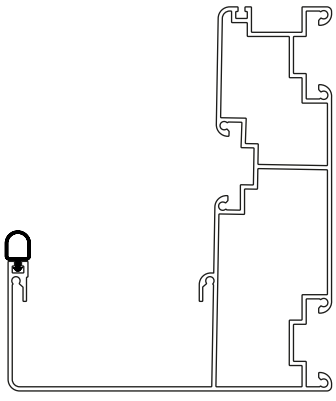

# Y11 - Versteifungswinkel

| | 2.1 | 2.2 | 3.2 | 4.1 | 4.2 | 4.3 | 4.4 | 5.2 | 5.4 |
|---|---|---|---|---|---|---|---|---|---|
| **S11** Versteifungswinkel Sparren | 2x | 2x | 2x | 0x | 2x | 4x | 4x | 2x | 4x |
| **S13** Versteifungswinkel Pfette Y | 0x | 1x | 2x | 0x | 3x | 4x | 4x | 3x | 6x |
| **K4** Nutstein M8 | 4x | 4x | 4x | 0x | 4x | 8x | 8x | 4x | 8x |
| **BFS M8x16** Breitflansch Schraube | 4x | 4x | 4x | 0x | 4x | 8x | 8x | 4x | 8x |

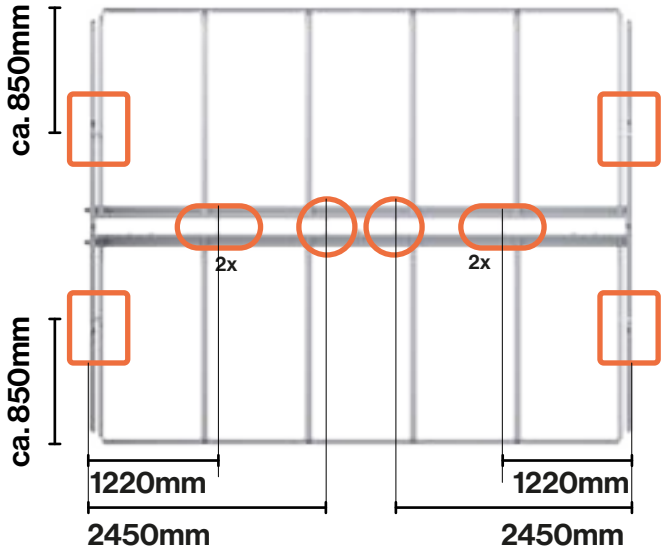


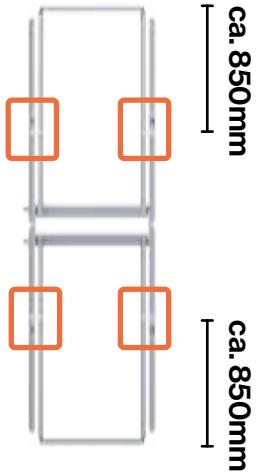


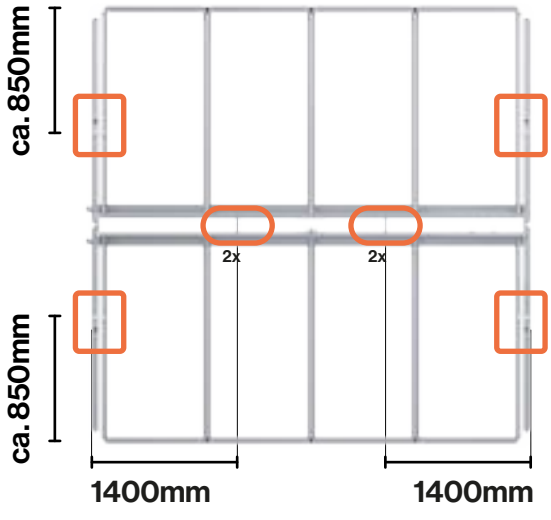


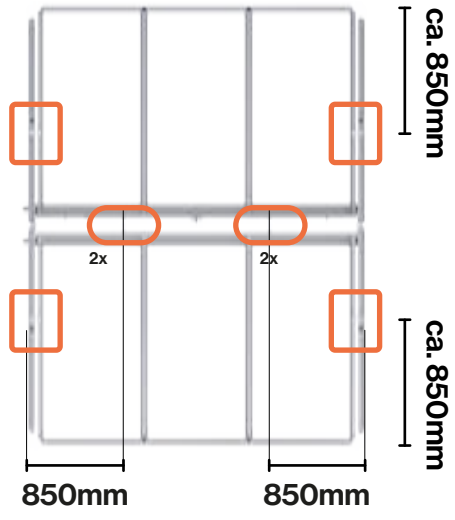

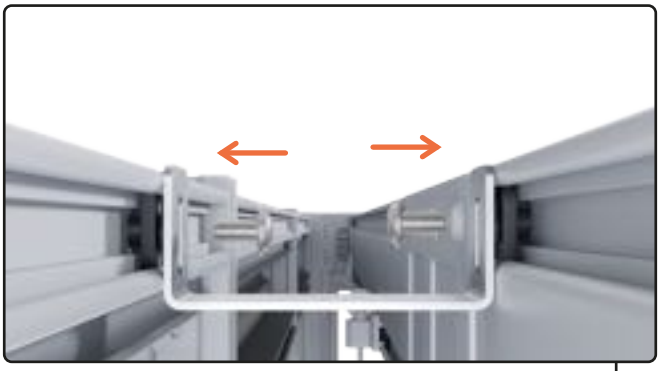

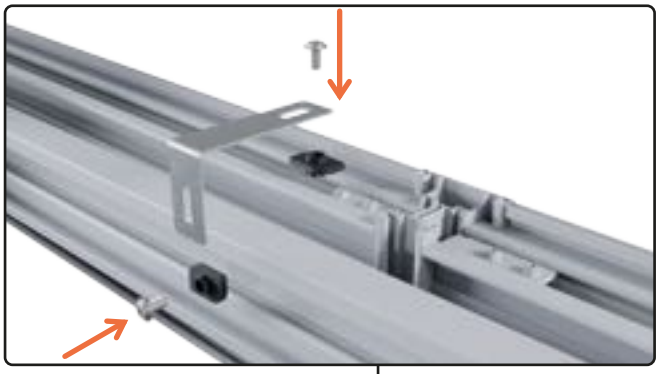

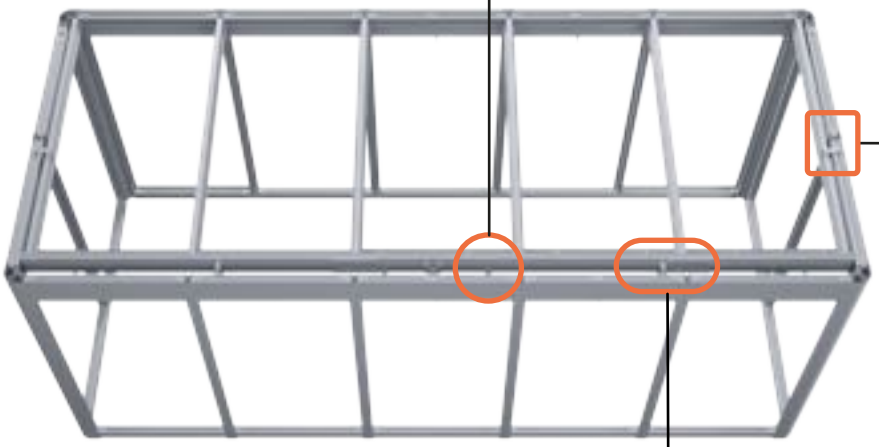

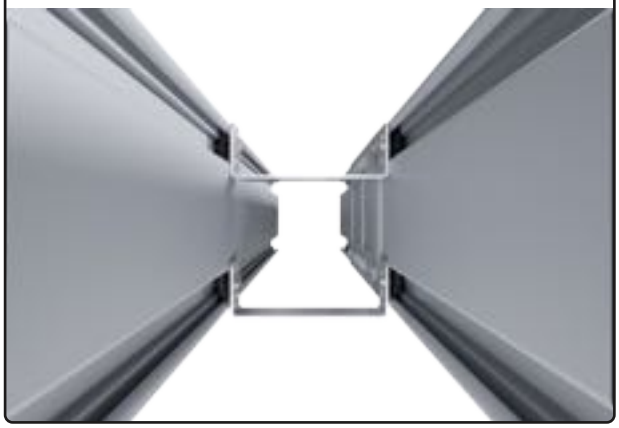

# Montage Lüftungsdach

Assembly Ventilation roof

## LD01 - Montage Nutsteine

| | 2.1 | 2.2 | 3.2 | 4.1 | 4.2 | 4.3 | 4.4 | 5.2 | 5.4 |
|---|---|---|---|---|---|---|---|---|---|
| **K4** Nutstein | 2x | 4x | 6x | 2x | 8x | 6x | 8x | 10x | 10x |
| **BFS M8x20** Breitflansch Schraube | 2x | 4x | 6x | 2x | 8x | 6x | 8x | 10x | 10x |

**Lüftungsdach (VD17 - S70)**

1x

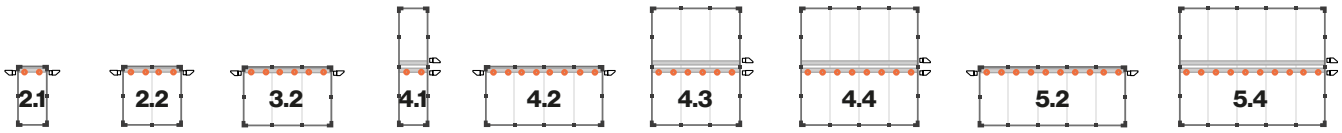


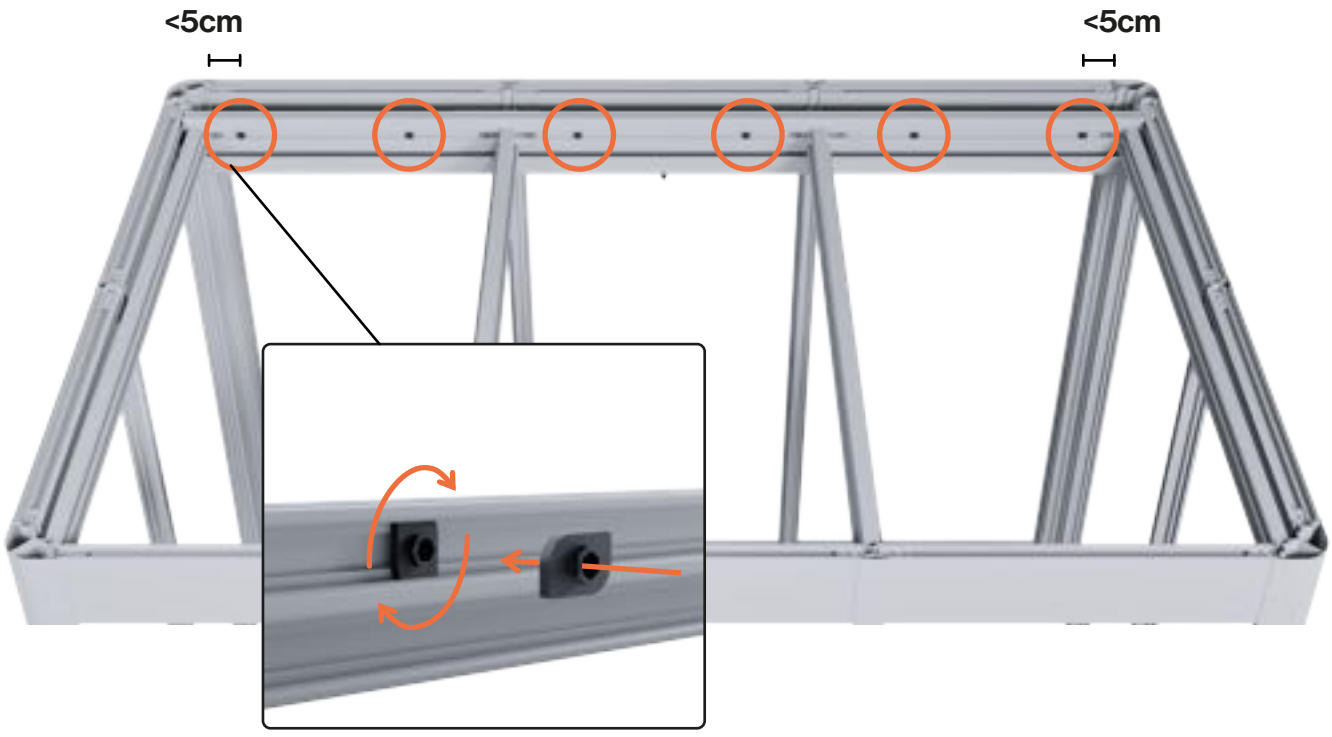

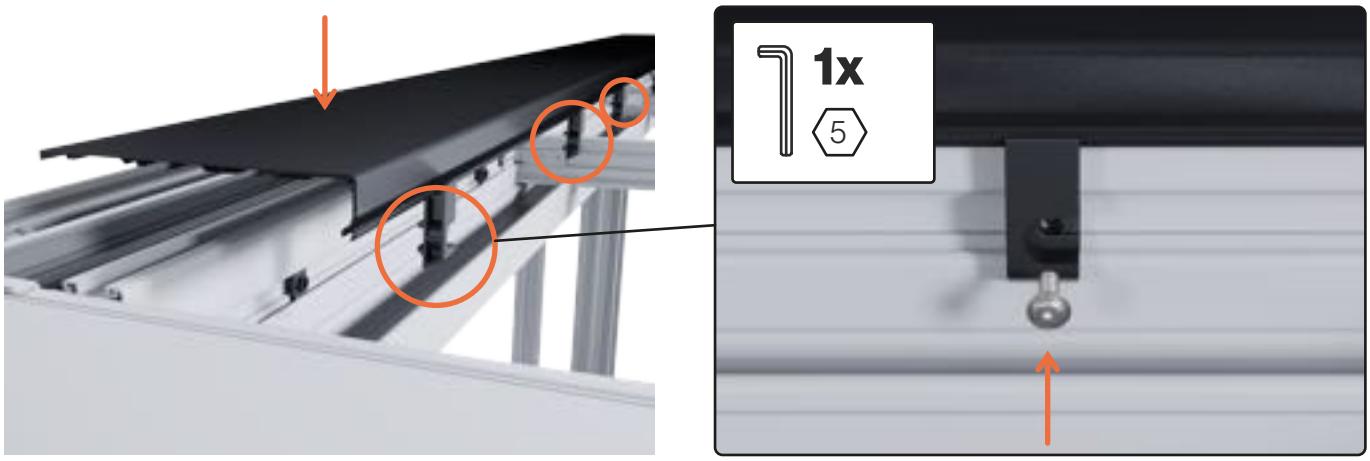
1x
5

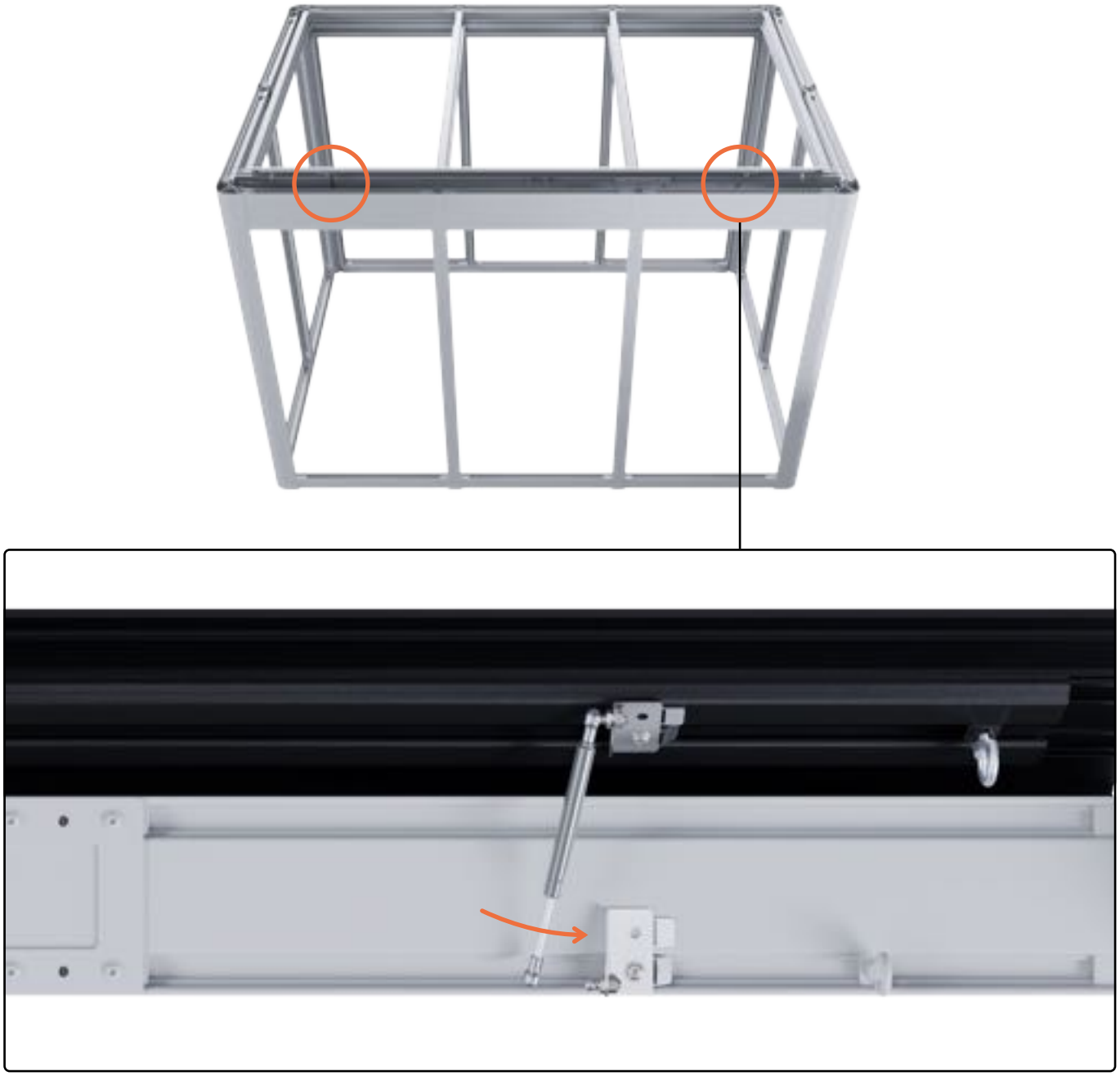

# D13 - Seilzug Lüftungsdach

**S**

**Seil**

| 2.1 | 2.2 | 3.2 | 4.1 | 4.2 | 4.3 | 4.4 | 5.2 | 5.4 |
|---|---|---|---|---|---|---|---|---|
| 3,5m | 3,5m | 3,5m | 3,5m | 6m | 3,5m | 6m | 6m | 6m |

**L**

**3-Loch_Spanner**

**2x**

## 1

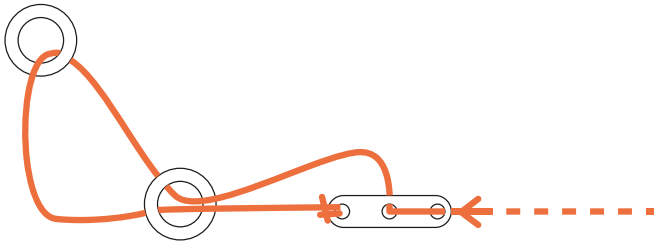

**Das Seil durch zwei Löcher des 3-Loch-Seilspanners fädeln. Danach das Seil durch die Ringschraube bei Position 1 führen, weiter zu Position 2 und dann wieder durch Position 1 zum Seilspanner zurückführen und verknoten.**
Thread the rope through two holes in the 3-hole rope tensioner. Then thread the rope through the eyebolt at position 1, continue to position 2 and then back through position 1 to the rope tensioner and knot.

## 2

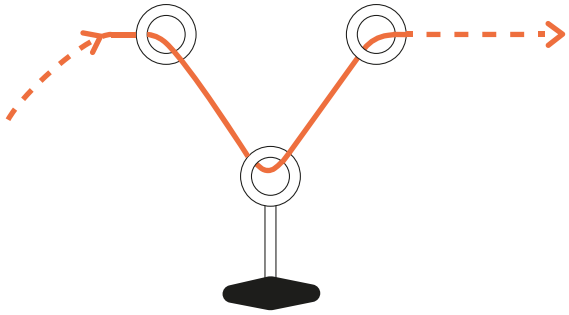

**Das andere Ende des Seils durch die 3 Ringschrauben bei Position 3 fädeln.**
Thread the other end of the rope through the 3 eyebolts at position 3.

## 3

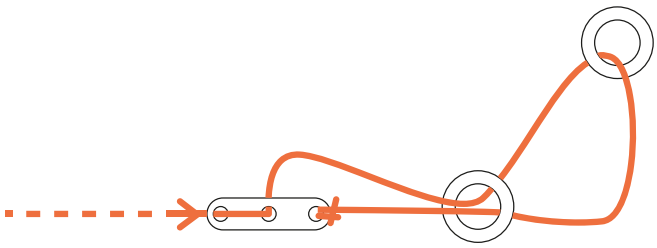

**Weiter durch 2 Löcher des Seilspanners. Dann durch Position 4, durch Position 5, zurück durch Position 4 und das Seil am dritten Loch des Seilspanners verknoten.**
Continue through 2 holes of the rope tensioner. Then through position 4, through position 5, back through position 4 and knot the rope at the third hole of the rope tensioner.

## 4

**Das Lüftungsdach in die geschlossenen Position bringen und das Seil durch Bewegen der Seilspanner spannen.**
Move the ventilation roof to the closed position and tension the rope by moving the cable tensioners.

# D14 - Seilzug Lüftungsdach 5.2 und 5.4

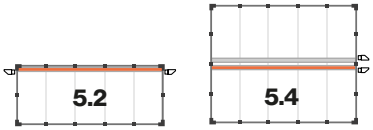


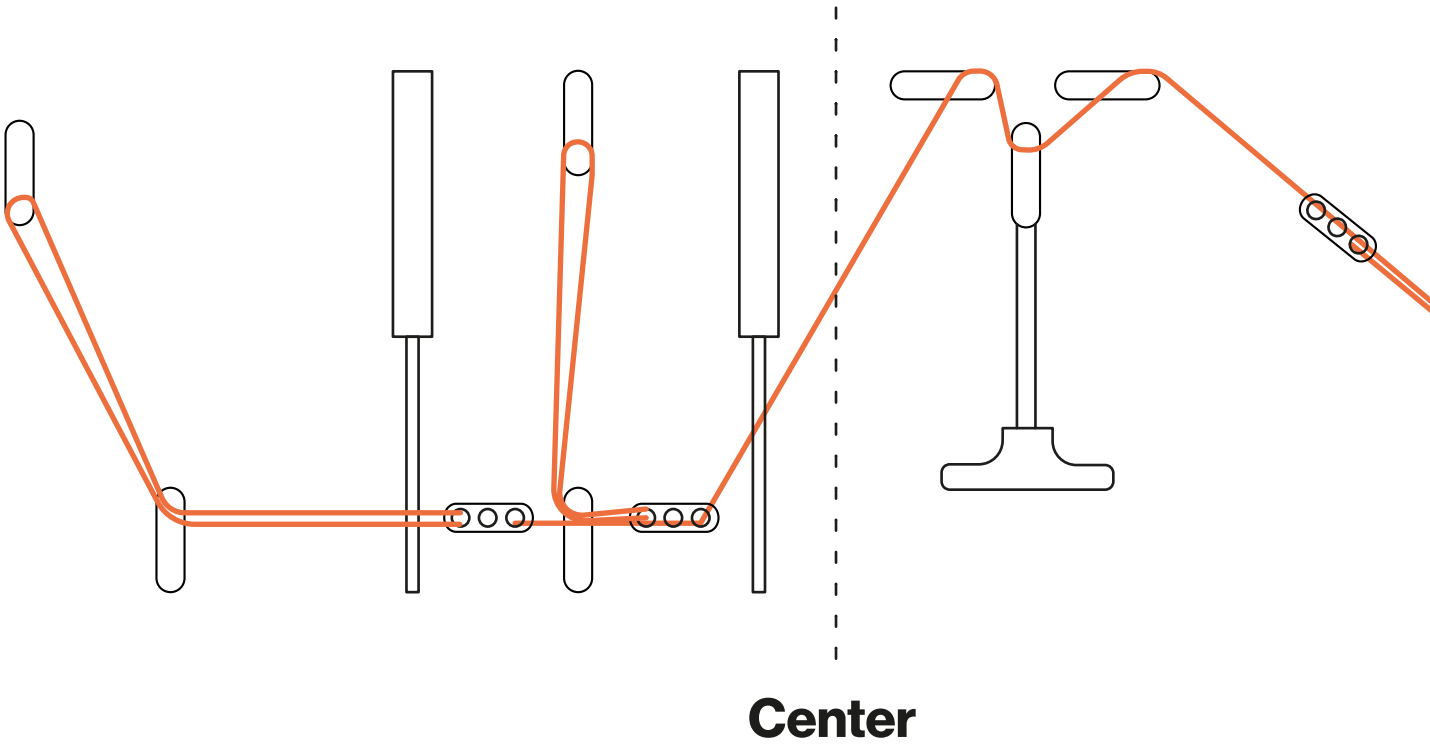

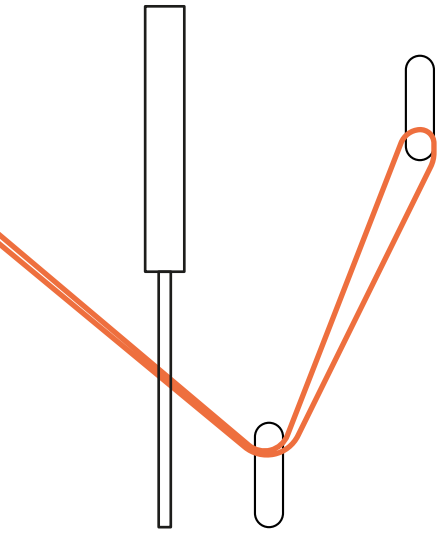

## 1

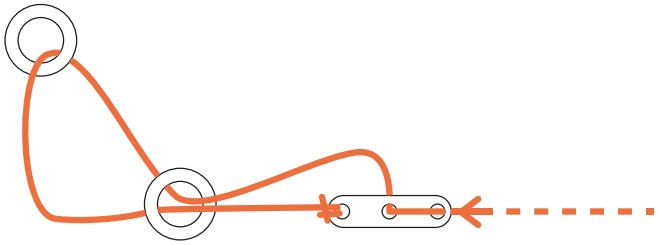

**Das Seil durch zwei Löcher des 3-Loch-Seilspanners fädeln. Danach das Seil durch die Ringschraube bei Position 1 führen, weiter zu Position 2 und dann wieder durch Position 1 zum Seilspanner zurückführen und verknoten.**
Thread the rope through two holes in the 3-hole rope tensioner. Then thread the rope through the eyebolt at position 1, continue to position 2 and then back through position 1 to the rope tensioner and knot.

## 2

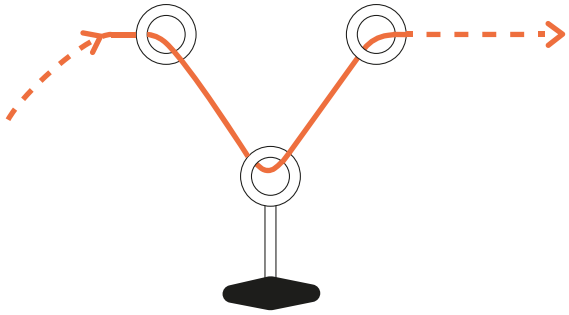

**Das andere Ende des Seils durch die 3 Ringschrauben bei Position 3 fädeln.**
Thread the other end of the rope through the 3 eyebolts at position 3.

## 3

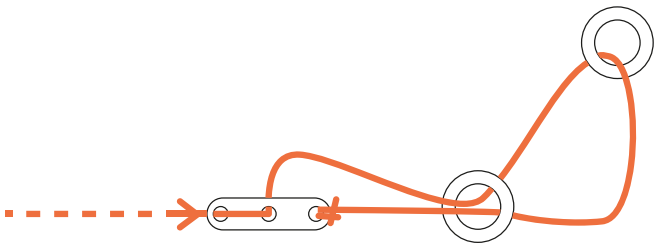

**Weiter durch 2 Löcher des Seilspanners. Dann durch Position 4, durch Position 5, zurück durch Position 4 und das Seil am dritten Loch des Seilspanners verknoten.**
Continue through 2 holes of the rope tensioner. Then through position 4, through position 5, back through position 4 and knot the rope at the third hole of the rope tensioner.

## 4

**Das Lüftungsdach in die geschlossenen Position bringen und das Seil durch Bewegen der Seilspanner spannen.**
Move the ventilation roof to the closed position and tension the rope by moving the cable tensioners.

# Füllungen
Fillings

# F01 - Dachfüllung

| | | 2.1 | 2.2 | 3.2 | 4.1 | 4.2 | 4.3 | 4.4 | 5.2 | 5.4 |
|---|---|---|---|---|---|---|---|---|---|---|
| 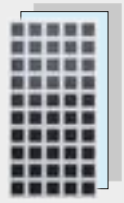 | **F**<br>**Je nach Konfiguration:**<br>**PV-Module, Acryl, Hohlkammer, ESG**<br>**Füllungen** | 1x | 2x | 3x | 2x | 4x | 6x | 8x | 5x | 10x |
| | **K5**<br>**Glasklipp** | 11x | 22x | 33x | 22x | 44x | 66x | 88x | 55x | 110x |

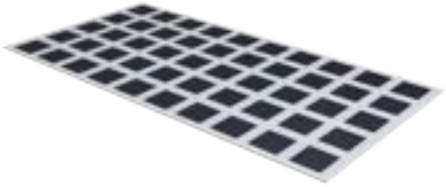

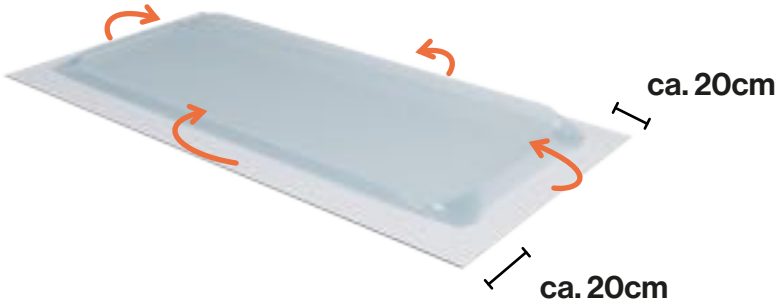


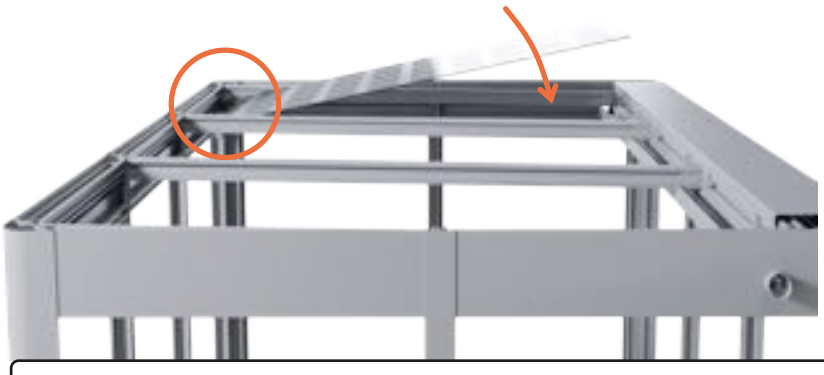

**Bei der Montage sind die Dachfüllungen immer ganz nach vorne gegen das Kopfprofil zu drücken.**
During installation, the roof panels must always be pressed all the way forward against the head profile.

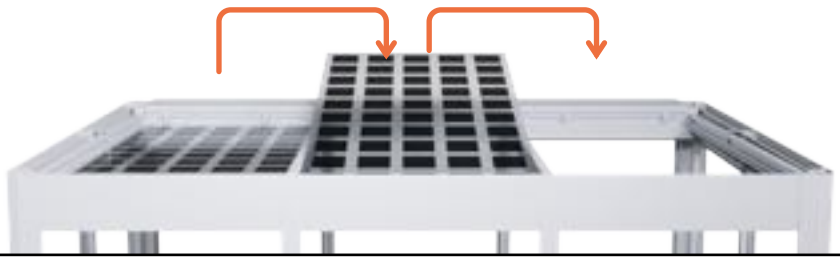

**wiederholen**
repeat

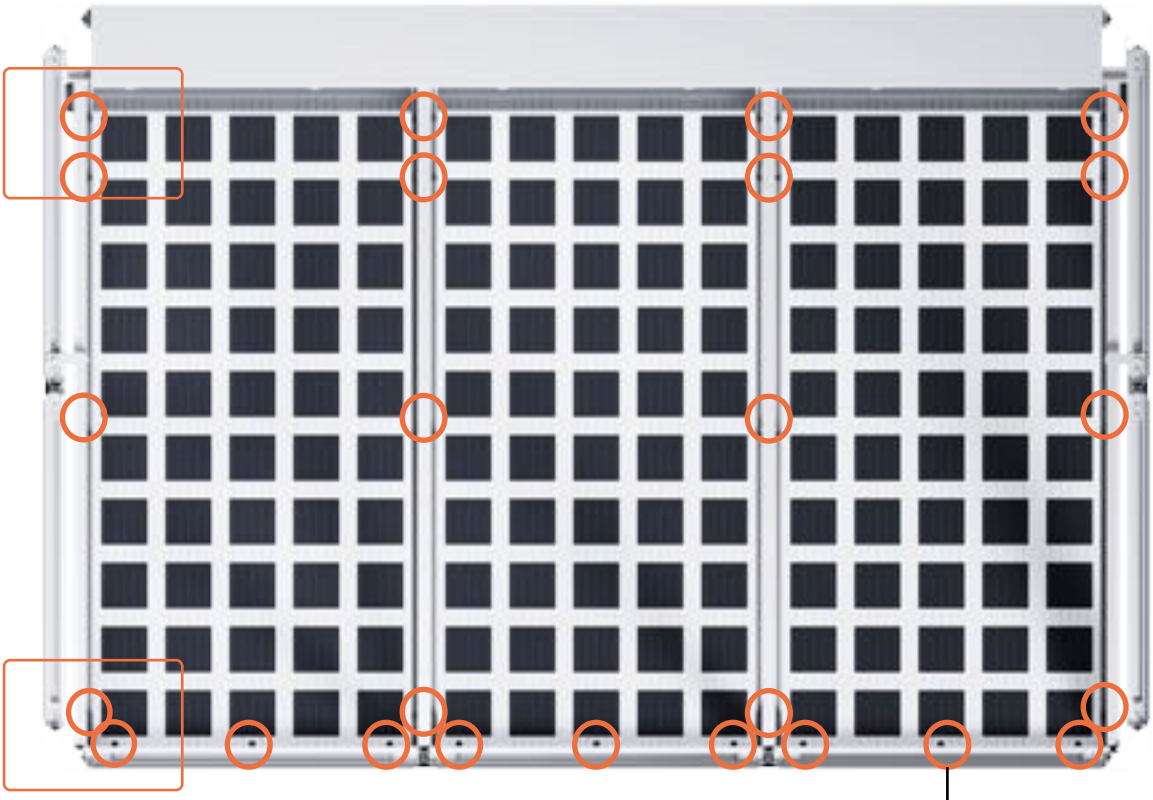

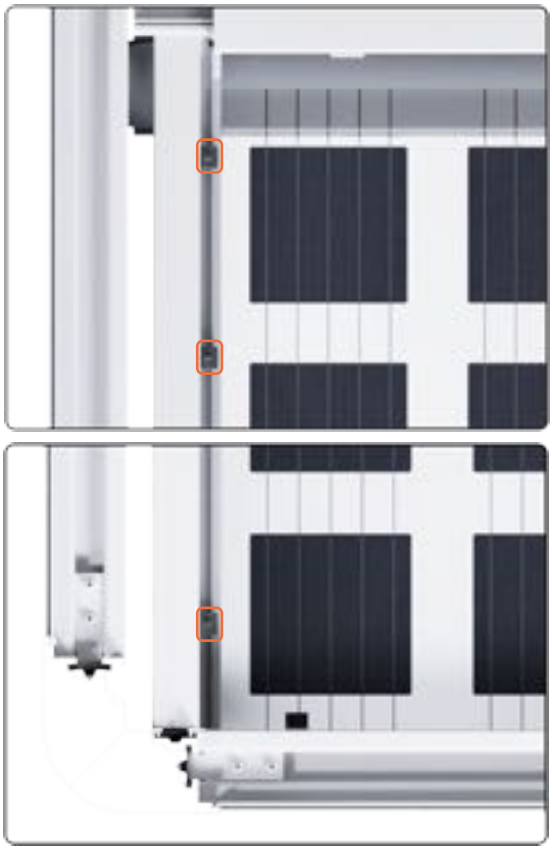

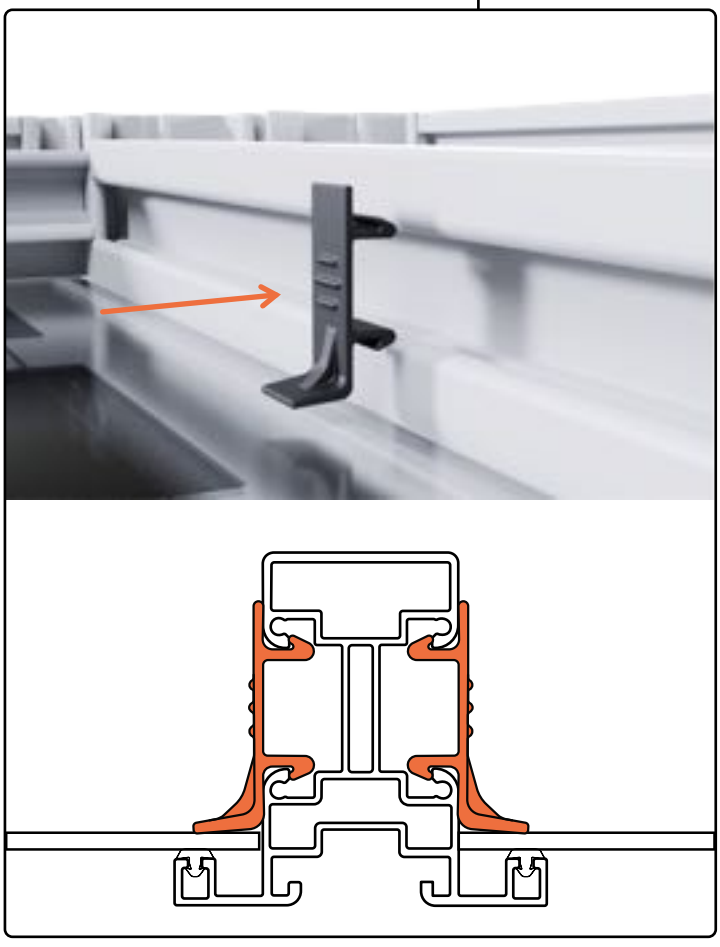

**Die Klipps sollten am äußeren Rand der jeweiligen Kante montiert werden.**
The clips should be mounted on the outer edge of the respective edge.

# F02 - Wandfüllungen

| | | 2.1 | 2.2 | 3.2 | 4.1 | 4.2 | 4.3 | 4.4 | 5.2 | 5.4 |
|---|---|---|---|---|---|---|---|---|---|---|
| | **F**<br>**Je nach Konfiguration:**<br>**PV-Module, Acryl, Hohlkammer, ESG**<br>**Füllungen** | 5x | 7x | 9x | 9x | 11x | 13x | 15x | 13x | 17x |
| | **K5**<br>**Glasklipp** | 70x | 98x | 126x | 126x | 154x | 182x | 210x | 182x | 238x |

**1**

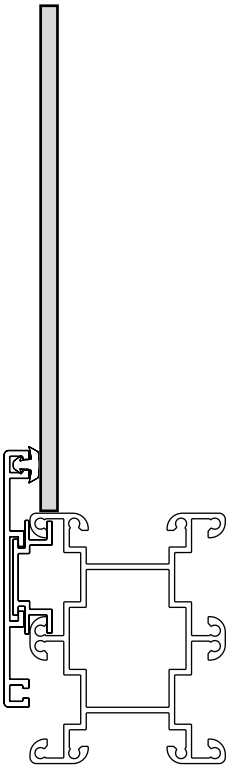

## 2

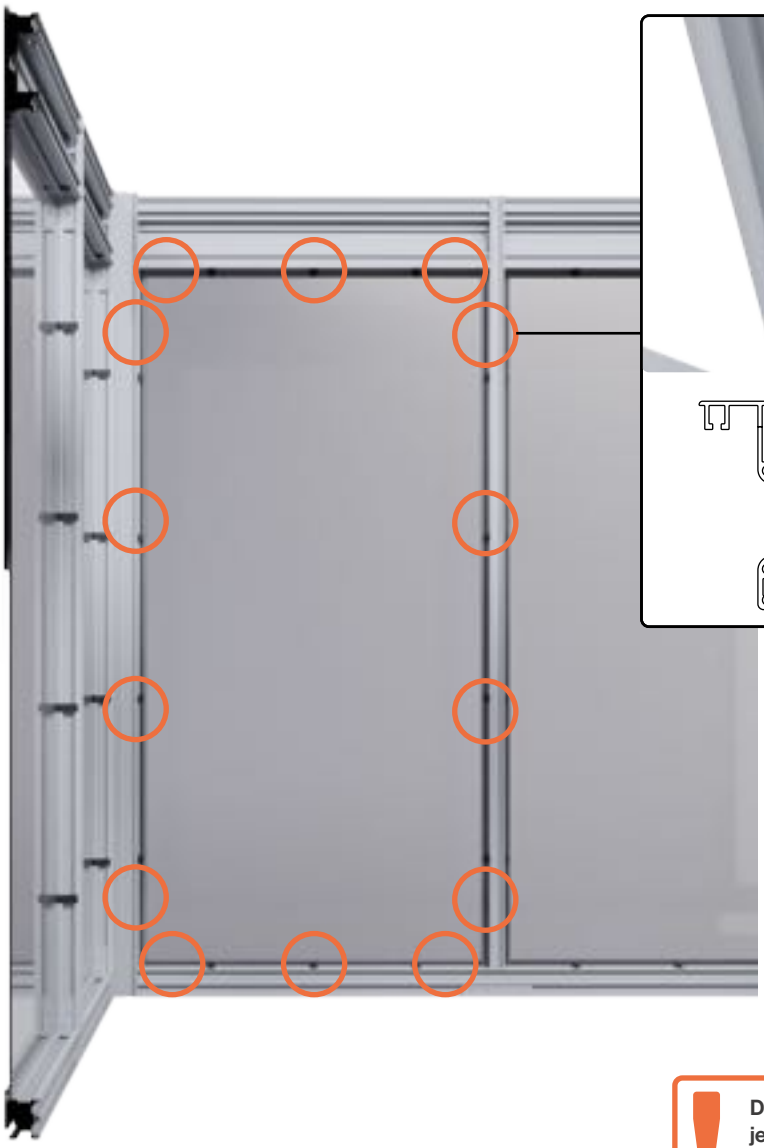

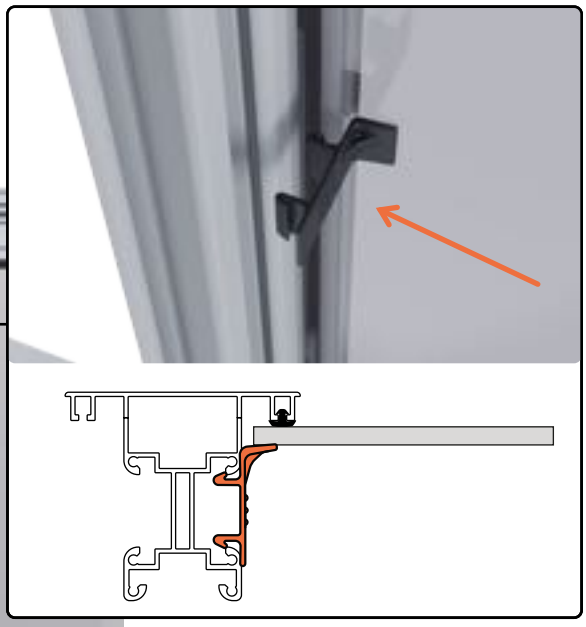

**Die Klipps sollten am äußeren Rand der jeweiligen Kante montiert werden.**
The clips should be mounted on the outer edge of the respective edge.

# Türe
Door

## T01 - Nutsteine Türe

**K4**
**Nutstein**
**10x**

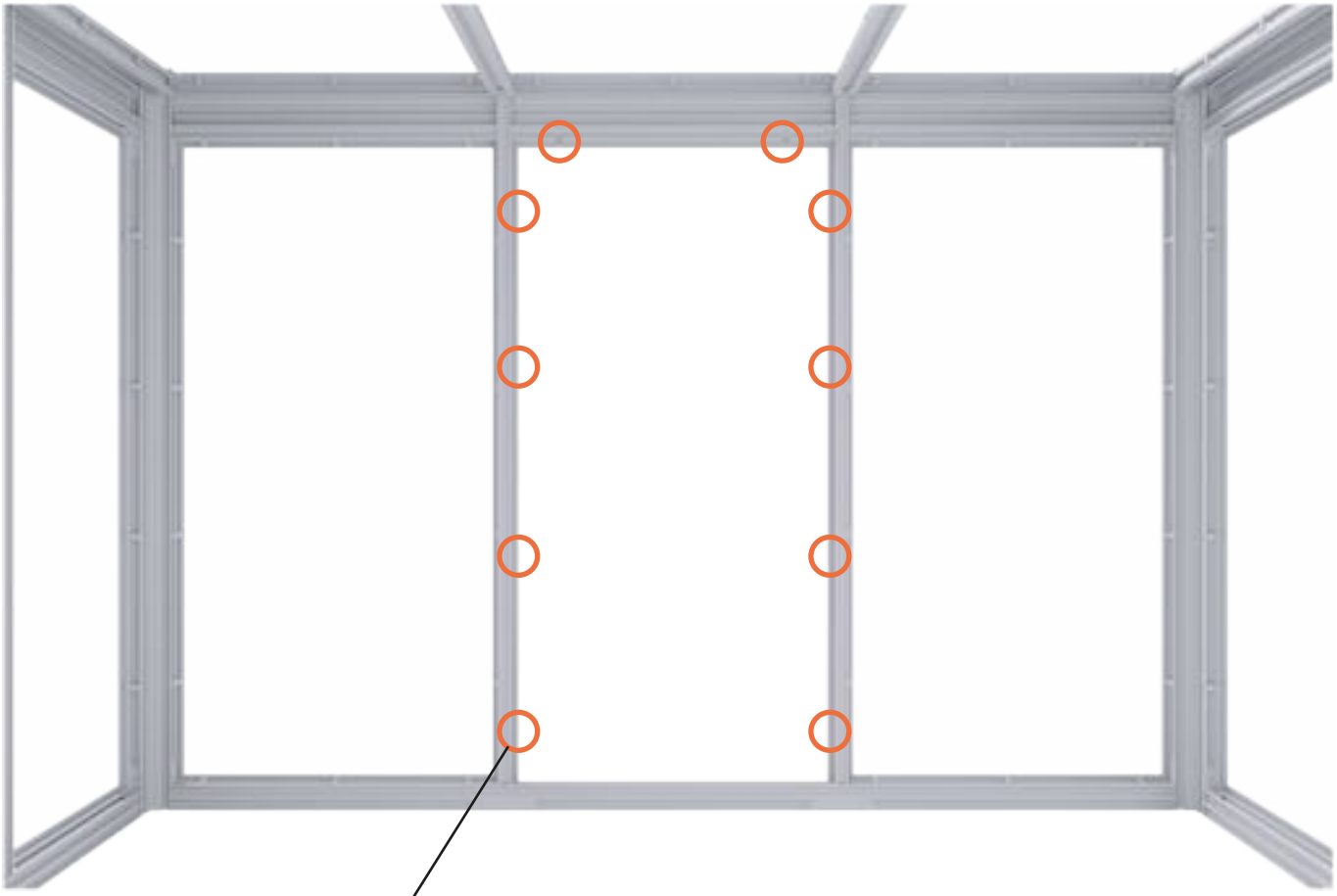

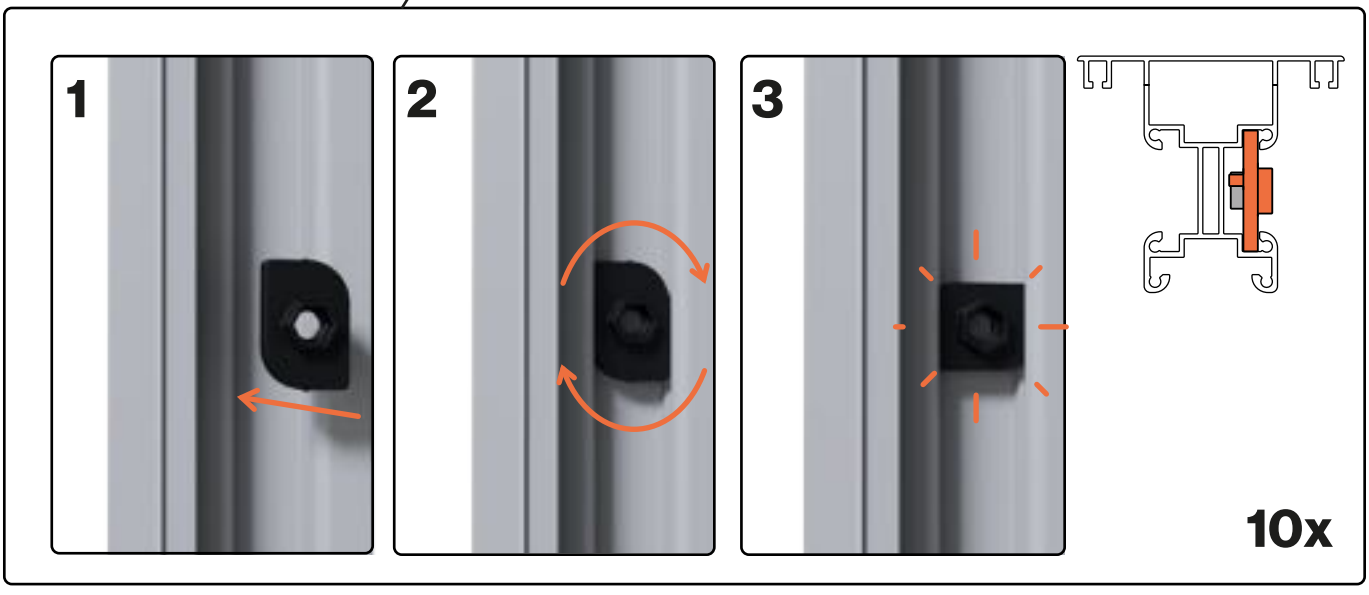

# T02 - Türstockprofile Seite anschrauben

**A12**
**Türstockprofil Seite**
**L 2005 mm**
**2x**

**ISK M8x22**
**Innensechskant-schraube**
**6x**

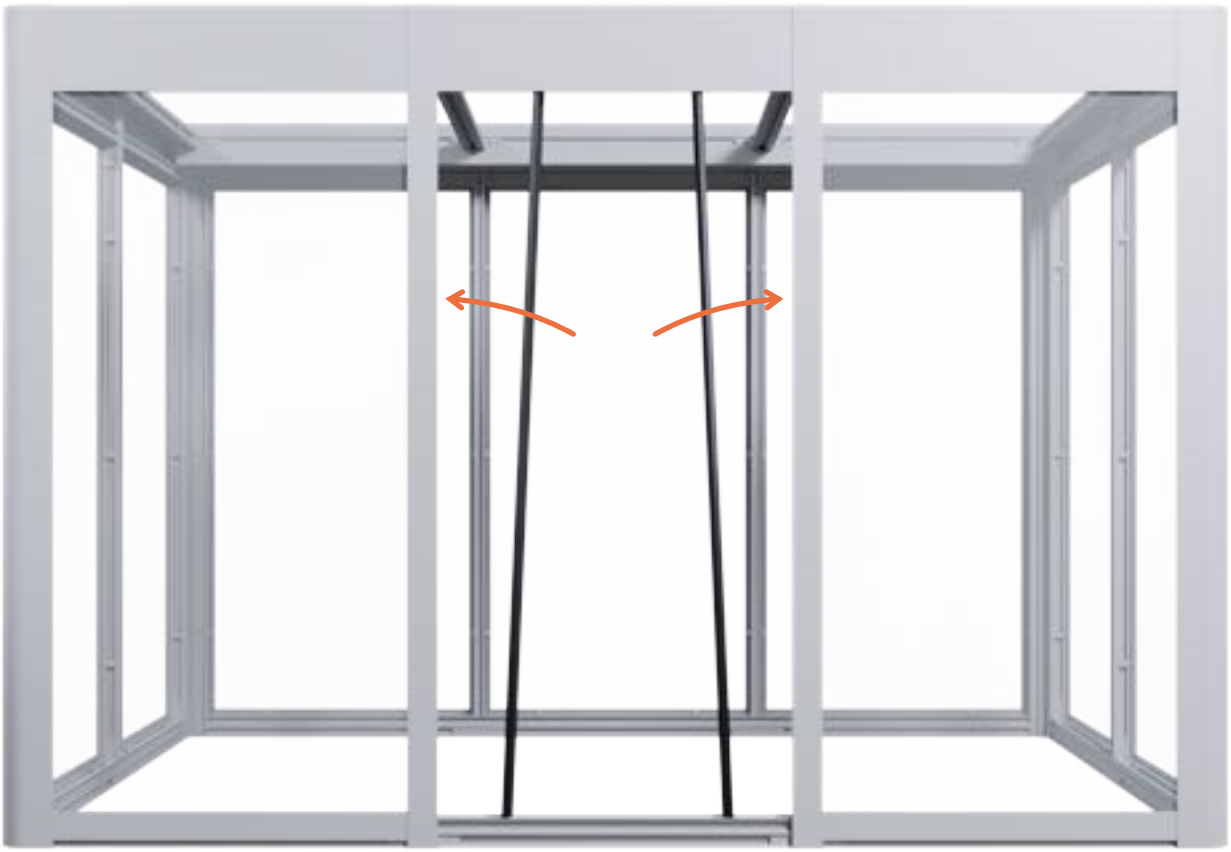

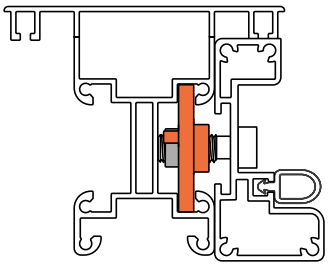

## T03 - Türstockprofil oben anschrauben

**A13**
**Türstockprofil Oben**
**L 946 mm**
**1x**

**ISK M8x22**
**Innensechskant-schraube**
**2x**

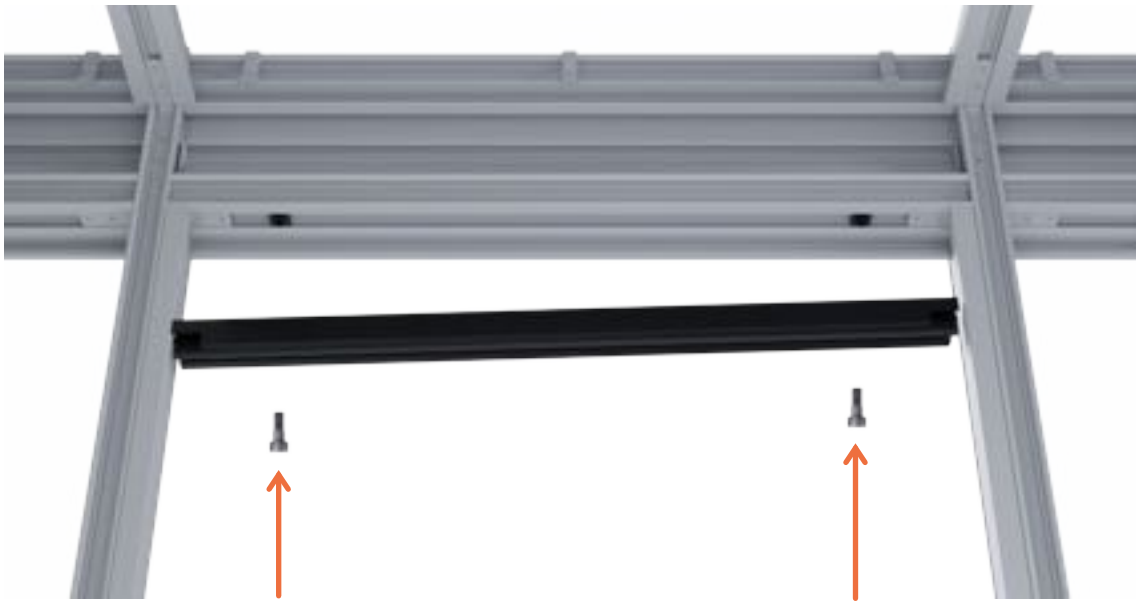

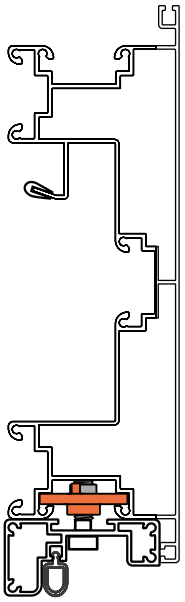

## T04 - Montage Türschwelle

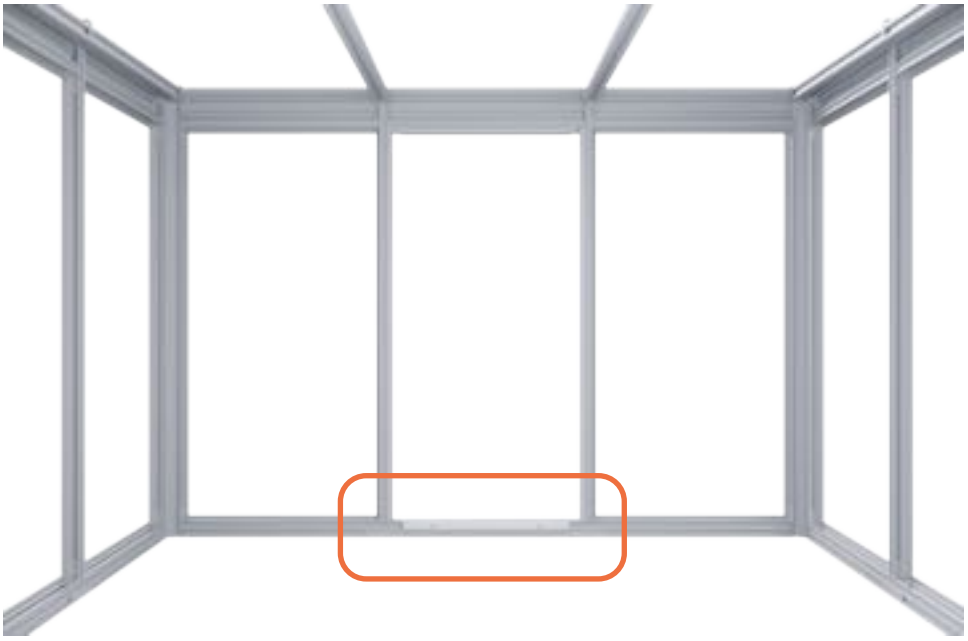

**K4**
**Nutstein**
**2x**



**T2**
**Türschwelle**
**1x**

**BFS M8x16**
**Breitflanschschraube**
**2x**

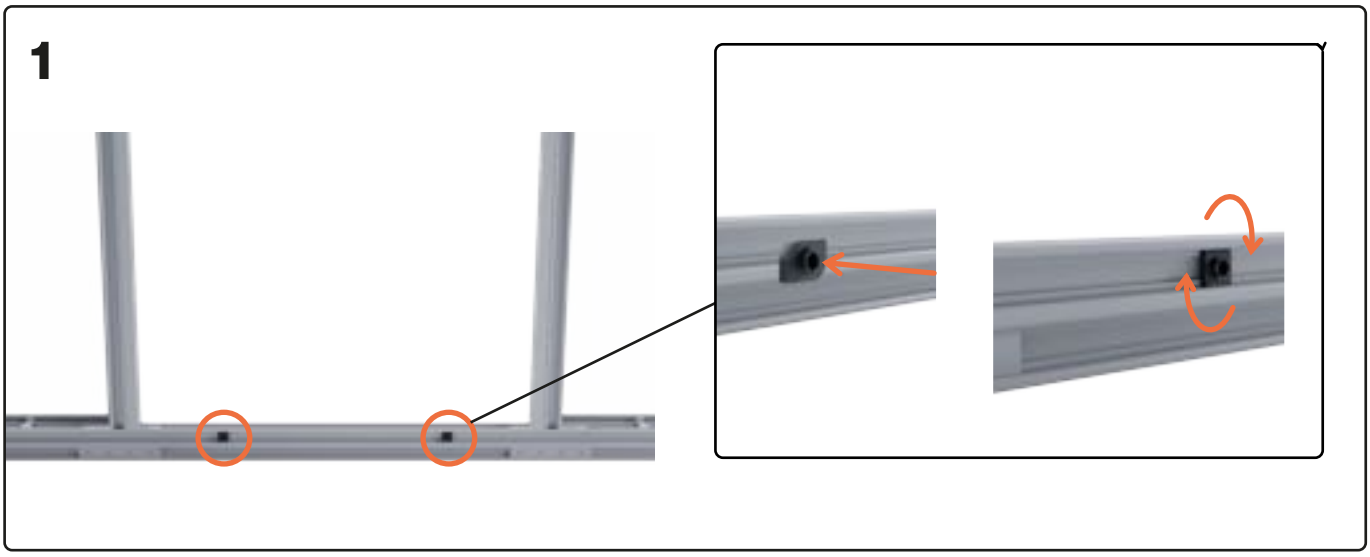

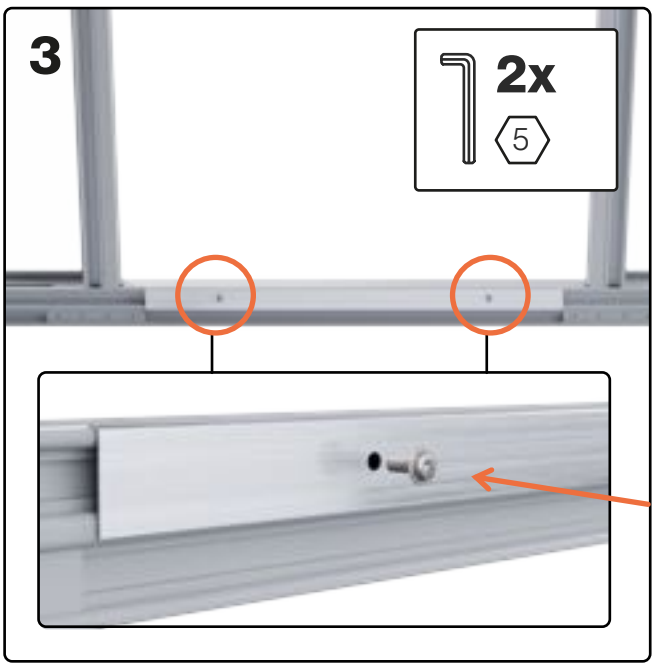


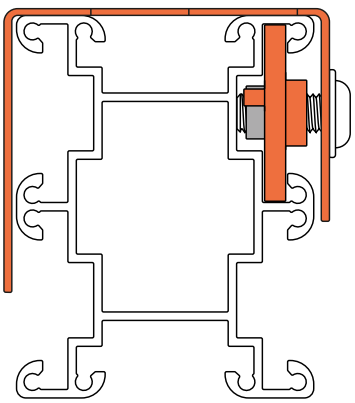

# T06 - Öffnungsrichtung festlegen

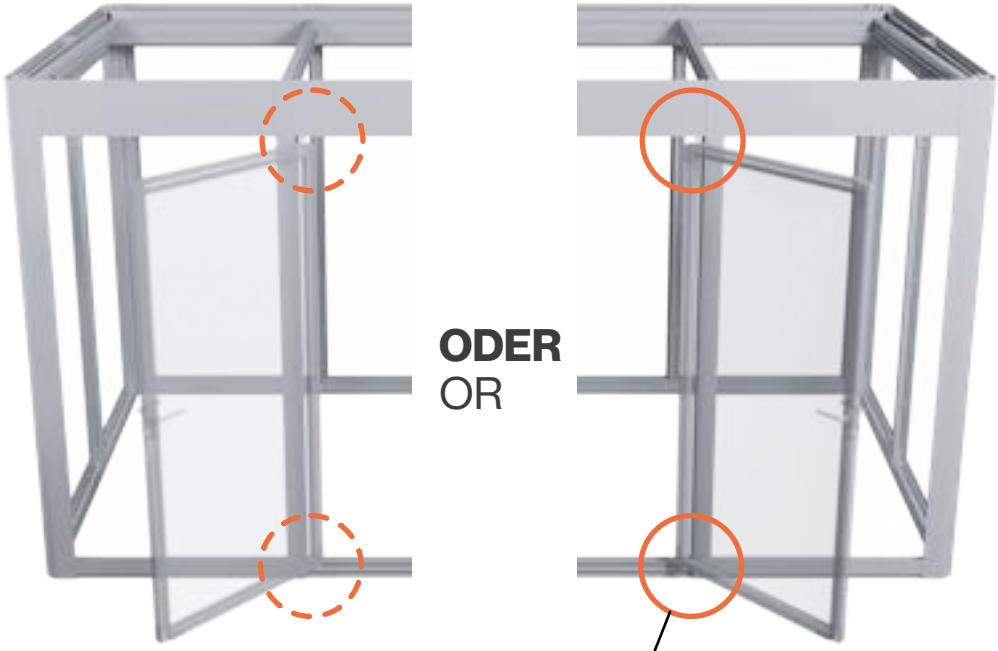

**ODER**
OR

**Die Öffnungsrichtung der Tür festlegen.**
Set the opening direction of the door.

**CHECKLISTE**

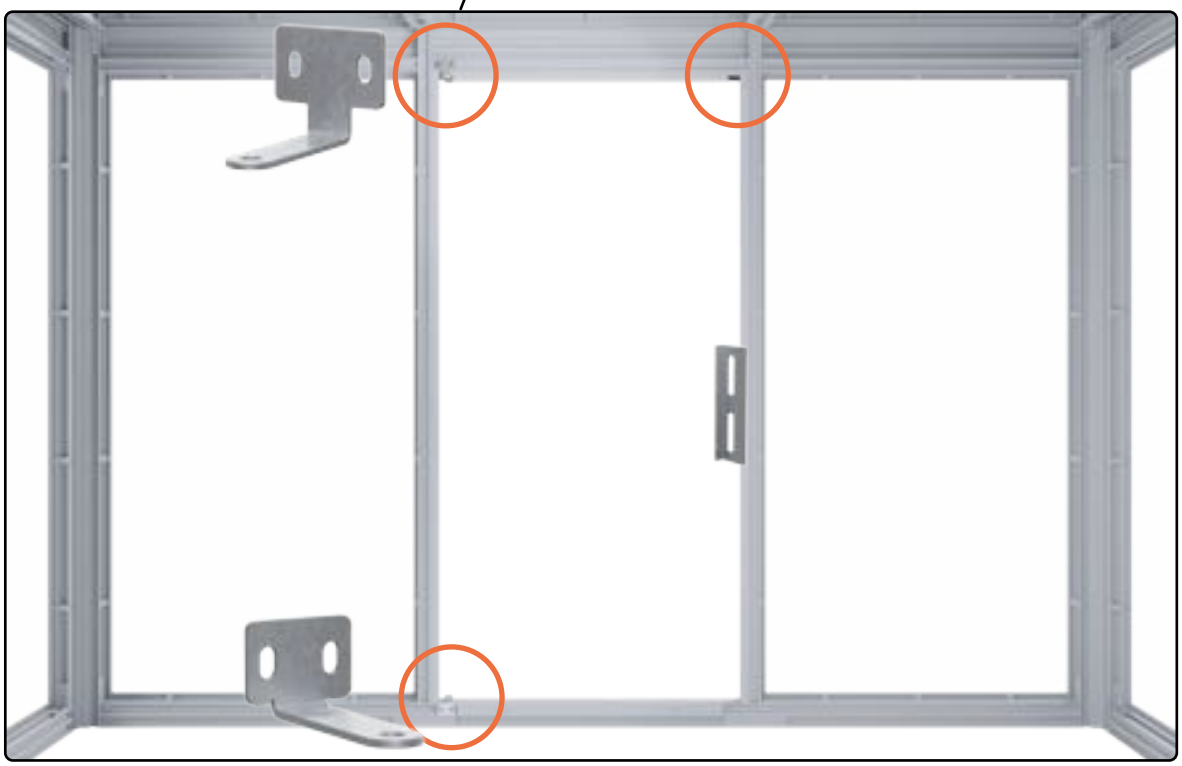

**Je nach gewünschter Öffnungsrichtung werden die Türscharniere links oder rechts montiert.**
Depending on the desired opening direction, the door hinges are fitted on the left or right.

# T07 - Scharniere montieren

**K4**
**Nutstein**
4x

**BFS** M8x20
**Breitflansch-schraube**
2x

**S16**
**Scharnier kurz**
1x

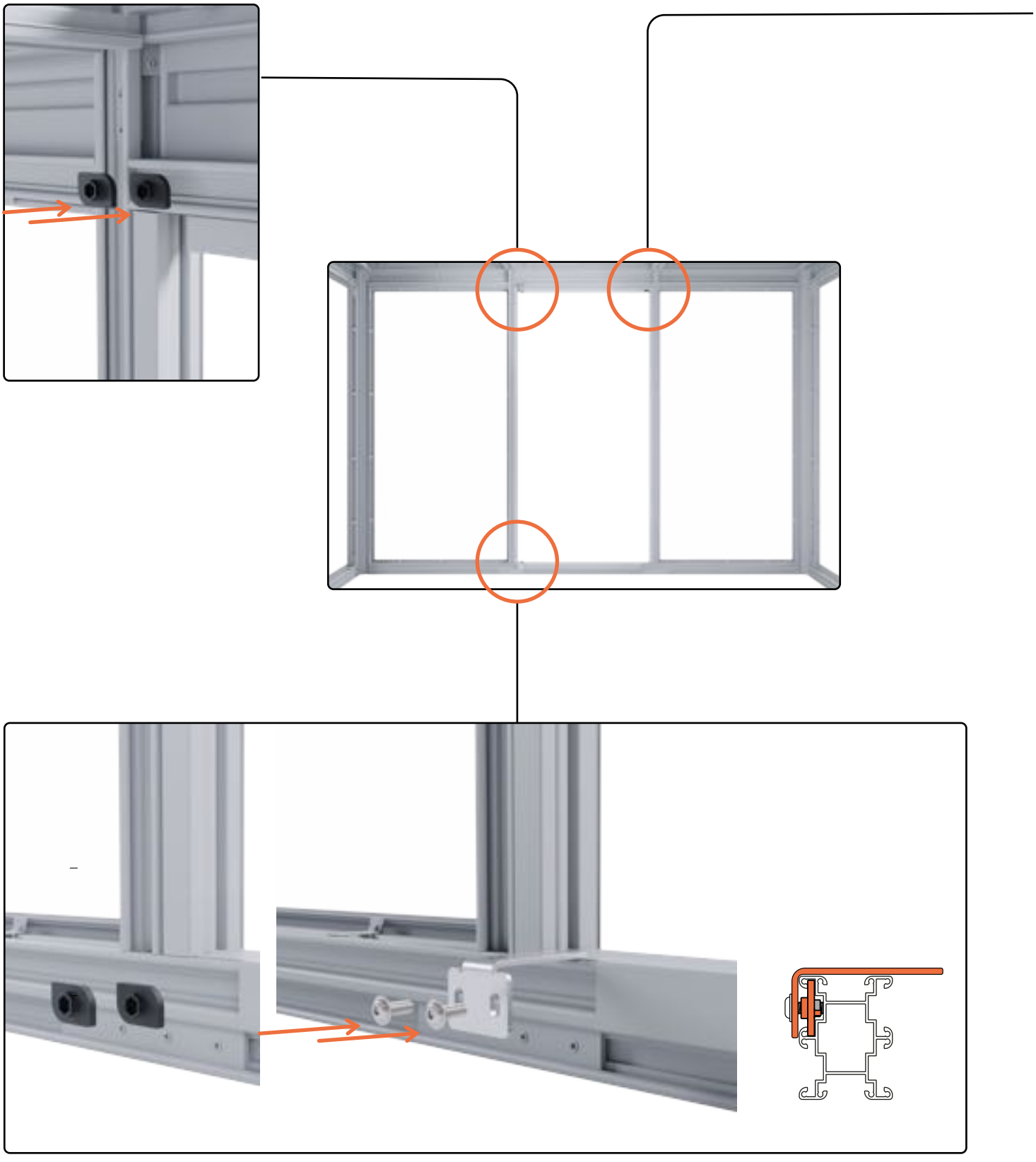

# K8

**Abdeckkappe**

**1x**

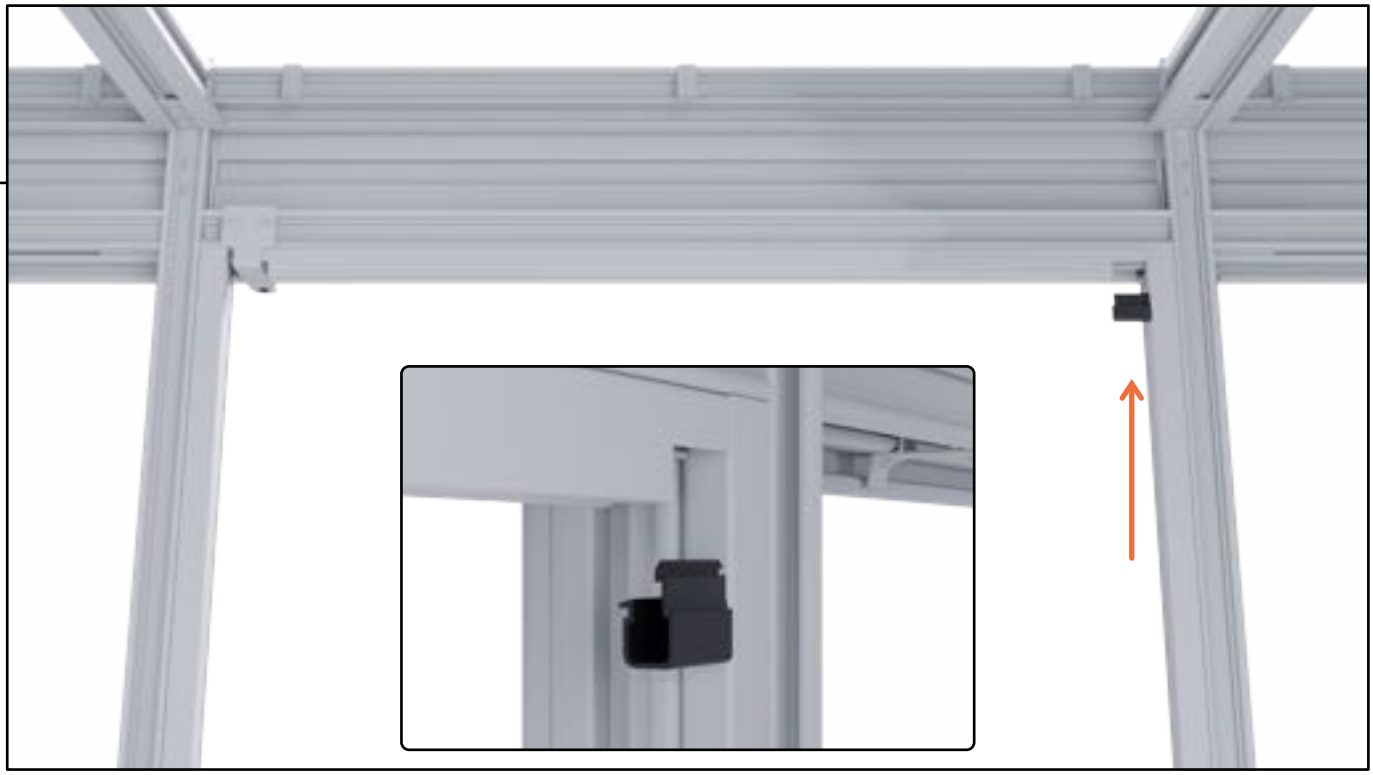

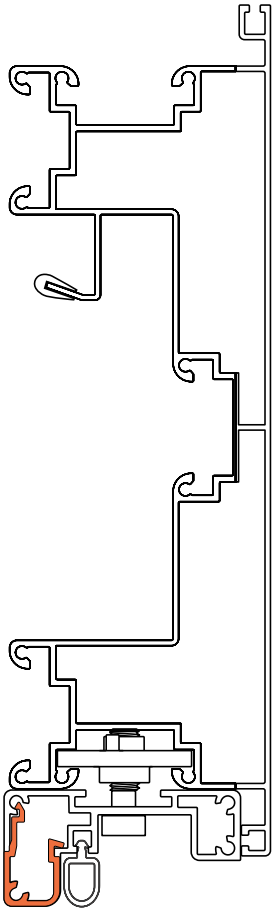

# T08 - Türblatt

**T1**
**Türblatt vormontiert**
1x

**S15**
**Scharnier lang**
1x

**BFS** M8x20
**Breitflansch-schrauben**
2x

**LSM** 8x30
**Scharnier lang**
2x

**M8 - S**
**M8 Mutter selbstsichernd**
2x

## 1

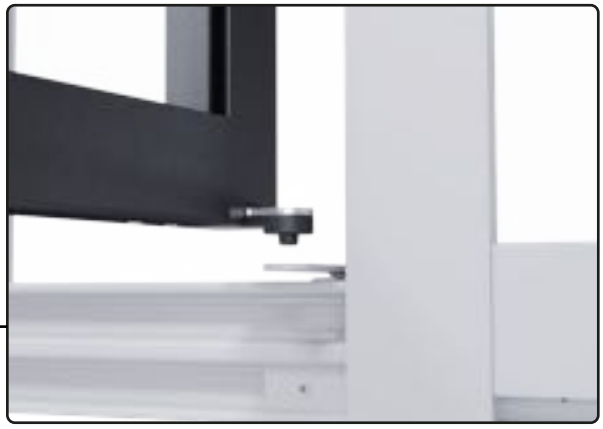

## 2

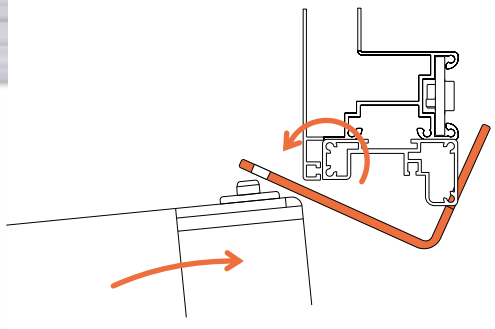

## 3

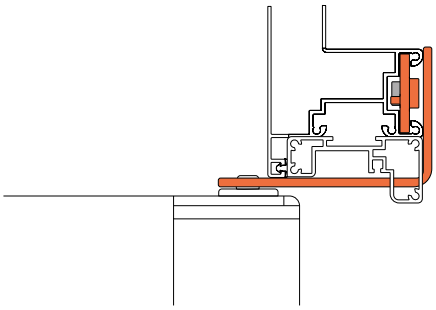

## 4

2x
5

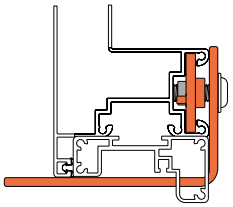

## 5

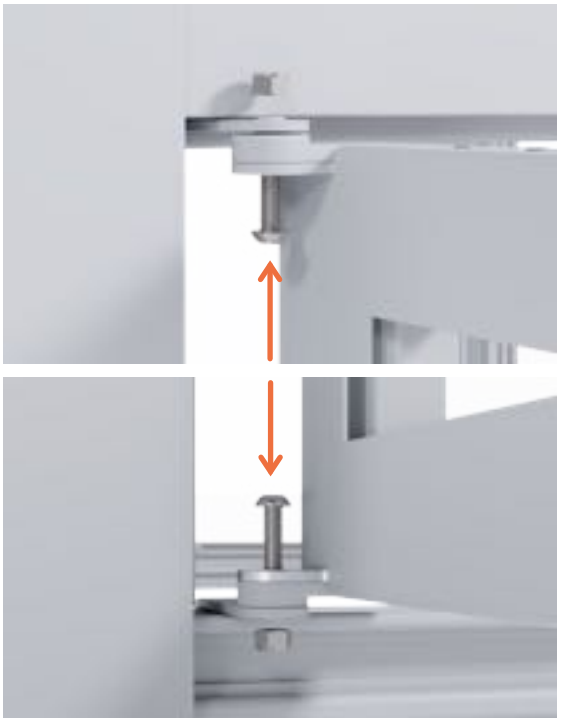

2x1
5

# T09 - Schließblech montieren

**T11**
Schließblech
1x

**SB 3.9x25**
2x

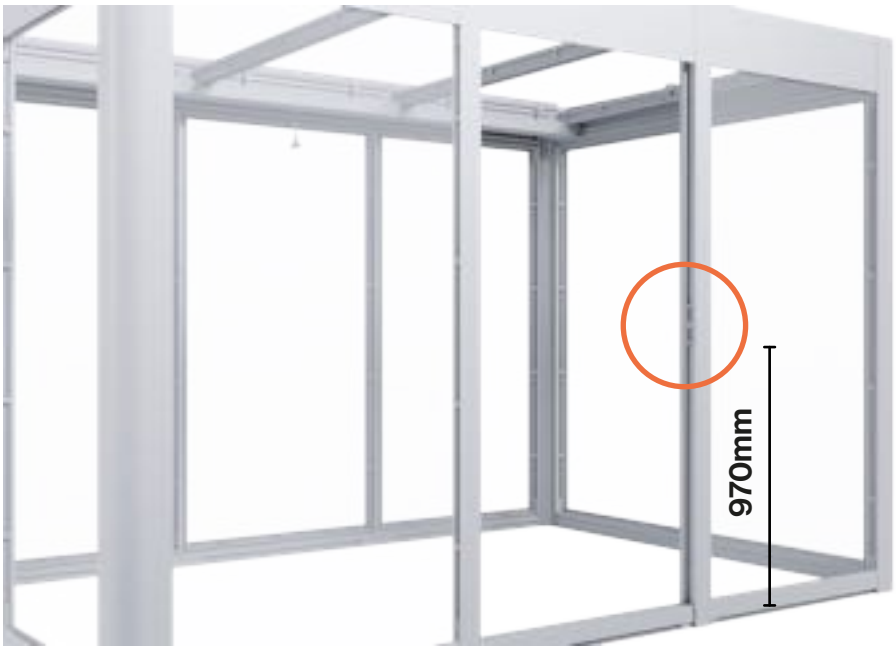


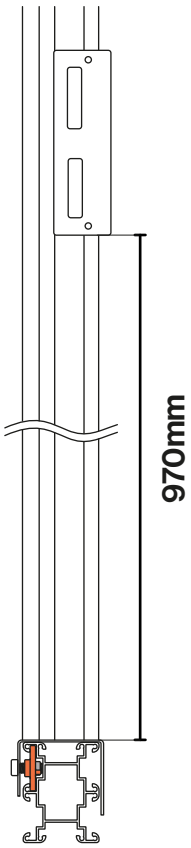


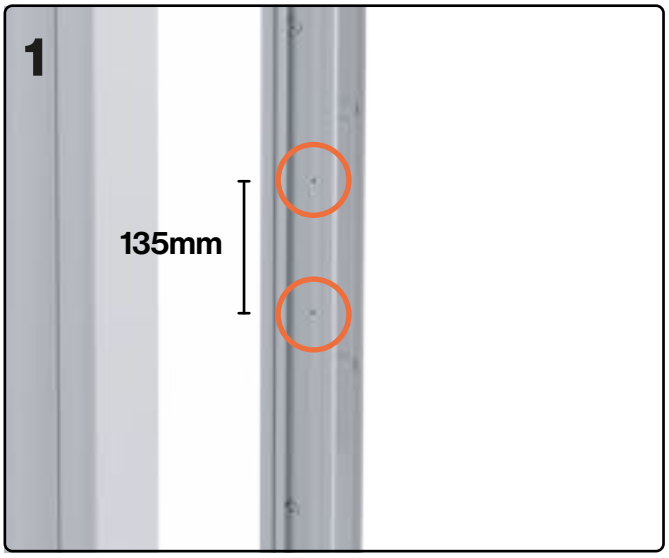


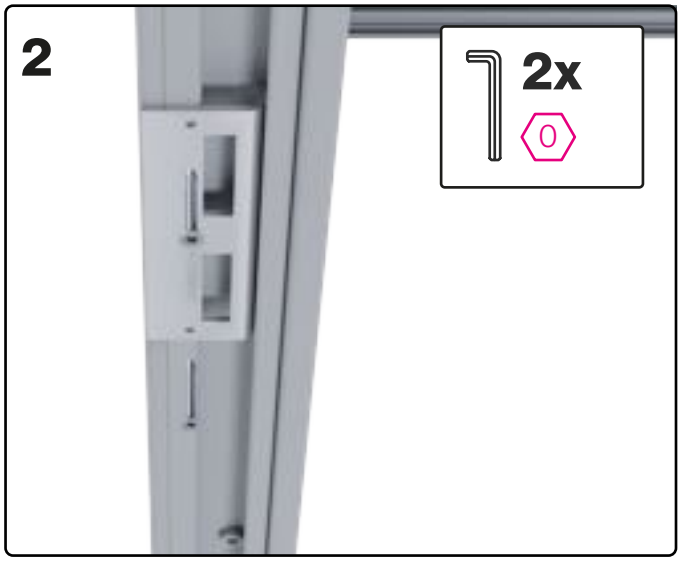


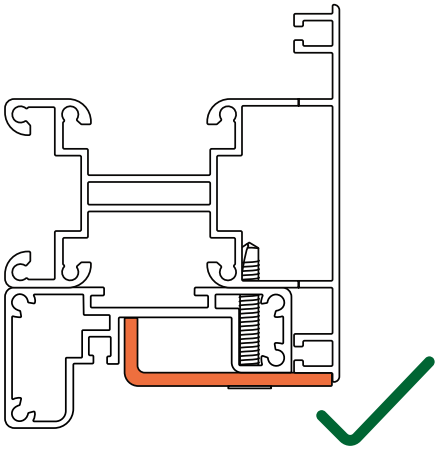

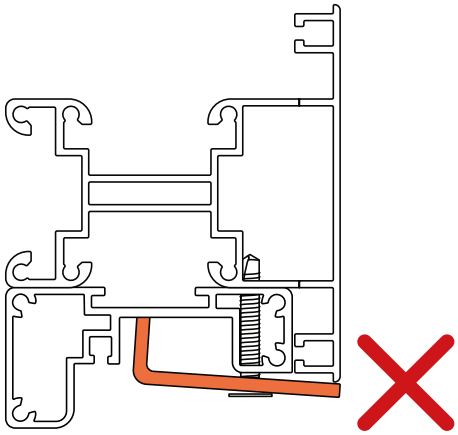

# T10 - Türe einrichten

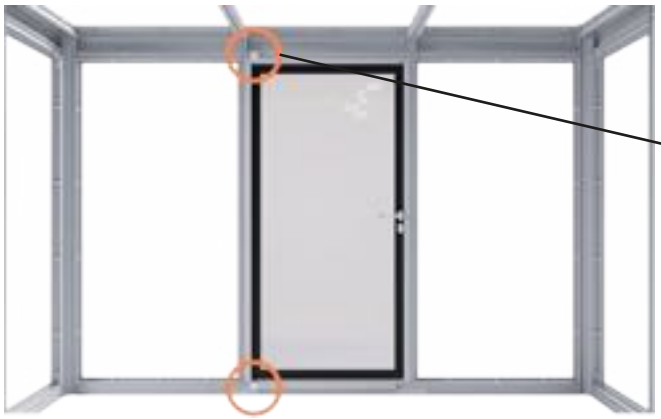

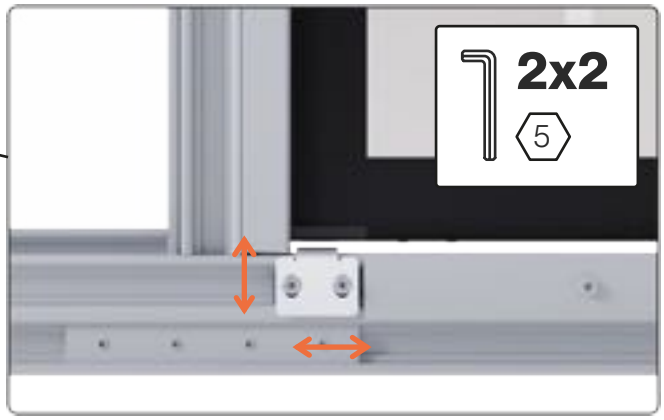


**Der Türspalt oben und unten sollte gleich sein, sowie links und rechts. Die Tür kann durch Verstellen der Scharniere eingestellt werden.**
The door gap at the top and bottom should be the same, as well as on the left and right. The door can be adjusted by adjusting the hinges.

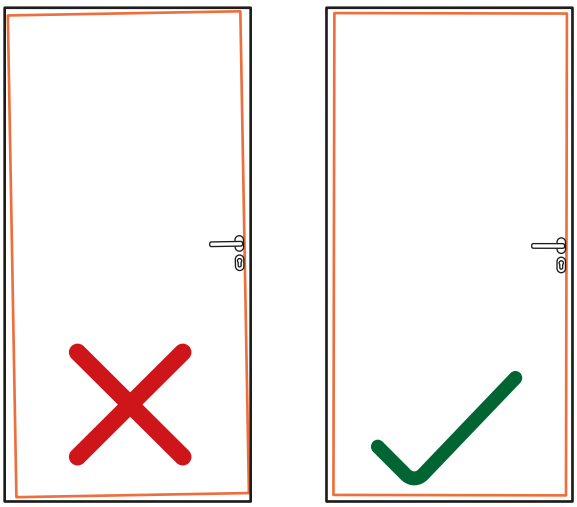

# T08 - Schloss einbauen



**SC M4x100**
**Stulpschraube**
2x

**HM**
**Hülsenmutter**
2x

**T8**
**Kappenset Schnalle**
2x

**T6**
**Türschnalle**
2x

**SB 3,9x20**
**Senkkopfschraube**
4x

**T9**
**Kappenset Schloss**
2x

**T7**
**Profilzylinder**
1x

**STS M5x45**
**Stulpschraube**
1x

**1**

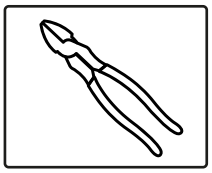

**1:1**

## 2

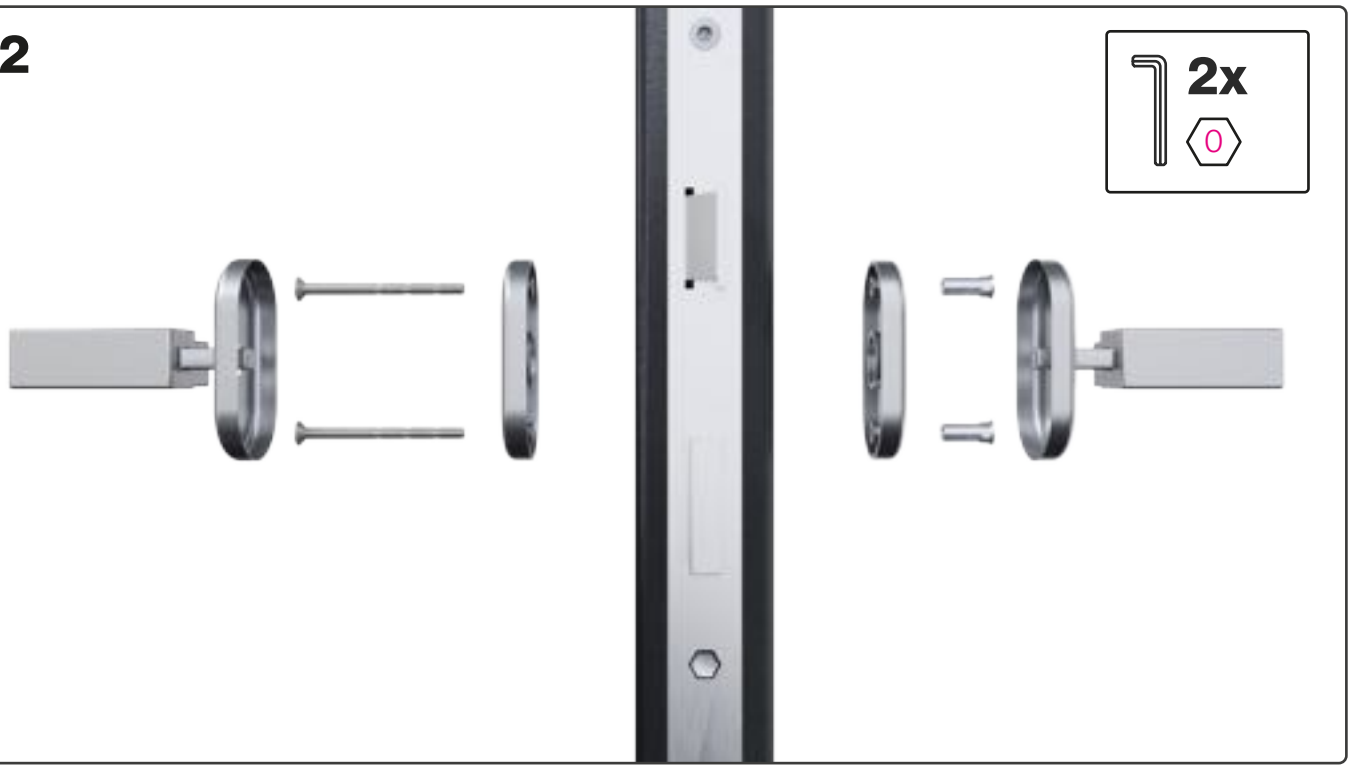


## 3

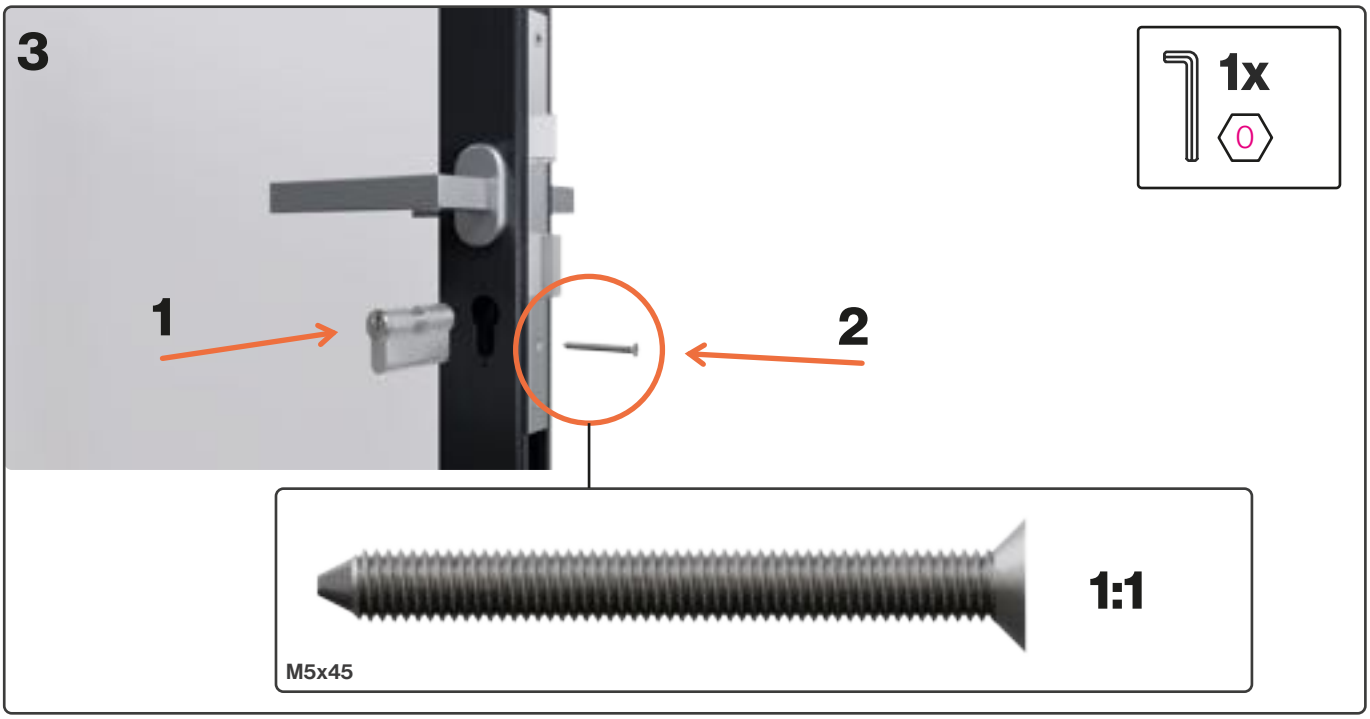


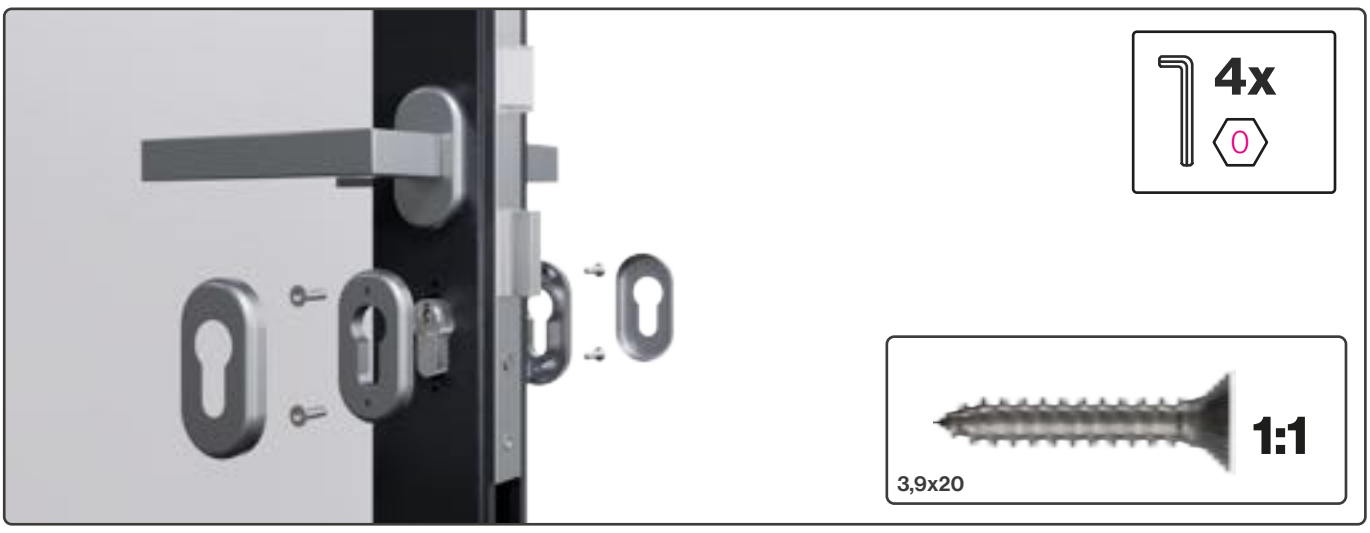

# T09 - Türfeststeller einbauen

**T12**

**Türstopper**

1x

**LSB 3,9x13**

**Linsenkopf Bohrschraube**

2x

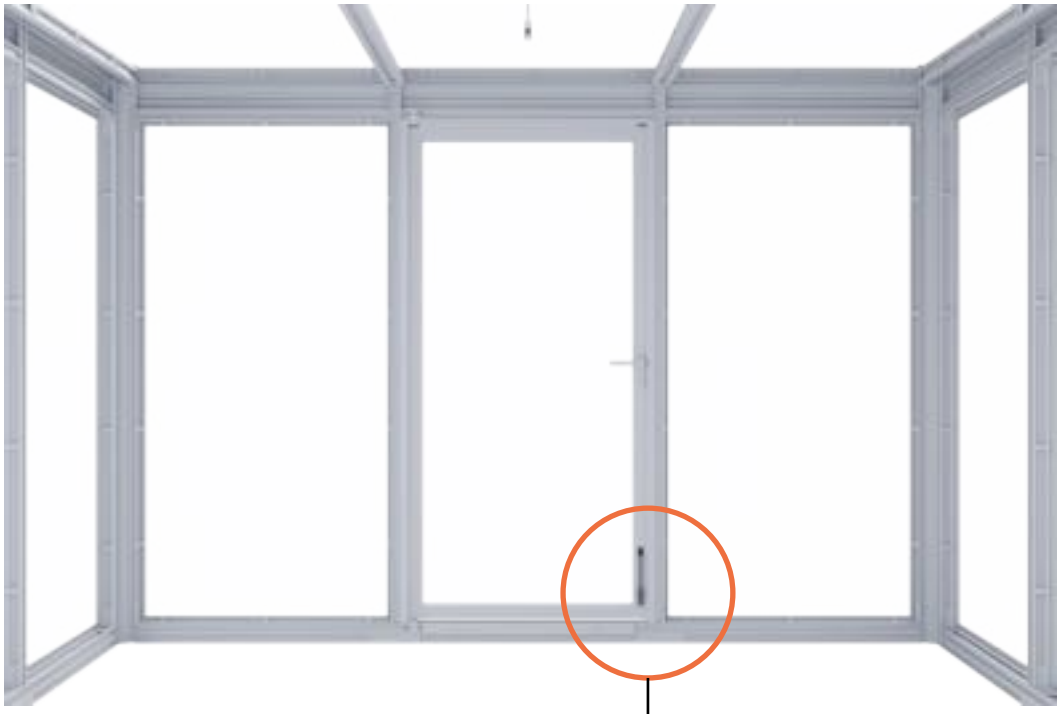

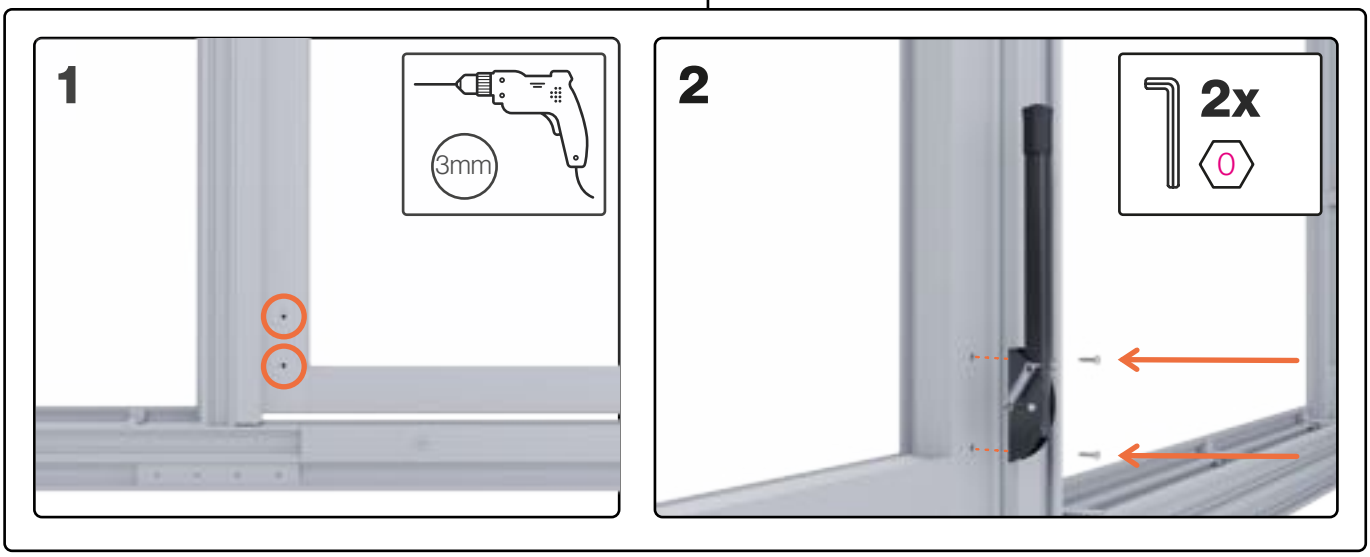

# Fenster
Window

**Dieser Schritt muss nur durchgeführt werden, wenn Ihr Haus über ein Fenster verfügt.**
This step only needs to be carried out if your house has a window.

## FE01 - Dichtungen Fenster

**D2**
**Anlagedichtung 12mm**

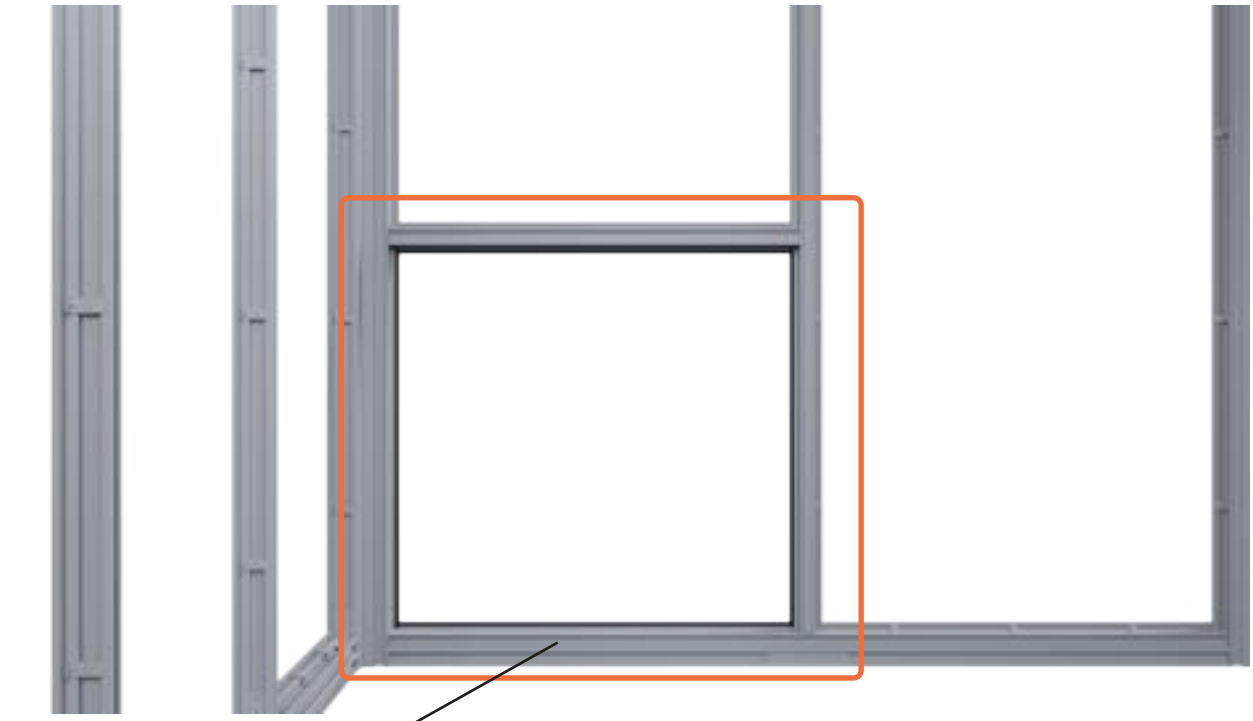

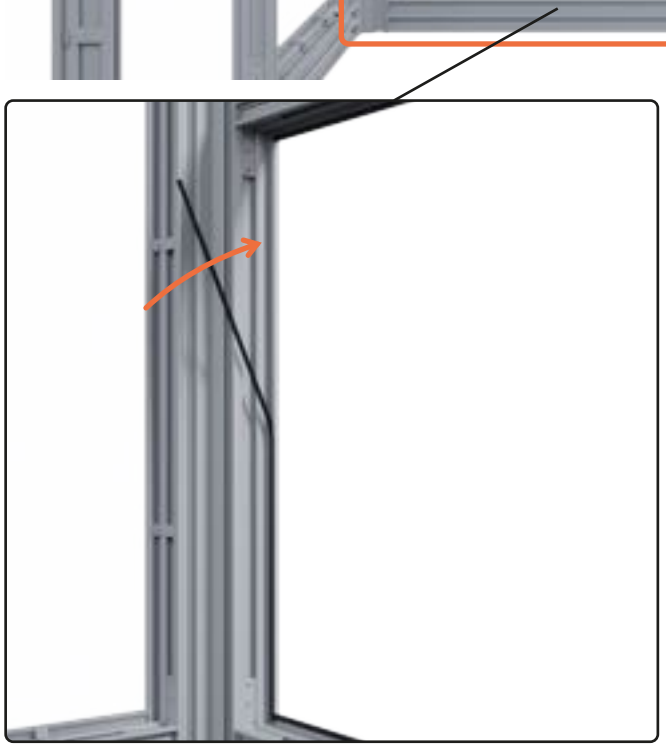

**Anlagedichtung 12 mm im unteren Bereich der Fensteröffnung befestigen.**
Fasten the 12 mm contact seal in the lower area of the window opening.

# FE02 - Füllung Fenster

**K5**
**Glasklipp**
**12x**

**F**
**Fensterfüllung**
**1x**

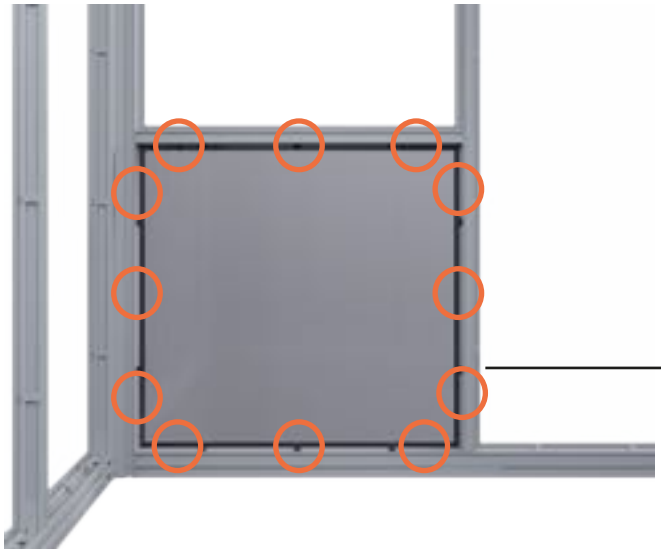

**Die Klipps sollten jeweils ganz außen montiert werden.**
The clips should be mounted on the outer edge.

# FE04 - Nutsteine Fenster

**K4**

**Nutstein**

**8x**

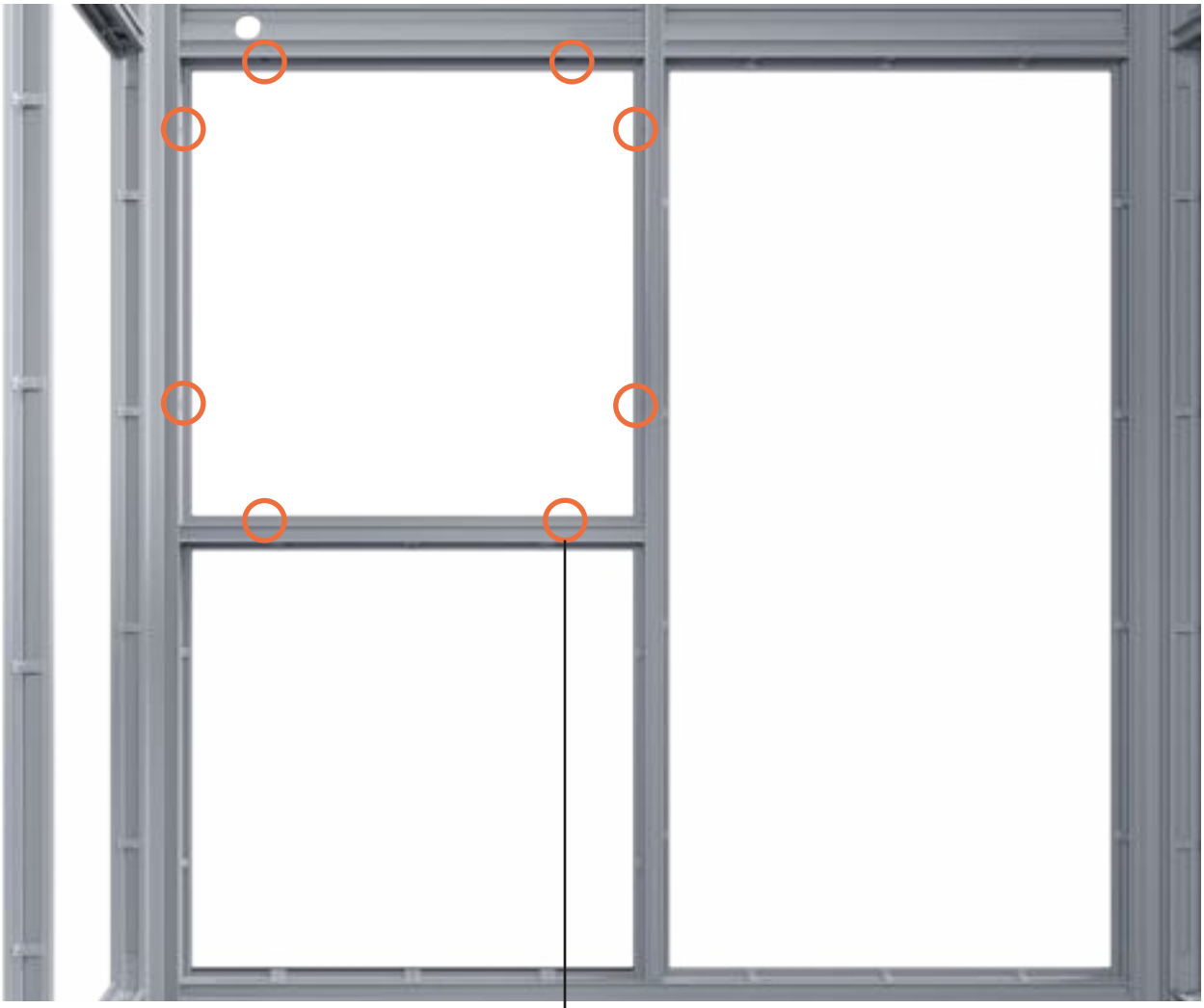

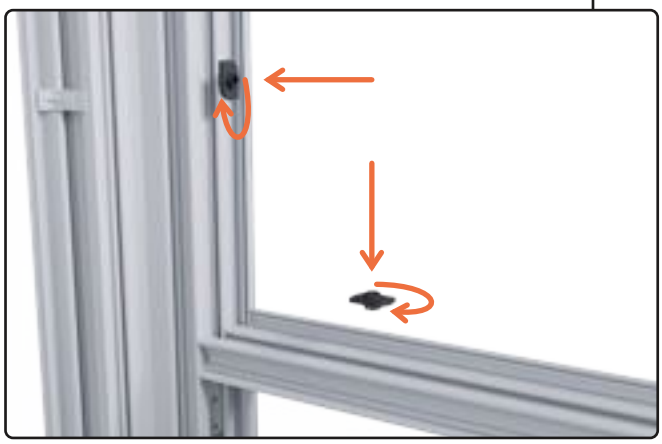

# FE02 - Fenster Profile

**A20**
Fensterprofil L|R
L 1009 mm
2x

**A13**
Türstockprofil O|U
L 946 mm
2x

**ISK M8x22**
8x

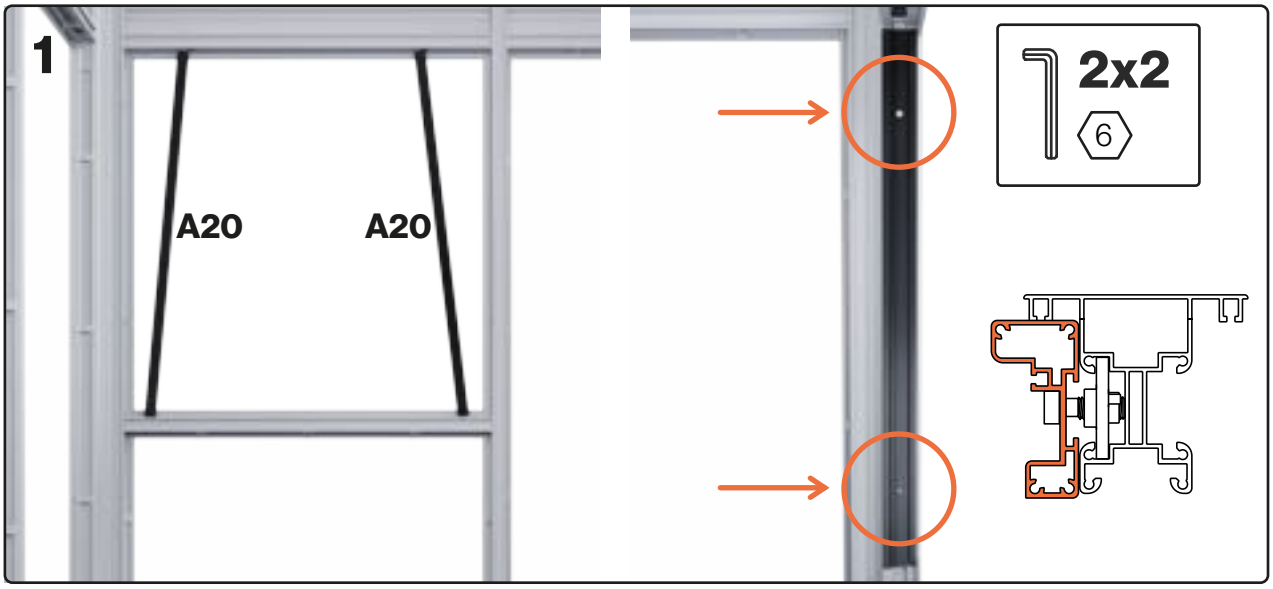


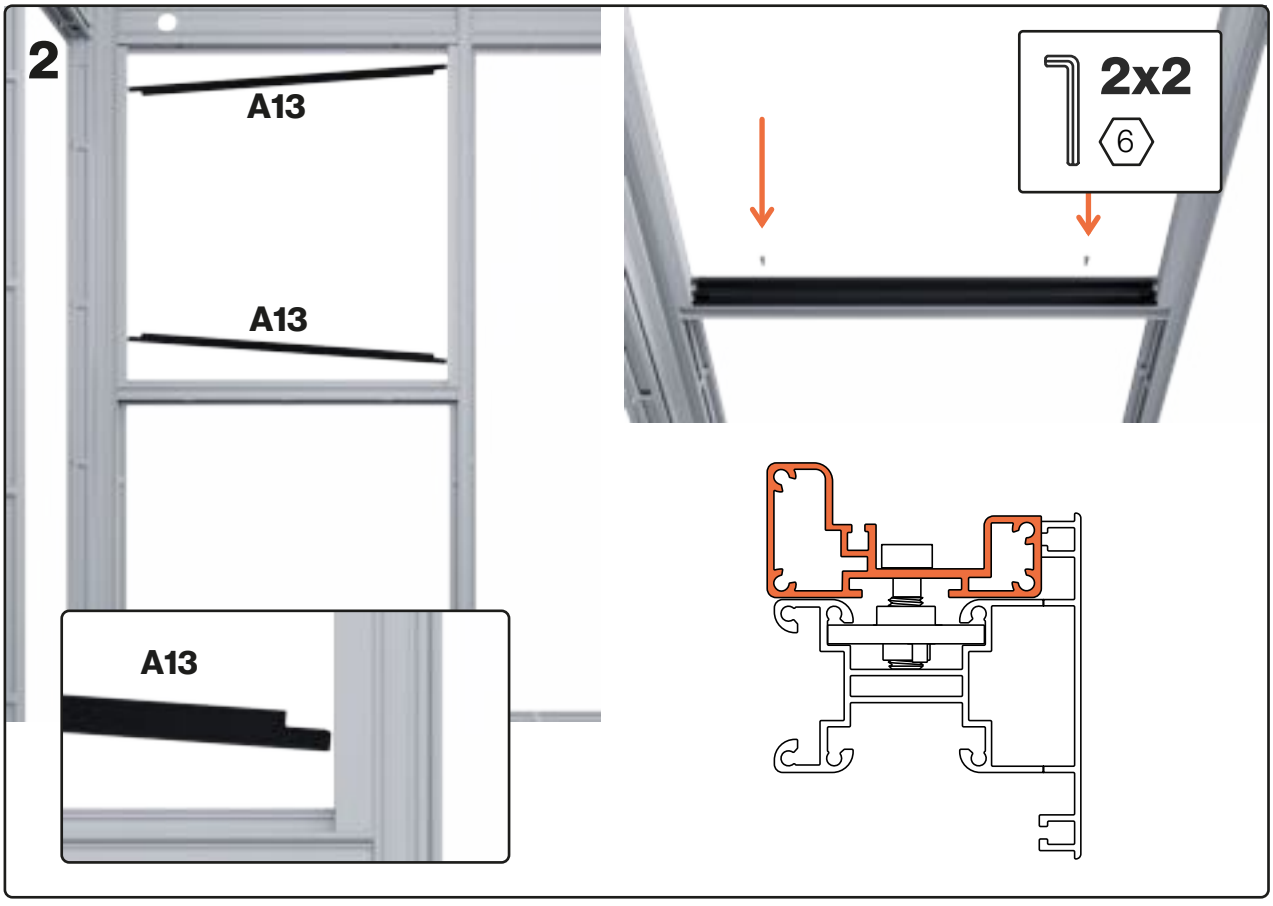

# FE04 - Fenster Dichtung

## D1

**Schlauchdichtung**

**1000 mm**

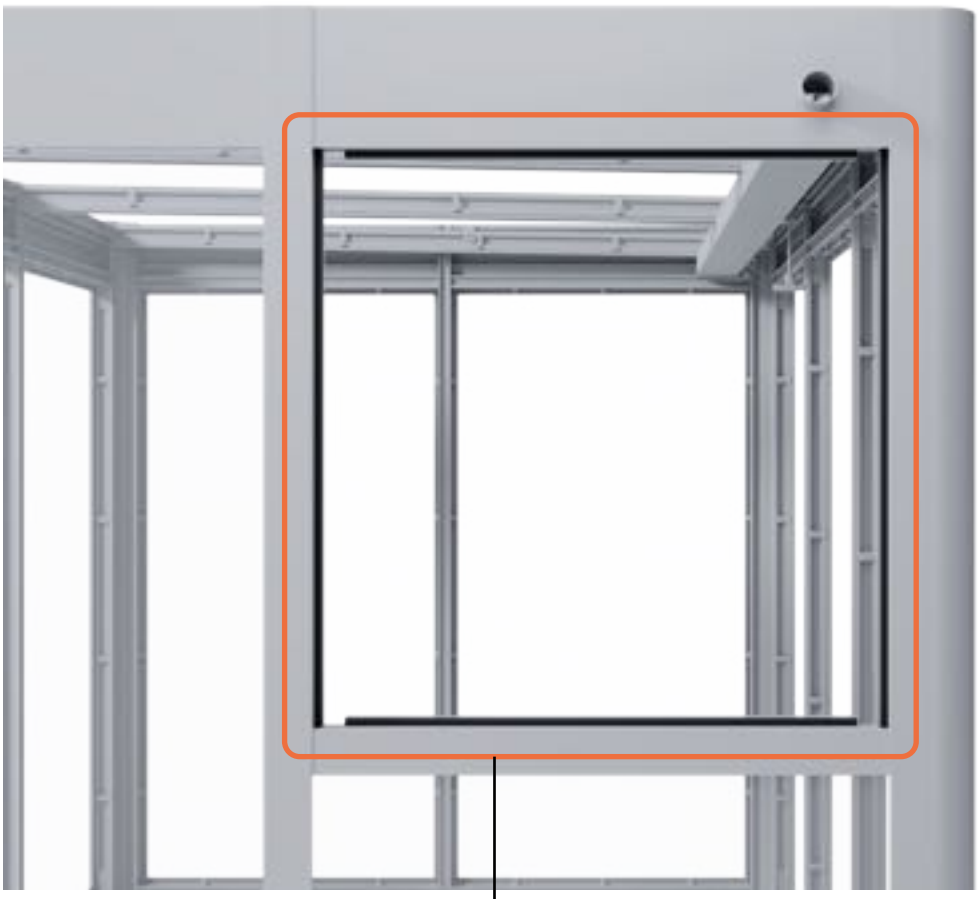

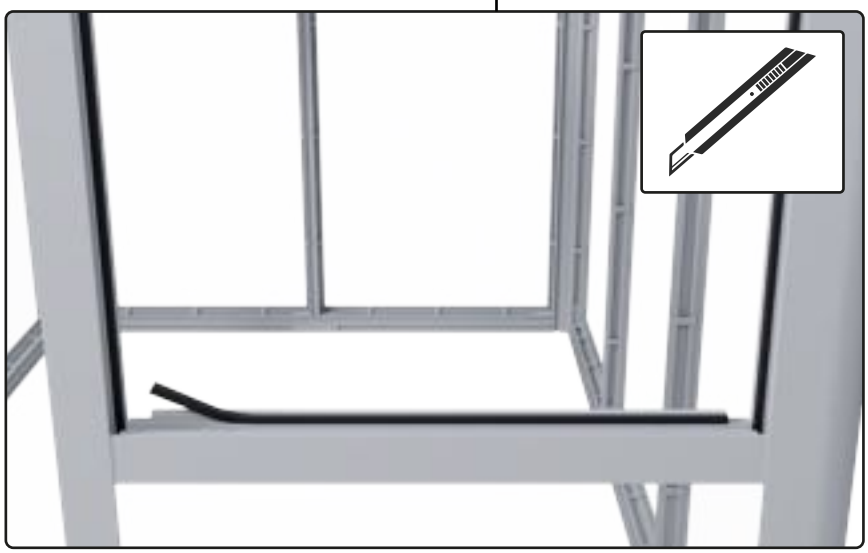

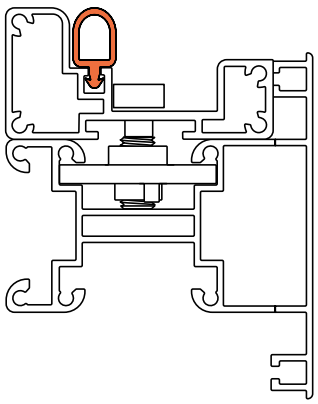

**Dichtungen bündig abschneiden. Die Fräsungen bleiben frei. .**
Cut the seals flush. The milled grooves remain free.

# FE07 - Fenster Scharniere

**K4**
**Nutstein**
4x

**S15**
**Scharnier lang**
1x

**K8**
**Abdeckkappe**
2x

**BFS M8x20**
**Breitflansch-schraube**
1x

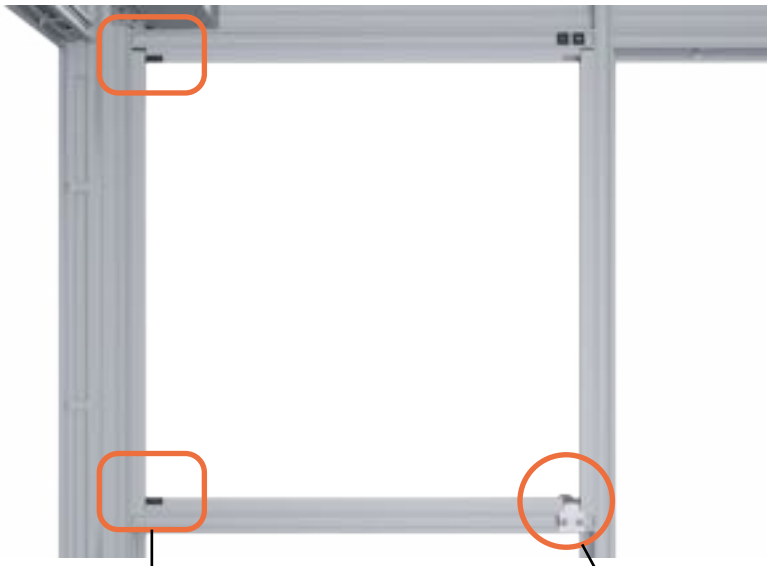

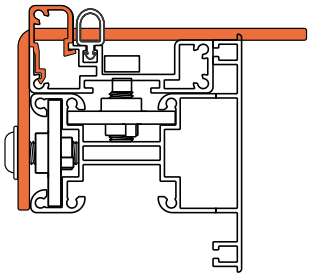

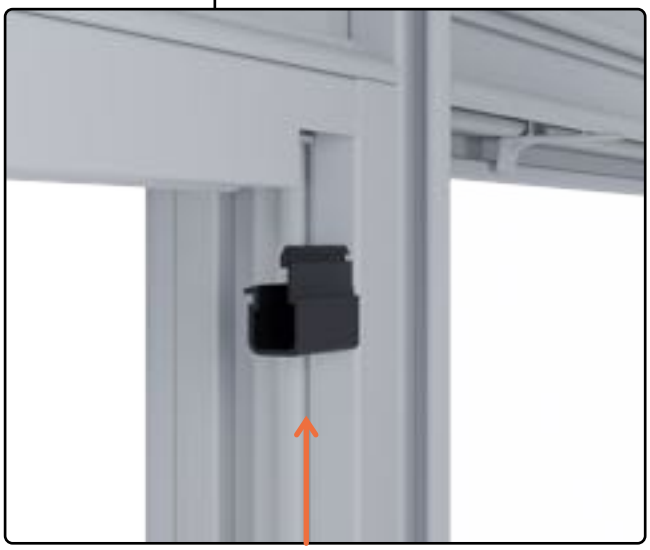

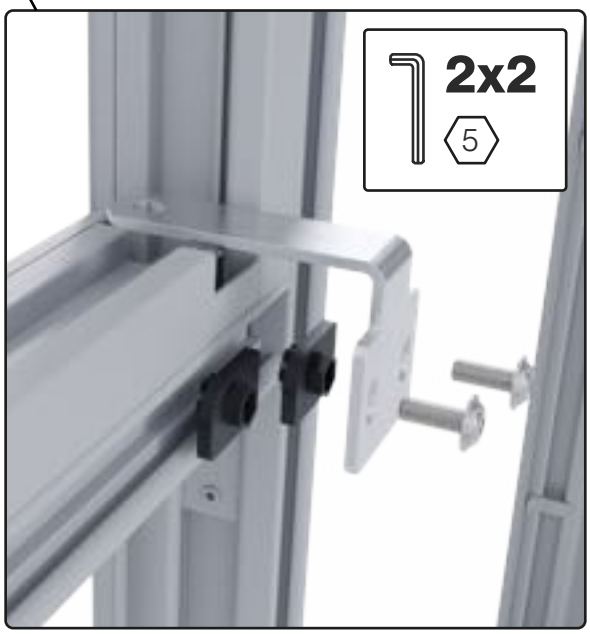


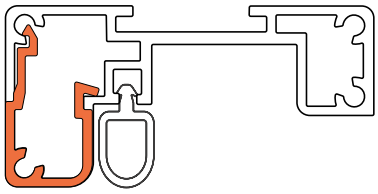

# FE08 - Fensterblatt montieren

**FB**
**Fensterblatt**
1x

**S15**
**Scharnier lang**
1x

**BFS** M8x20
**Breitflansch-schraube**
2x

## 1

## 2

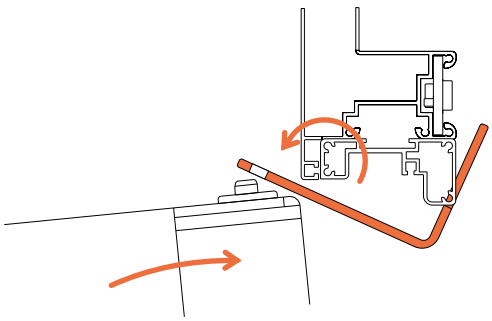

## 3

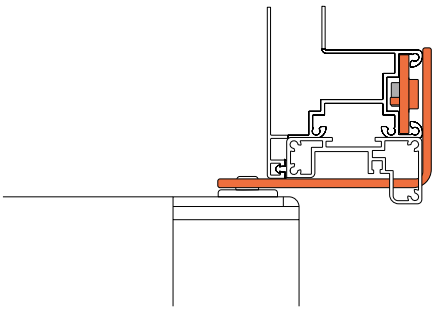

## 4

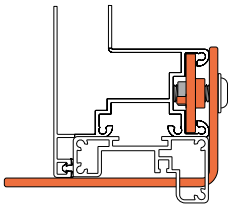

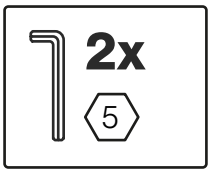

## FE09 - Fensterblatt fixieren

**M8 - S**
**Sicherungsmutter**
**2x**

**LS M8x30**
**Linsenkopfschraube**
**2x**

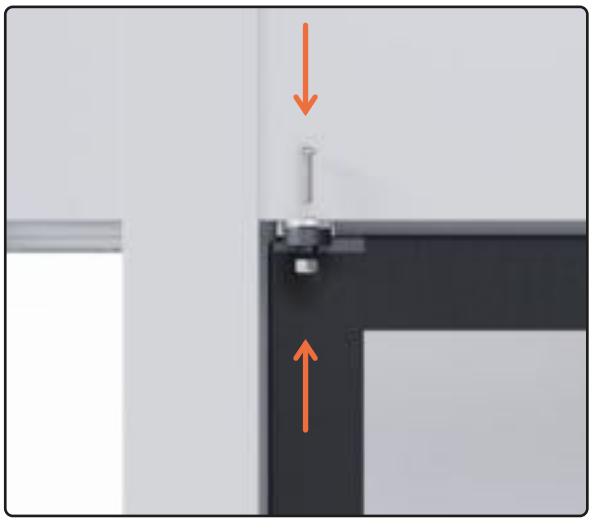

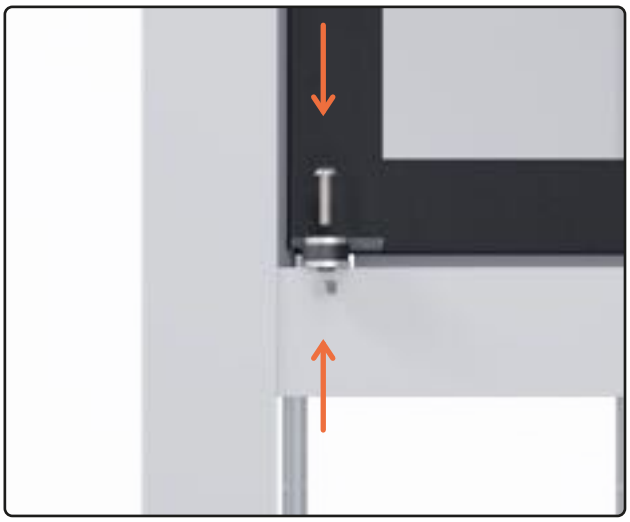

## FE10 - Fensterblatt einrichten

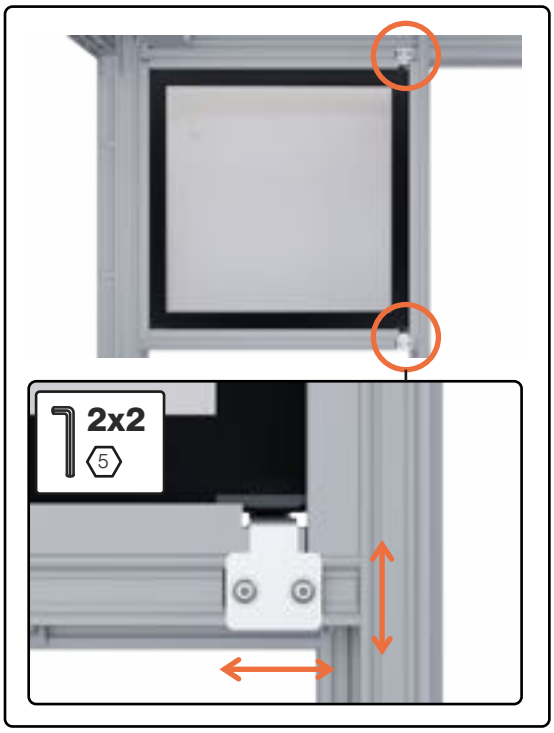

**Das Fenster wird durch Verschieben der Scharniere eingestellt, wobei darauf zu achten ist, dass der Spalt rundum gleich groß ist.**
The window is adjusted by sliding the hinges, making sure that the gap is the same size all round.

# FE11 - Fensterverschluss & Sperrriegel

**S18**
**Verschlussblech**
1x

**FE**
**Fensterverschluss**
1x

**S17**
**Griff Distanzplatte**
1x

**SB 3,9x25**
**Senkkopfschraube**
2x

**LSB 3,9x13**
**Linsenkopfschraube**
4x

**FX**
**Fensterfixierung**
1x

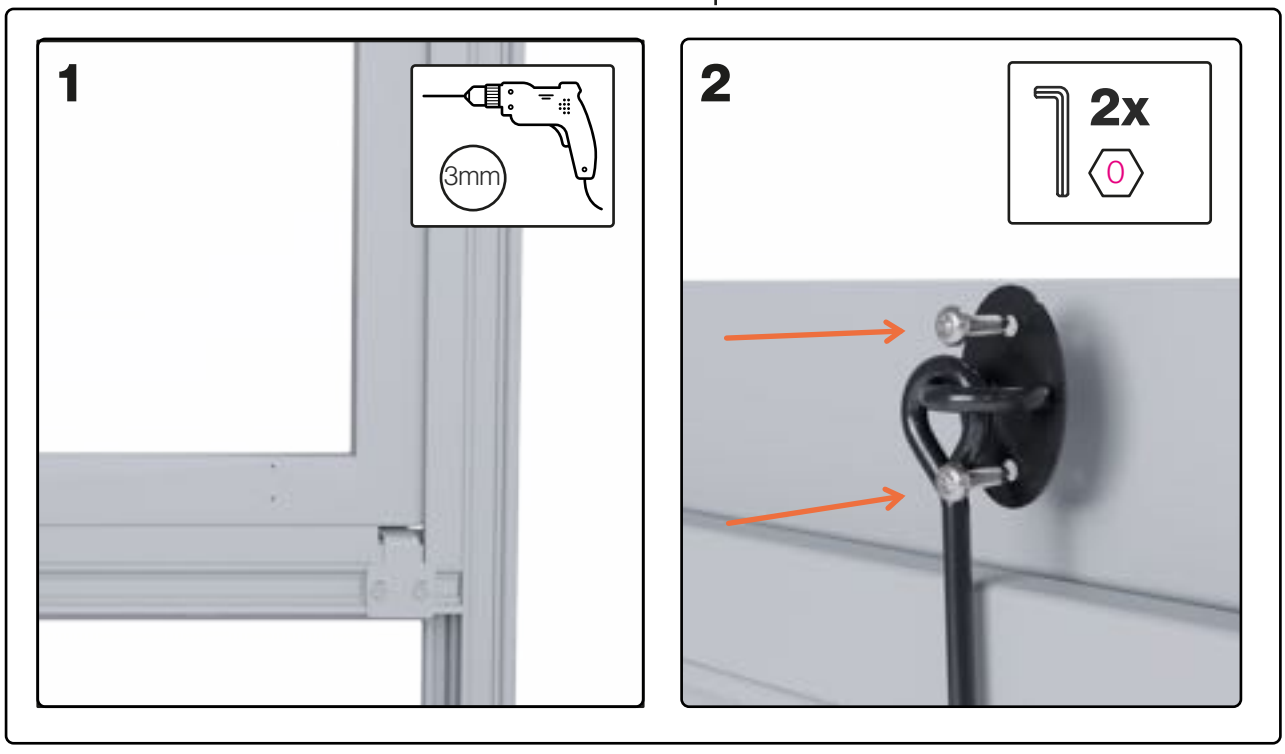

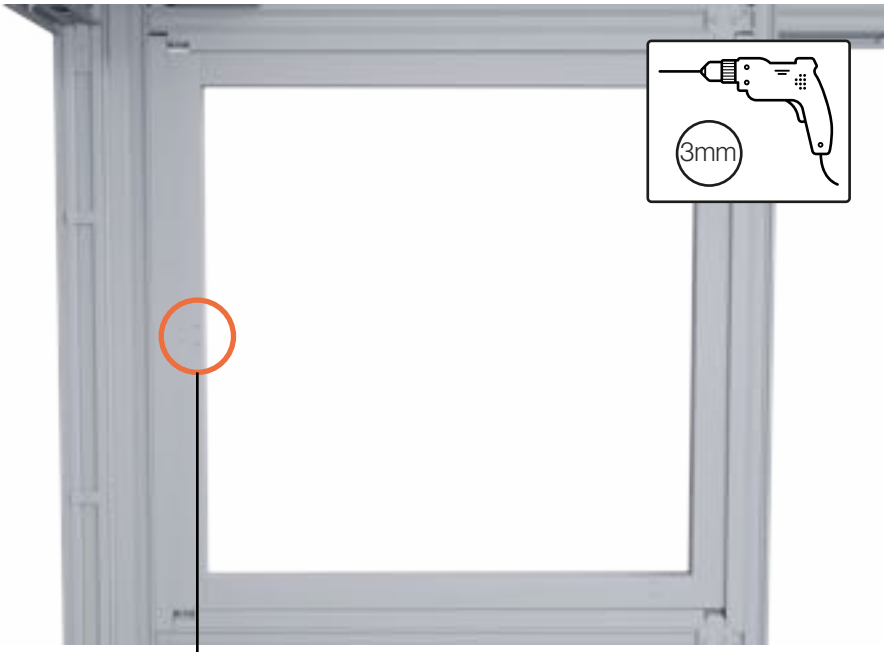
3mm

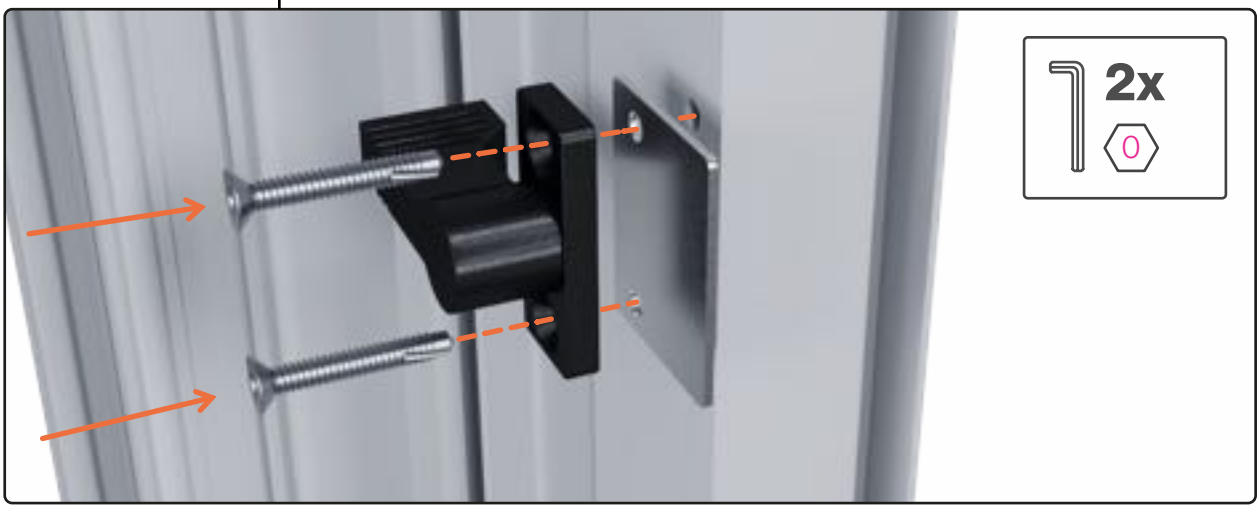
2x
0

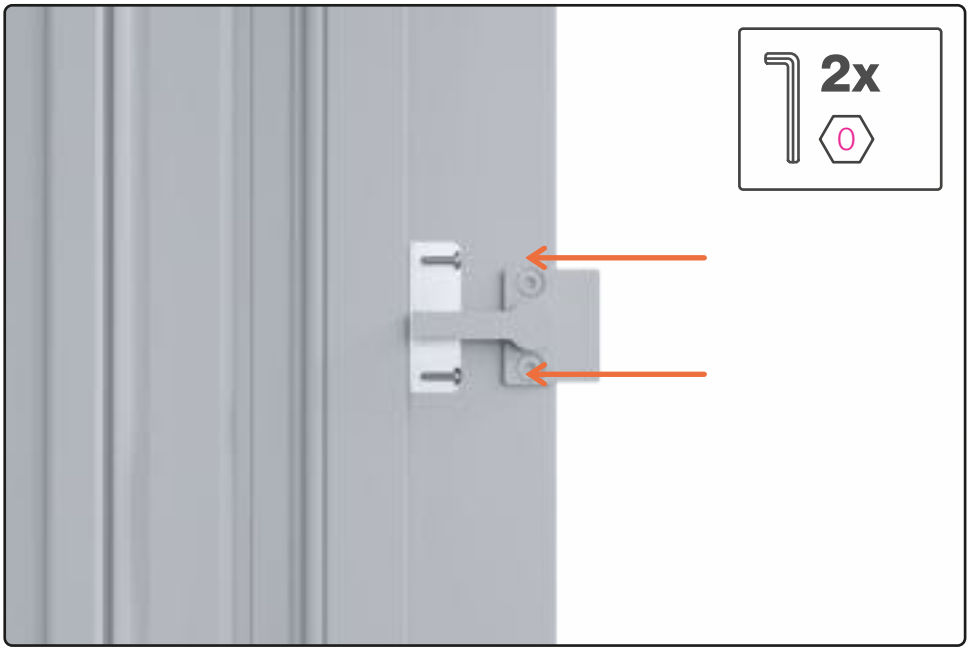
2x
0

# First
Ridge

## FI01 - Vorbereitung Firstbleche

| | 2.1 | 2.2 | 3.2 | 4.1 | 4.2 | 4.3 | 4.4 | 5.2 | 5.4 |
|---|---|---|---|---|---|---|---|---|---|
| 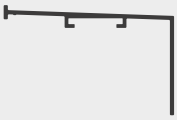 **A17** Firstabdeckung schmal 1008mm | 1x | 2x | 3x | 2x | 4x | 6x | 8x | 5x | 10x |
| 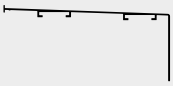 **A18** Firstabdeckung breit 1961mm | 2x | 2x | 2x | 4x | 2x | 4x | 4x | 2x | 4x |
| **K1** Abdeckungsklipp | 15x | 18x | 21x | 30x | 24x | 42x | 48x | 27x | 54x |

# FI02 - Montage Firstbleche

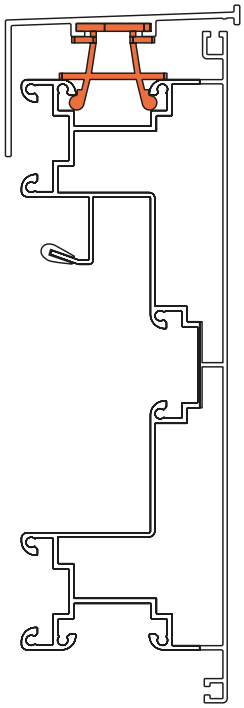

# FI03 - Montage Firstabdeckungen

| | 2.1 | 2.2 | 3.2 | 4.1 | 4.2 | 4.3 | 4.4 | 5.2 | 5.4 |
|---|---|---|---|---|---|---|---|---|---|
| **K10** Eckabdeckung Pfette-Pultdach l\|r | 2x | 2x | 2x | 0x | 2x | 0x | 0x | 2x | 0x |
| **K11** Eckabdeckung l\|r | 2x | 2x | 2x | 4x | 2x | 4x | 4x | 2x | 4x |
| **K12** Steherabdeckung | 0x | 1x | 2x | 0x | 3x | 4x | 6x | 4x | 8x |
| **K9** Pfettenabdeckung Y-Dach l\|r | 0x | 0x | 0x | 2x | 0x | 2x | 2x | 0x | 2x |
| **SB 3,9x25** Senkkop-Blechschraube | 16x | 20x | 24x | 24x | 28x | 40x | 48x | 32x | 56x |

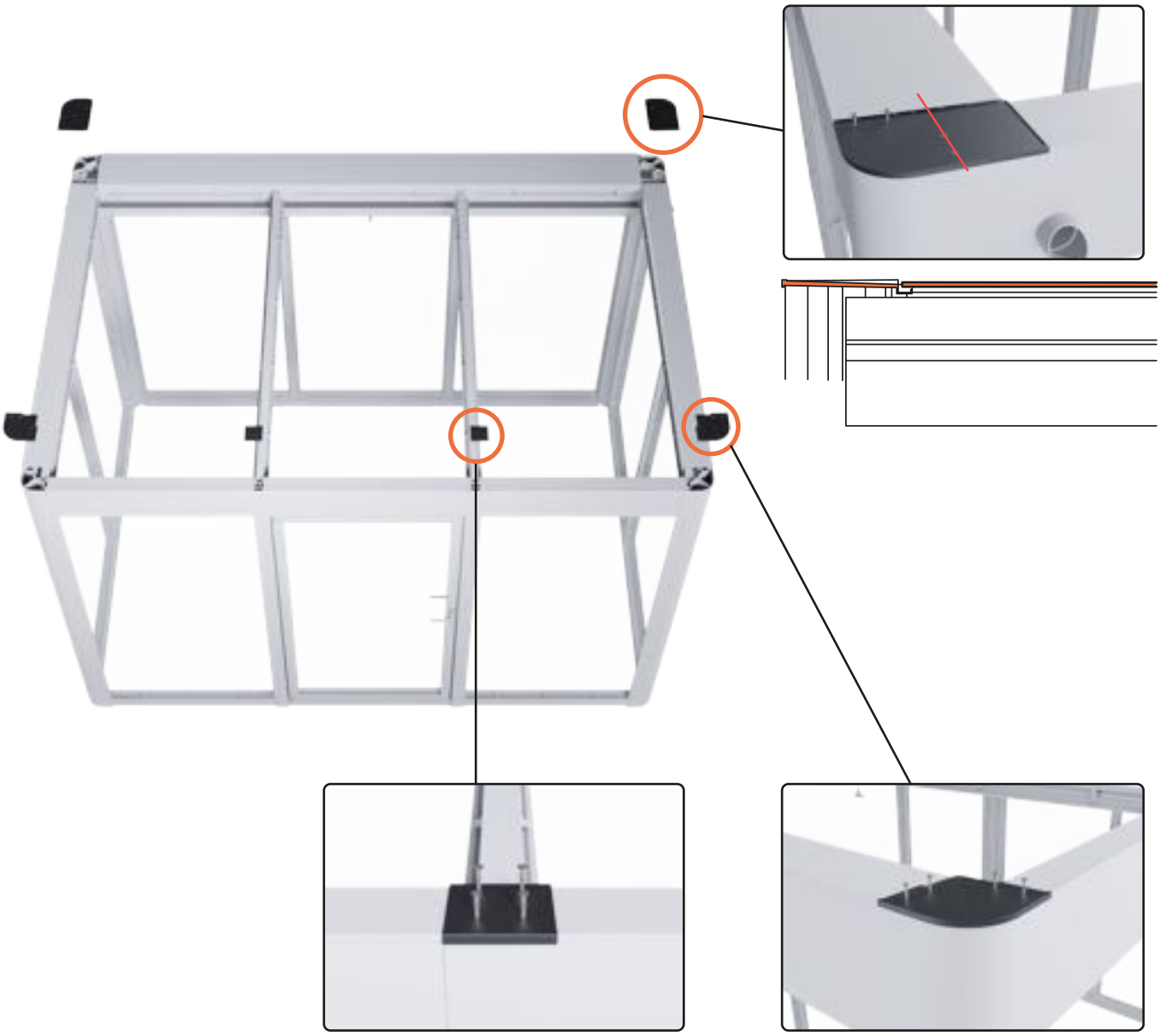

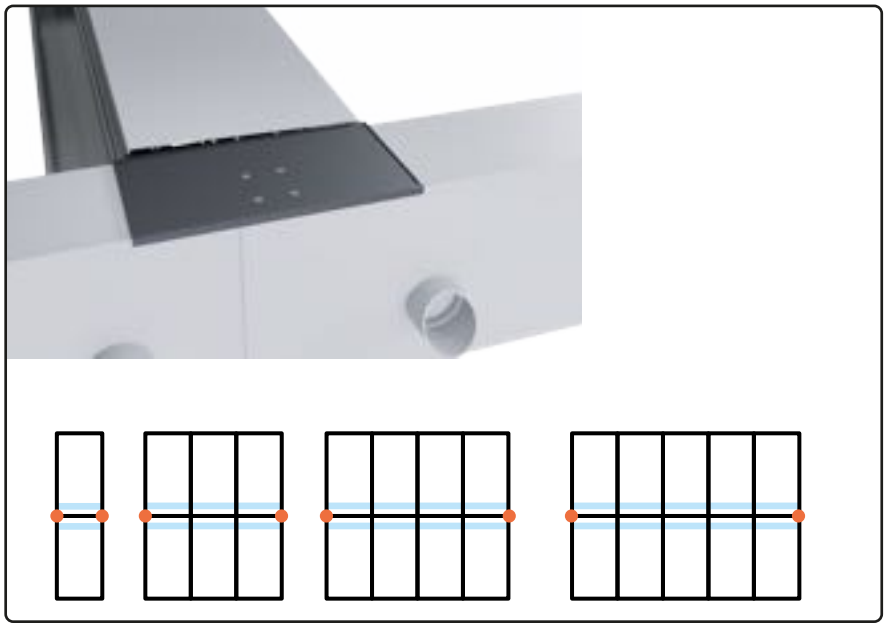

# Bodenverankerung

Ground anchoring

## B01 - Bodenverankerung

| | 2.1 | 2.2 | 3.2 | 4.1 | 4.2 | 4.3 | 4.4 | 5.2 | 5.4 |
|---|---|---|---|---|---|---|---|---|---|
| **S14** Boden-befestigungswinkel | 4x | 4x | 4x | 4x | 6x | 8x | 8x | 8x | 8x |
| **K4** Nutstein | 4x | 4x | 4x | 4x | 6x | 8x | 8x | 8x | 8x |
| **BFS M8x16** Breitflansch Schraube | 4x | 4x | 4x | 4x | 6x | 8x | 8x | 8x | 8x |

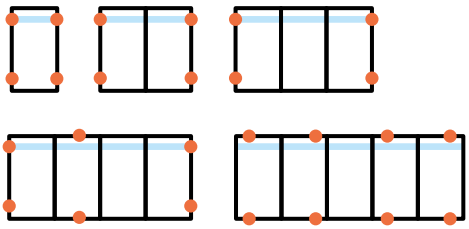

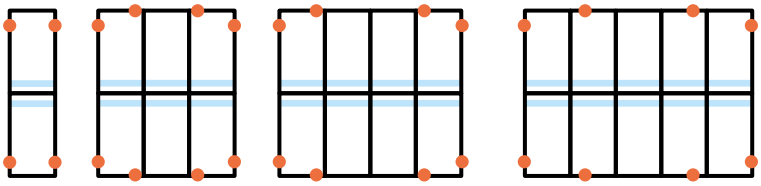

**Dieser Schritt ist extrem wichtig und muss sorgfältig durchgeführt werden.**
**Bei schwierigen Untergründen muss die Sicherung erweitert werden.**

This step is extremely important and must be carried out carefully.
If the surface is difficult, the securing must be extended.

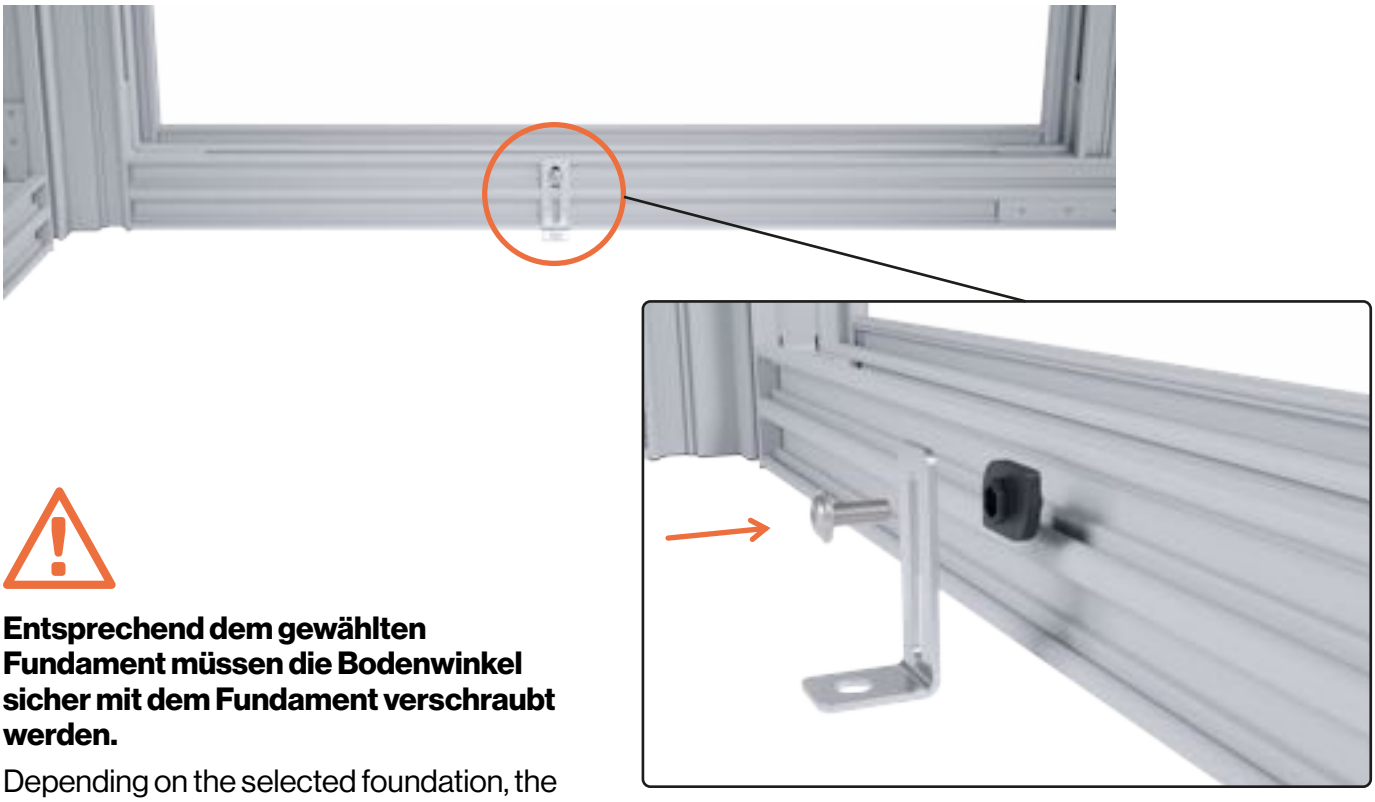

**Entsprechend dem gewählten Fundament müssen die Bodenwinkel sicher mit dem Fundament verschraubt werden.**

Depending on the selected foundation, the floor brackets must be securely bolted to the foundation.

# Füllungen
Fillings

## F03 - Folie abziehen

# Regenfallrohr

Rainwater pipe

## FR01 - Regenfallrohr

**CHECKLISTE**

**K**

**Knie 90° DN50**

1x

**D**

**Zwischenstück DN50**

1x



**FR**

**Regenfallrohr DN50 2000mm**

1x

**RS**

**Rohrschelle DN53**

2x

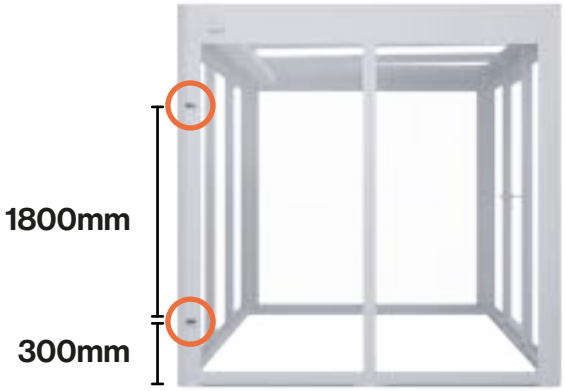


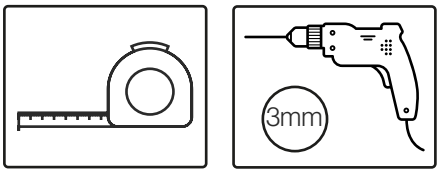

# Wechselrichter

Inverter

## W01 - Wechselrichter

CHECKLISTE

**W**
**Wechselrichter**
1x

**DH**
**Distanzhülse Wechselrichter**
1x

**BFS** M8x40
**Breitflansch-schrauben**
2x

**K4**
**Nutstein**
2x

**K6**
**Kabelklipp**
0x

**Dieser Schritt muss nur durchgeführt werden, wenn Ihr Haus über einen Wechselrichter verfügt.**
This step only needs to be carried out if your house has a inverter.

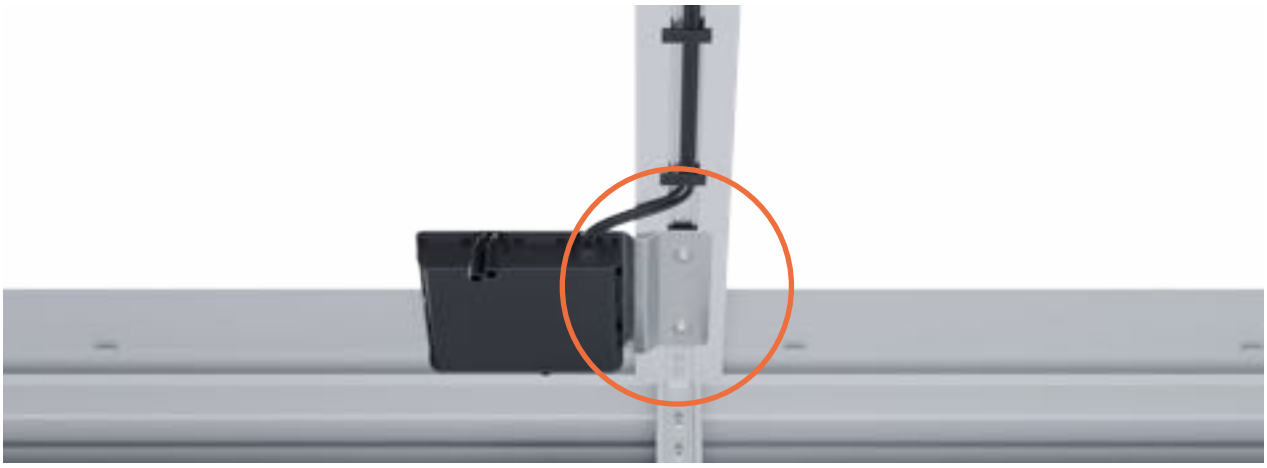

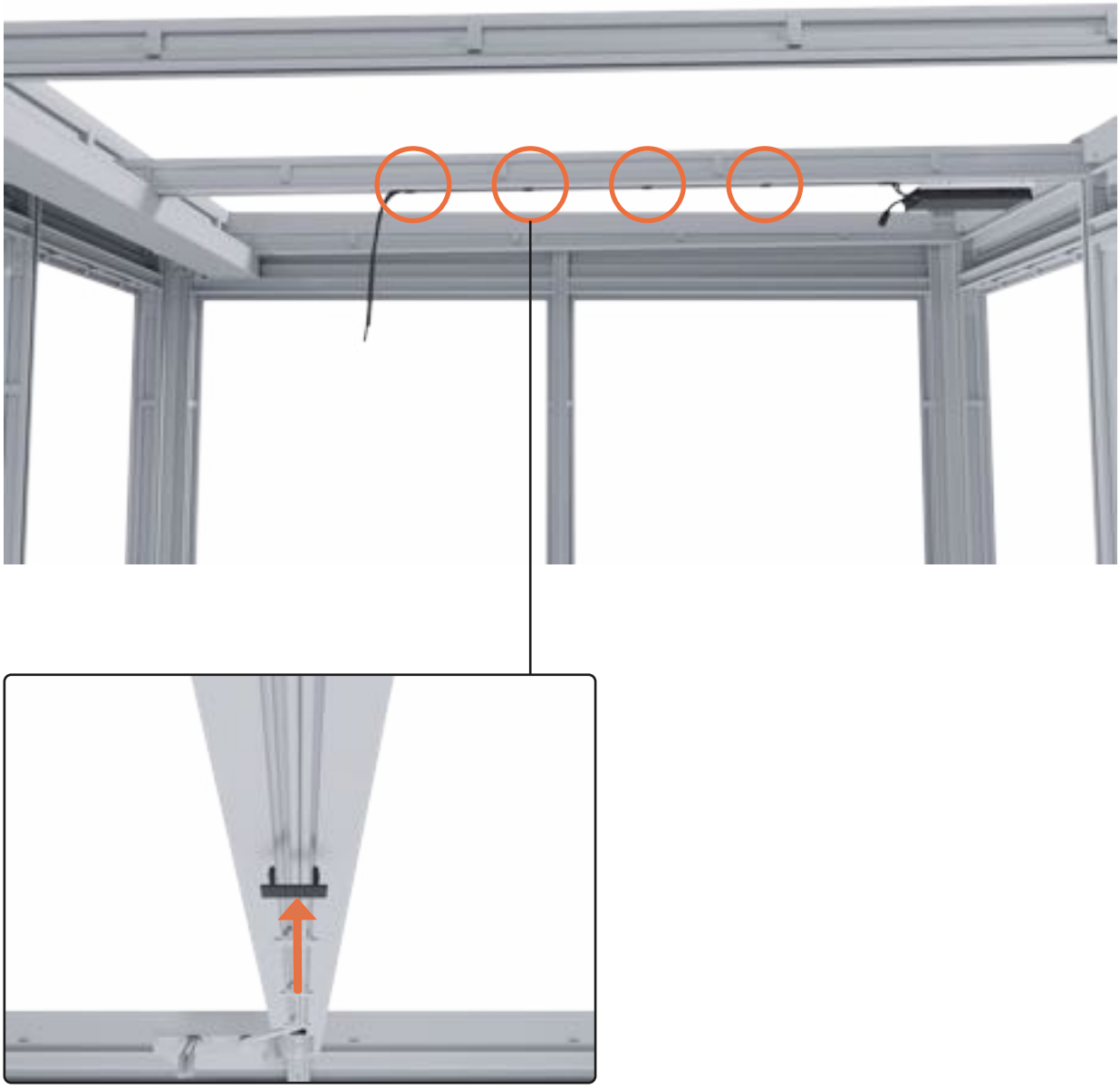

SunElements

**SUNELEMENTS GMBH**
Sportstraße 7
4142 Hofkirchen i. M.
Austria

www.sunelements.at
office@sunelements.at

+43 7285 93 08 00