Produktinformation

Sauna Riona
Artikel-Nr. 25787

Saunaofen
ohne Ofen

Innenmaß Tiefe	185 cm
Bank 1 Tiefe	57 cm
Kopfstütze Material	Espe
Ofenschutz Material	Espe
Außenmaß Breite	259 cm
Tür Scheibenfarbe	bronziert
Bank 3 Tiefe	52 cm
Position Tür und Zuluft tauschbar	nein
Spiegelbar	ja
Außenmaß Tiefe	210 cm
Grundfläche	4 m²
Anzahl der Kopfstützen	3 Stk.
Innenmaß Höhe	192 cm
Verpackungsmaße mm/Gewicht kg	860x560x430x38,5
Bank 2 Tiefe	57 cm
Verpackungsmaße mm/Gewicht kg	2240x1160x850x514
Einstiegsart	Eckeinstieg
Durchgangsmaß Höhe	173 cm
Material	Nordische Fichte
Ofenschutz Höhe	66 cm
Ofenschutz Breite	60 cm
Bank Material	Espe
Tür Höhe	175 cm
Innenmaß Breite	219 cm
Ofenschutz Tiefe	48 cm
Bauweise	Steck-Schraub-System
Außenmaß Höhe	206 cm
Saunadach Dämmung	42 mm
Saunadach Bauweise	vormontierte Elemente
Türart	bronzierte Ganzglastür
Anzahl Bänke	3 Stk.
Durchgangsmaß Breite	64 cm
Umbauter Raum	7,5 m³
Öffnungsrichtung Tür	rechts und links anschlagbar

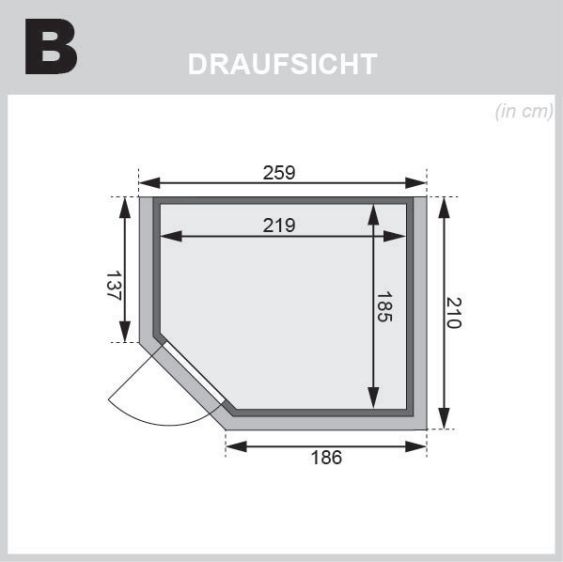

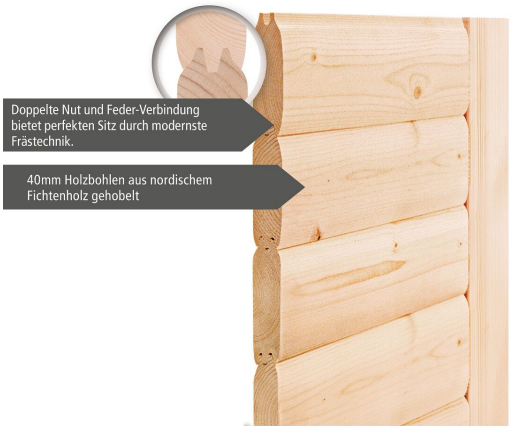

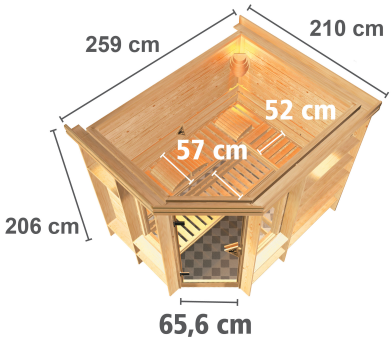

Technische Änderungen und Druckfehler vorbehalten - Maßangaben sind Zirkamaße

KARIBU-QUALITÄT
MADE IN GERMANY

5 JAHRE
HERSTELLERGARANTIE