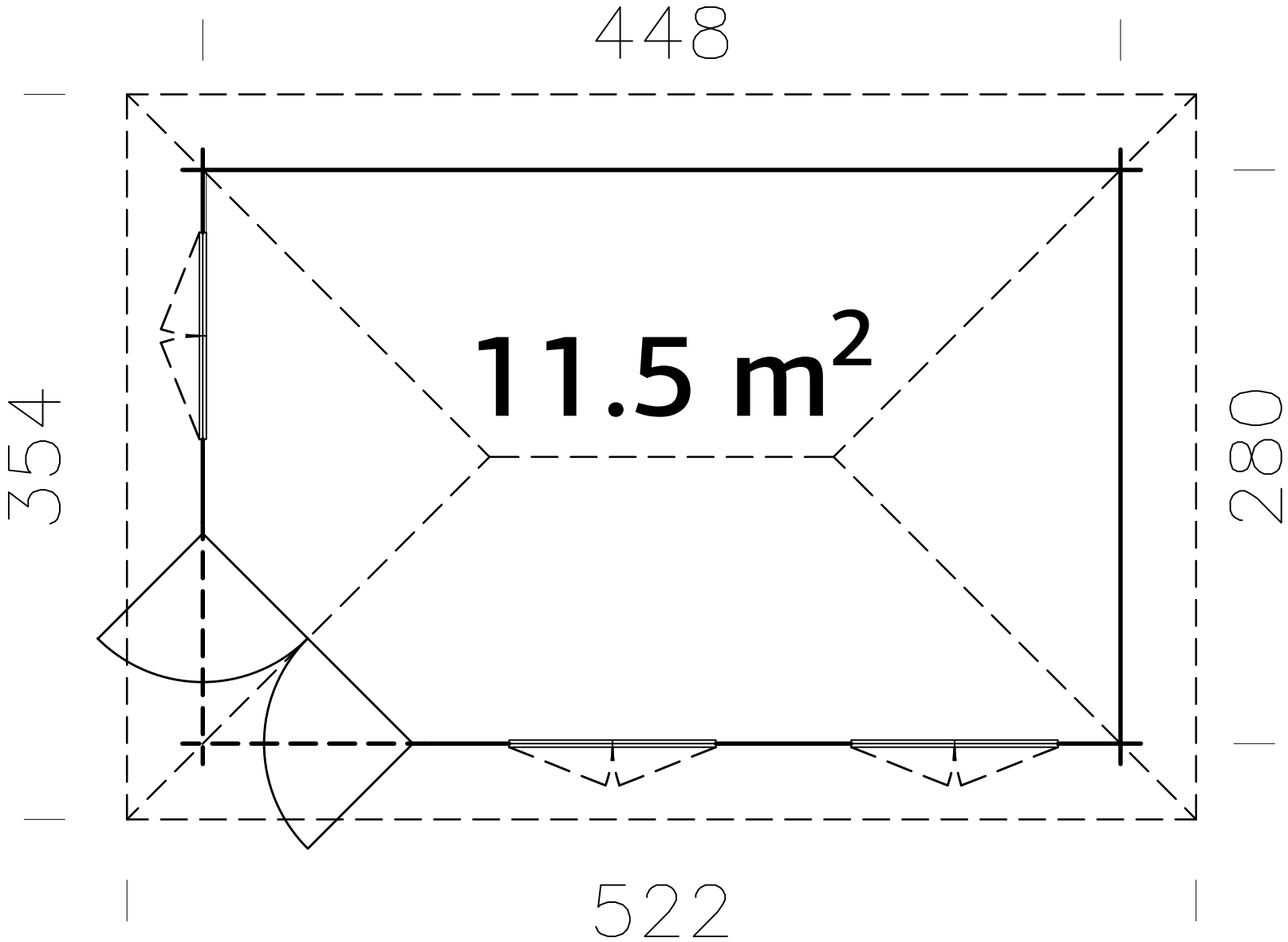

a)