Mehr Produkte finden Sie in unserem Katalog!

Art. 660 151

Pavillon Lugano 42-B

42 mm / 414x414 cm / 14,2 m²

Durch Kunden farblich endbehandelt und mit 2 Zusatzfenstern ausgestattet

DIMENSIONEN

Bohlenstärke	42 mm
Innenmaß	405x405 cm
Sockelmaß	414x414 cm
Gesamtmaß	474x474 cm
Grundfläche	14,2 m²
Rauminhalt	35,4 m³
Firsthöhe	315 cm
Seitenwandhöhe	194 cm
Dachüberstand uml.	30 cm

DACH

Dachneigung	24°
Dachfläche	19,4 m²
Dachbretter	19 mm

TÜR/ FENSTER

Doppeltür (Normalglas)	123x184 cm
Doppelfenster (Normalglas) (2 Stück, Ausstell)	123x157 cm

FUSSBODEN

Fußbodenbretter	21 mm

VERPACKUNG

Paketabmessung	238x246x125 cm
Paketgewicht	1.300 kg

ZUBEHÖR (zzgl.)

Dachhaube 8-eckig
Dachschindeln-Set Nr. 11
Dachrinnen
Kunststoff 494B anthrazit
Anstrichkosten
Doppelfenster im Tausch zum Öffnen
Doppelfenster im Tausch feststehend

Grundriss

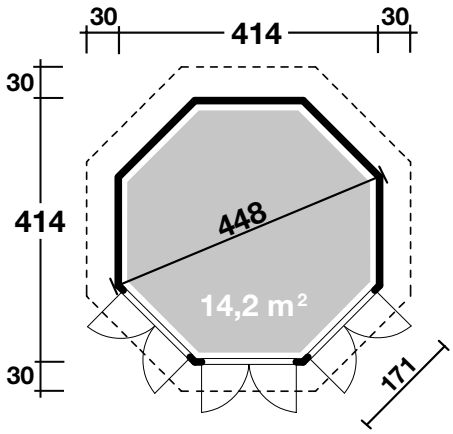

Anstrich

- Eiche rustikal
- Weiß transparent
- Kiefer
- Betongrau
- Anthrazitgrau
- Graphitgrau

Weitere Informationen finden Sie unter: **www.finnhaus.de** oder im aktuellen Katalog.
Technische Änderungen, Druckfehler und Irrtümer vorbehalten.

© 01.2019 WOLFF FINNHAUS