NOVA 3

STRAHLER

Artikelnummer	: 117S
EAN	: 5907800856927
Zolltarifnummer	: 94054091
Anzahl der Leuchte	: 1
Garantie	: 5 Jahre

TECHNISCHE SPEZIFIKATIONEN

PRODUKT

Material	: Edelstahl
Farbe	: silbergrau
Kabeltyp	: H05RN-F
Kabellänge (m)	: 1
Tiefe (mm)	: 81
Breite (mm)	: 77
Höhe (mm)	: 115
IP Klasse	: IP44
Schutzklasse	: III

MITGELIEFERTES ZUBEHÖR / INHALT

+ Montagematerial
+ Verbinder F
+ Erdspieß
+ Sechskantschlüssel

LEUCHTMITTEL

Typ	: MR11
Austauschbar	: Ja
Anzahl der Leuchtmittel	: 1
Voltzahl (V)	: 12 V AC/DC
Startspannung (V)	: 9
Watt Leistung (W)	: 3
Lumen Leistung (lm)	: 190
Licht Farbe / CCT (K)	: 3.000
Durchschnittliche Lebensdauer (Std.)	: 20.000
CRI Farbwiedergabe	: 84
Leistungsfaktor	: 0.5
Ein/Aus Schaltungen	: 10.000
Dimmbar	: Nein
Energieklasse Leuchtmittel	: A+

VERPACKUNGSDETAILS

PRODUKTVERPACKUNG

Länge (mm)	: 145
Breite (mm)	: 115
Höhe (mm)	: 130
Gewicht (kg)	: 0.79

UMVERPACKUNG
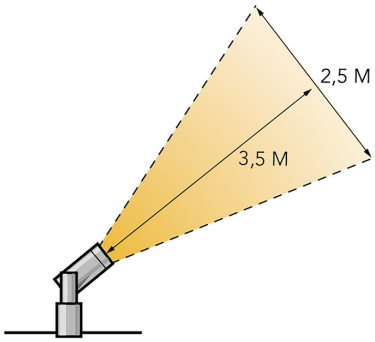
Anzahl der Produkte	: 12
Länge	: 310
Breite (mm)	: 370
Höhe (mm)	: 295
Gewicht (kg)	: 9.9